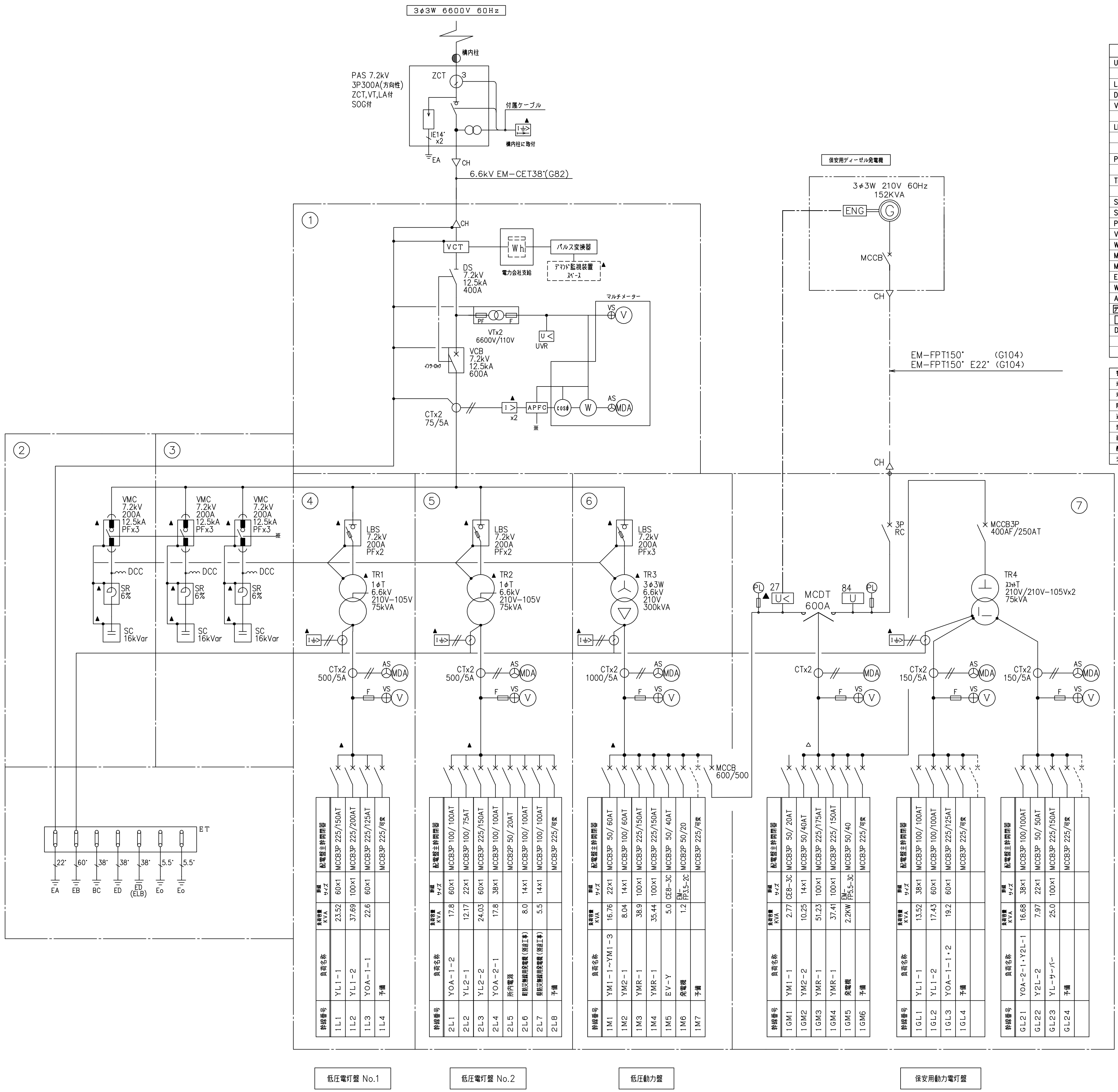

低圧電灯盤 No.1

幹線番号	負荷名称	負荷容量 KVA	幹線サイズ	配電盤主幹開閉器
1L1	YL1-1	23.52	60x1	MCCB3P 225/150AT
1L2	YL1-2	37.69	100x1	MCCB3P 225/200AT
1L3	YOA-1-1	22.6	60x1	MCCB3P 225/125AT
1L4	予備			MCCB3P 225/可変

低圧電灯盤 No.2

幹線番号	負荷名称	負荷容量 KVA	幹線サイズ	配電盤主幹開閉器
2L1	YOA-1-2	17.8	60x1	MCCB3P 100/100AT
2L2	YL2-1	12.17	22x1	MCCB3P 100/75AT
2L3	YL2-2	24.03	60x1	MCCB3P 225/150AT
2L4	YOA-2-1	17.8	38x1	MCCB3P 100/100AT
2L5	所内電源			MCCB2P 50/20AT
2L6	町防災無線用発電機（別途工事）	8.0	14x1	MCCB3P 100/100AT
2L7	県防災無線用発電機（別途工事）	5.5	14x1	MCCB3P 100/100AT
2L8	予備			MCCB3P 225/可変

低圧動力盤

幹線番号	負荷名称	負荷容量 KVA	幹線サイズ	配電盤主幹開閉器
1M1	YM1-1~YM1-3	16.76	22x1	MCCB3P 50/60AT
1M2	YM2-1	8.04	14x1	MCCB3P 100/60AT
1M3	YMR-1	38.9	100x1	MCCB3P 225/150AT
1M4	YMR-1	35.44	100x1	MCCB3P 225/150AT
1M5	EV-Y	5.0	CE8-3C	MCCB3P 50/40AT
1M6	発電機	1.2	EM-FP3.5-2C	MCCB2P 50/20
1M7	予備			MCCB3P 225/可変

保安用動力電灯盤

幹線番号	負荷名称	負荷容量 KVA	幹線サイズ	配電盤主幹開閉器
1GM1	YM1-1	2.77	CE8-3C	MCCB3P 50/20AT
1GM2	YM2-2	10.25	14x1	MCCB3P 50/40AT
1GM3	YMR-1	51.23	100x1	MCCB3P 225/175AT
1GM4	YMR-1	37.41	100x1	MCCB3P 225/150AT
1GM5	発電機	2.2KW	EM-FP5.5-3C	MCCB3P 50/40
1GM6	予備			MCCB3P 225/可変

幹線番号	負荷名称	負荷容量 KVA	幹線サイズ	配電盤主幹開閉器
1GL1	YL1-1	13.52	38x1	MCCB3P 100/100AT
1GL2	YL1-2	17.43	60x1	MCCB3P 100/100AT
1GL3	YOA-1-1・2	19.2	60x1	MCCB3P 225/125AT
1GL4	予備			MCCB3P 225/可変

幹線番号	負荷名称	負荷容量 KVA	幹線サイズ	配電盤主幹開閉器
GL21	YOA-2-1・Y2L-1	16.68	38x1	MCCB3P 100/100AT
GL22	Y2L-2	7.97	22x1	MCCB3P 50/50AT
GL23	YL-サーバー	25.0	100x1	MCCB3P 225/150AT
GL24	予備			MCCB3P 225/可変

受変電設備　単線結線図

凡例	名　称	仕　様
UAS	高圧気中負荷開閉器	● 7.2kV　O ZCT付　● 方向性　O 重耐塩
		O 200A8kA　● 300A12.5kA
LA	避雷器	● 8.4kV酸化亜鉛型LAC付　● 屋外型耐塩製
DS	断路器	● 3極単投　手動操作　● 400A
VCB	高圧真空遮断器	● 7.2kV　● 手動操作　● 固定形
		O 400A8kA　● 600A12.5kA
LBS	高圧負荷開閉器	● 7.2kV　ストライカ式　● 200A
		● 停電時電圧引外し装置付（SCT）（入切切替器付とする）
		O 励突抑制機能付
PF	高圧限流ヒューズ	変圧器用T種.コンデンサ用C種.その他G種
		● 溶断表示付
Tr	変圧器	● 油入自冷型　● 防振ゴム付　● 温度警報接点付
		● 高効率トップランナー基準適合品
SC	進相コンデンサ	● モールド式　● 放電抵抗・警報接点付
SR	直列リアクトル	● モールド式　● コンデンサ容量の6%　● 警報接点付
PC	高圧カットアウト	O 7.2kV　O 30A　O 50A
V・A	電圧・電流計	● 1.5級　● 広角埋込型　O
W	電力計	● 1.5級　● 広角埋込型　O
MDA	最大需要電流計	● 1.5級10分（95%指示時間）　O 警報接点付
MCCB	配線用遮断器	● 埋込型　● 警報接点付（▲印）
ELCB	配線用漏電遮断器	O 埋込型　O 警報接点付（▲印）
WH	個別計量計	O 検定付・パルス発信装置付
APFC	自動力率調整装置	
デマンド	デマンド監視制御装置	三菱電機：DM-100CPS 相当品
PP	パルス検出器	三菱電機：PC-11B 相当品
DCC	放電コイル	
■	計量計測	
▲	警報	

警報	ランプ	ブザー	警報盤
地絡継電器（高圧）	O		O
地絡継電器（地絡）	O		
限流ヒューズ溶断（LBSトリップ）			
過電流継電器			O
変圧器異常	O	O	
直列リアクトル・コンデンサ			
配線用遮断器トリップ（配電盤ごと）			
デマンド監視装置（警報）予備			O

高圧受変電設備仕様（消防庁告示第7号適合品）・凡例　（●を本工事に適用する。）

	項　目	仕　様
特記仕様	電気室設置場所	O 屋内　● 屋外
	受変電設備形式	● キュービクル式配電盤　O 高圧閉鎖配電盤方式
	電気方式	3相3線式 6,600V　O 50Hz　● 60Hz
	内部構造	二重天井　O 有　● 無　床板　● 有　O 無
	特殊仕様	O 耐塩仕様　O
	付属品　予備品	● フック棒　1本
		O 絶縁マット（　）
		● 電力用及び制御用ヒューズ　実数の30%（且つ1個以上）
		● 表示用管球　実数の30%（且つ1個以上）
	その他	O 非常用電源専用受電設備（消防法）として消防認定品
		● 消防庁告示第7号適合品
		● 諸官庁届出及び検査立会いに係わる一切の費用
		● 受電より竣工引渡迄の電気料金及び保守管理
		● （社）日本電気協会の相当品
備考		1. 機器の耐震は、Ks（設計用標準震度）=1.5とする。
		2. 使用する高圧機器は全て6kV用とし、絶縁階級は6号Aとする。
		3. 配線用遮断機は、二次側直下の短絡電流を遮断できる容量とする。
		4. キュービクル内換気は、換気扇を取り付けてサーモスタットによる自動運転とする。
		5. 盤内照明は、各盤毎にLED照明器具を取り付けて、ドアスイッチにより全て点灯する。
		6. 警報盤での監視対象が図示ある場合は、下記による。▲：警報表示（キュービクル一括、SOG警報）
		7. 製作に当たっては、製作図を提出し承諾を得ること。
		8. 仕上げ塗装は、メーカー標準焼付塗装色とし、防錆には充分配慮のこと。（塗装色は現場指示とする。）
		9. 停電後の復旧は、突入電流による過電流継電器動作を避けるため、変圧器一次側LBSを順次手動投入とする。
		10. 付属品として、保守点検工具・測定用機器・交換ランプ・ヒューズ類を見込む。
		11. 露出通電部に貼付するサーモラベルは、不可逆性とする。
		11. 大型消火器（ABC）1台を本工事にて見込むこと。

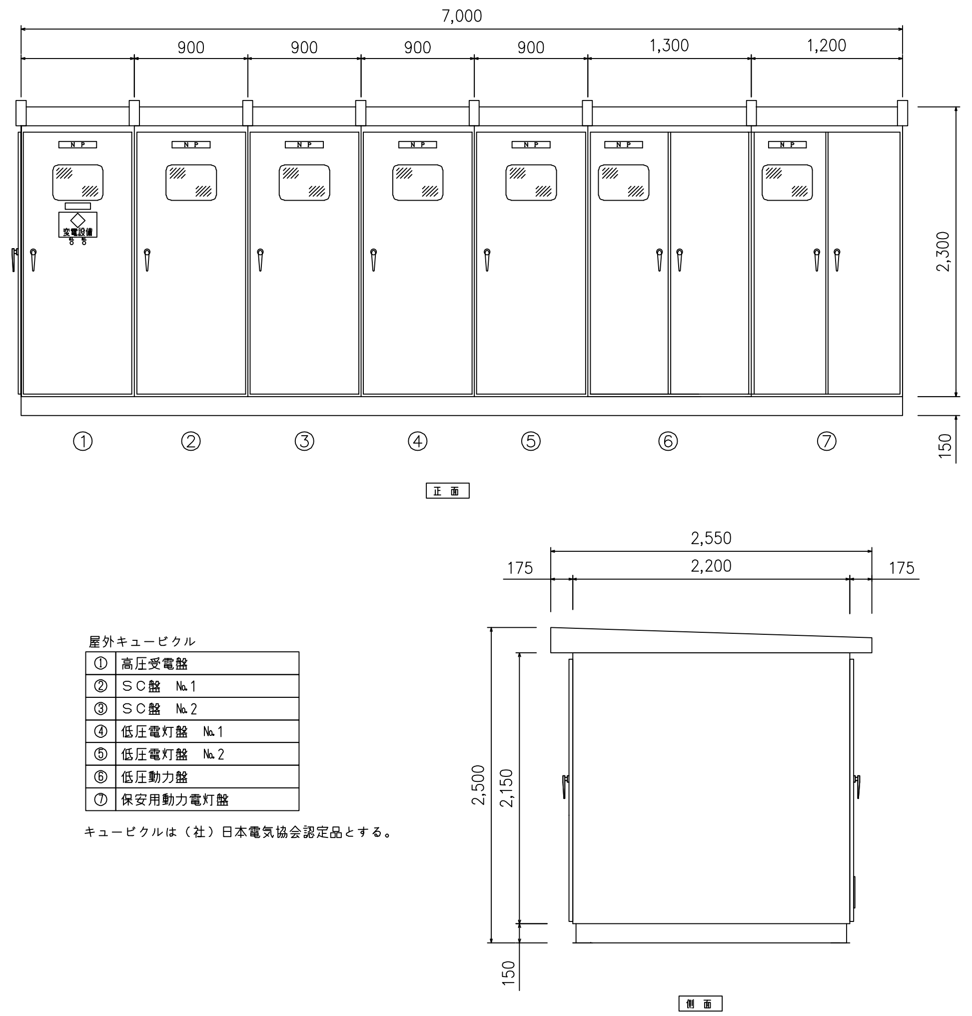

屋外キュービクル

①	高圧受電盤
②	ＳＣ盤　№1
③	ＳＣ盤　№2
④	低圧電灯盤　№1
⑤	低圧電灯盤　№2
⑥	低圧動力盤
⑦	保安用動力電灯盤

キュービクルは（社）日本電気協会認定品とする。

屋外キュービクル姿図　S=1/30

竣工年月日	. .	. .
監理者印		. .
		. .
施工者印		. .
		. .

技にこころを
株式会社 大建設計
DATE 2025 . 3 . 14
PROJ. TITLE 防災拠点整備事業 牟岐町役場新庁舎・海部消防組合新庁舎新築工事
【役場】電気
PROJ. NO 0-2023-120
DWG. TITLE 受変電設備 単線結線図
SCALE N/S(A1) N/S(A3)
DWG. NO E-101

要目表

発電機	形　式		横軸回転界磁形同期発電機	エンジン	形　式		立形水冷４サイクルディーゼル機関
	容　量		152 kVA		燃焼方式		直接噴射式
			121.6 kW		定格出力		210 kW
	電　圧		220 V		回転速度		1800 min^{-1}
	電　流		399 A		総排気量		6.7 L
	周波数		60 Hz		冷却方式		ラジエータ冷却式
	回転速度		1800 min^{-1}		冷却水量		21.8 L
	相　数		3相 3線		始動方式		セルモータによる電気始動式
	極　数		4 極		セルモータ容量		DC12V - 3.2kW
	力　率		80 %（遅れ）		使用燃料	種　類	軽油
	励磁方法		ブラシレス			小出槽容量	490L
	耐熱クラス		180 (H)			塗装色	重耐塩塗装
	保護方式		IP00（開放形）			ベース　仕　様	溶融亜鉛メッキ
	冷却方式		IC01（自由通流形）			地下タンク容量	3000L
充電方式			半導体式全自動充電			燃料持時間	2.6 h
キュービクル	騒音値 ※1		約 75dB (A) 以下		潤滑油量（全量-有効）		15.8 - 5.9 L
	塗装色		5Y7／1　半ツヤ		ラジエータファン排風量		165 m^3／min
			重耐塩塗装		バッテリー	種　類	REH
ベース	仕　様		溶融亜鉛メッキ			容　量	DC12V - 80Ah
乾燥質量			2410 kg	始動時間			10／40秒 以内
装備質量			2520 kg	認　定			(-社) 日本内燃力発電設備協会

※　4方向エネルギー平均（機側 1m、高さ 1.2m　半自由音場下による）

遠隔監視項目

項　目		項　目	
状態	制御電源	システムデータ	発電機電圧
	自動/試験		発電機電流
	商用有/無し		発電機周波数
	保守運転		充電電圧
	負荷商用/負荷発電		バッテリ電圧
	始動命令		潤滑油圧力
	停止命令		潤滑油温度
	始動準備完了		冷却水温度
	低速度		機関回転数
	遠方/手元		アワーメータ
	発電中		始動時間
	充電中		パッケージ内温度
	故障		燃料残量（搭載）
	重故障一括		
	軽故障一括		

※　メーカによる常時遠隔監視が可能な通信端末を装備すること
※　項目名称は参考とする
※　電波の受信状況により、別途配線が必要となります
（通信状況によりご利用いただけない場合もございます）
※　ご利用の際は別途ユーザー情報登録が必要になります

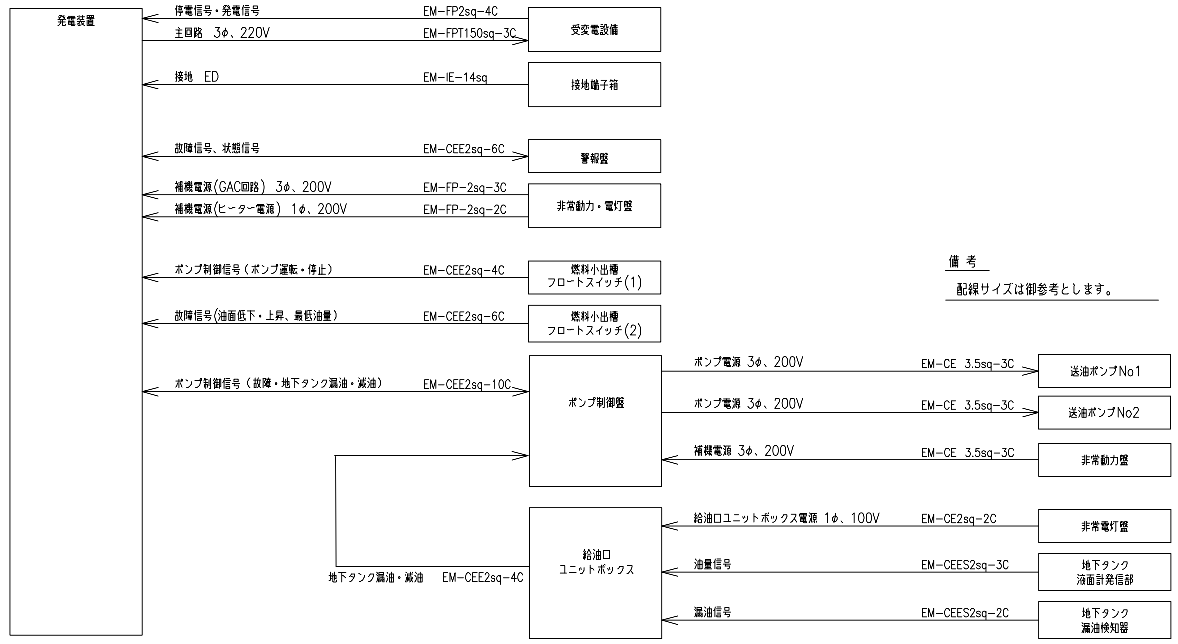

機器間配線系統図

保護装置一覧表

項　目	警報表示灯	警　報	機関自動停止	主回路遮断	外部信号
潤滑油油圧低下	○	○	○	○	重故障 ○ （一括）
冷却水温度上昇	○	○	○	○	
過回転（過速度）	○	○	○	○	
始　動　渋　滞	○	○	○	—	
過　電　流	○	○	×	○	
緊　急　停　止	○	○	○	○	
エンジン/CAN通信異常	○	○	○	○	
燃料油最低油量	○	○	○	○	
燃料小出槽油面低下	○	○	×	×	軽故障 ○ （一括）
地下燃料タンク油面上昇低下	○	○	×	×	
地下燃料タンク漏油	○	○	×	×	
燃料移送ポンプ故障	○	○	×	×	

【注記】

※燃料は満油渡しとする
※現地にて負荷試験（100% 3時間、110% 30分）を行うこと

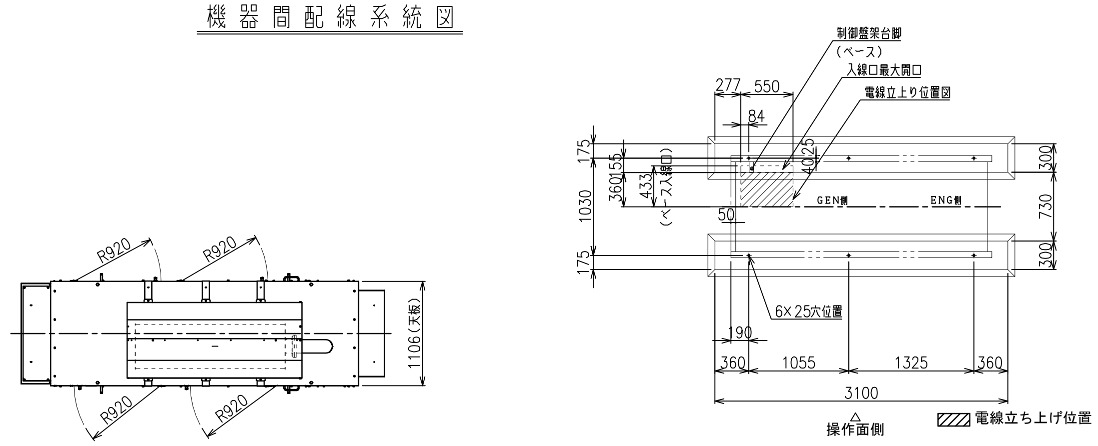

基礎及び電線立上がり位置図　S=1/40

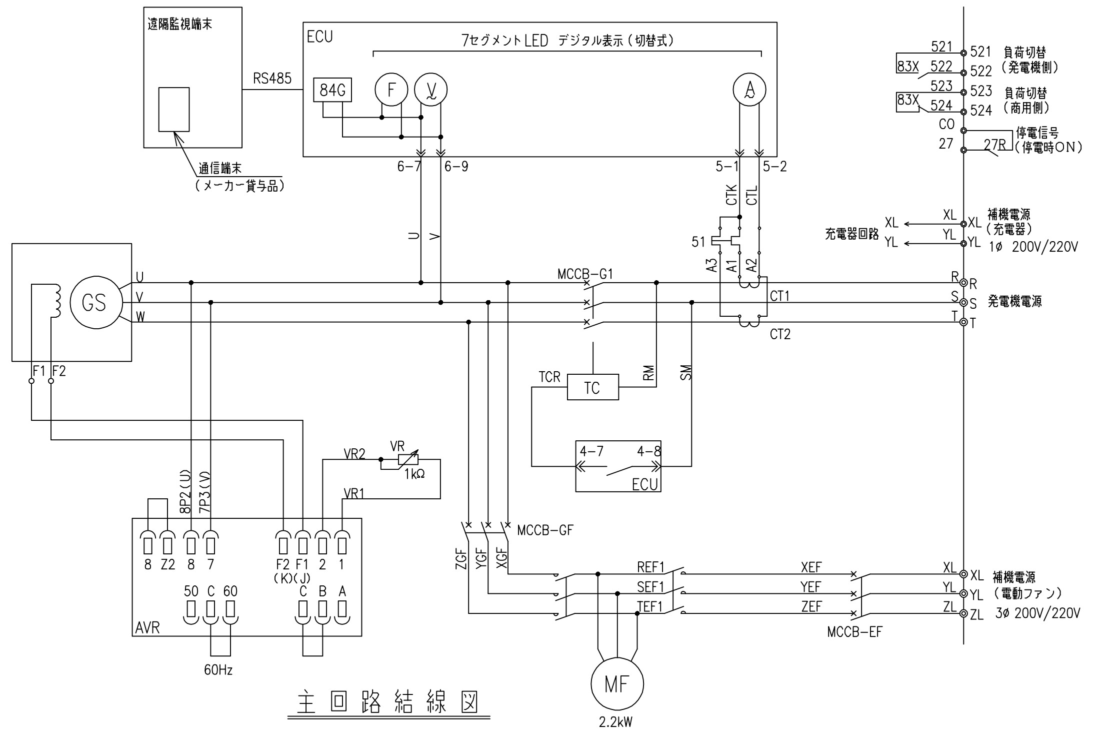

主回路結線図

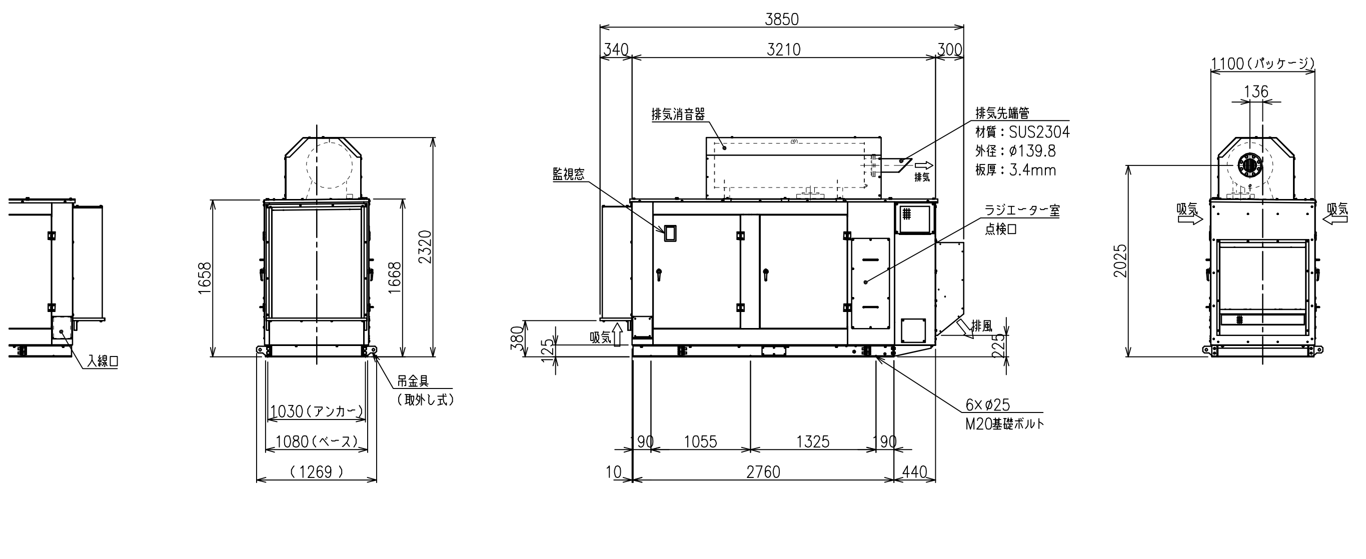

発電設備 外形図　S=1/40

竣工年月日	. .	. .
監理者印		. .
		. .
施工者印		. .
		. .

株式会社 大建設計

DATE	PROJ. TITLE	
2025 . 3 . 14	防災拠点整備事業 阜岐町役場新庁舎・海部消防組合新庁舎新築工事	【役場】 電気
PROJ. NO 0-2023-120	DWG. TITLE 非常用発電設備 仕様書・外形図 1:40 (A1) SCALE 1:80 (A3)	DWG. NO E-102

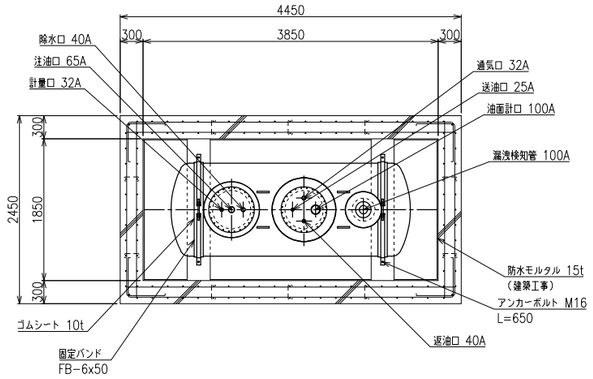

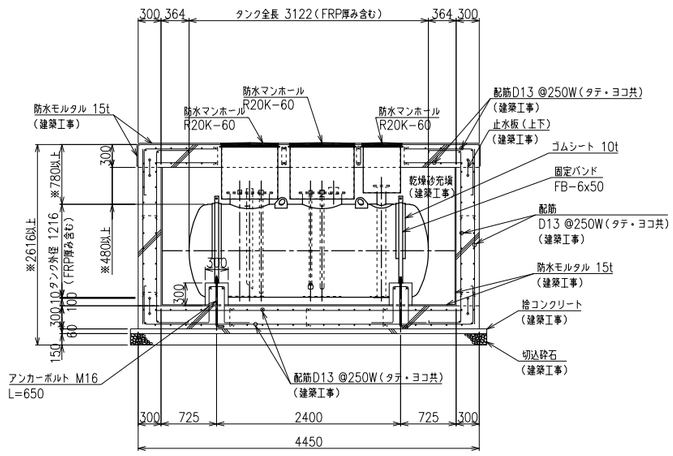

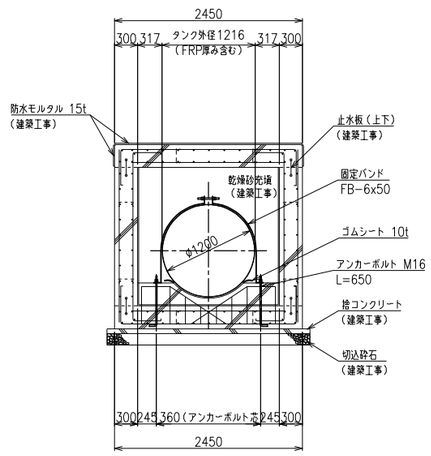

地下燃料タンク 3000L 外形図 S=1/40

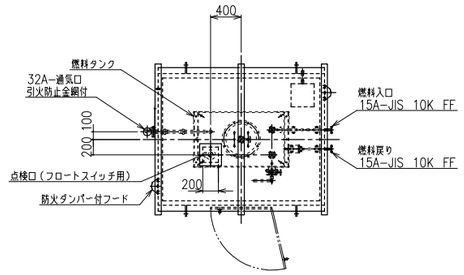

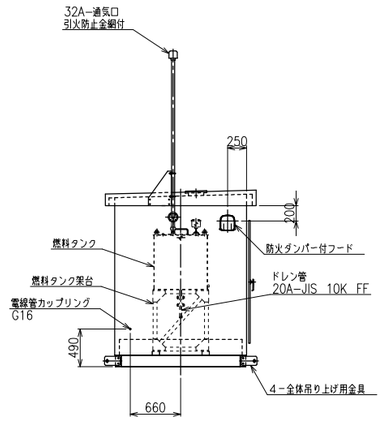

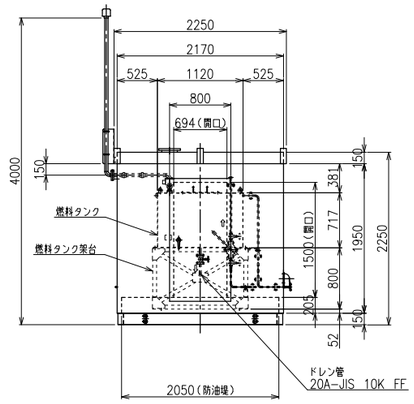

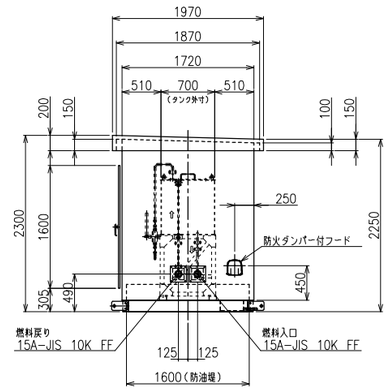

燃料小出槽(油庫)490L 外形図 S=1/40

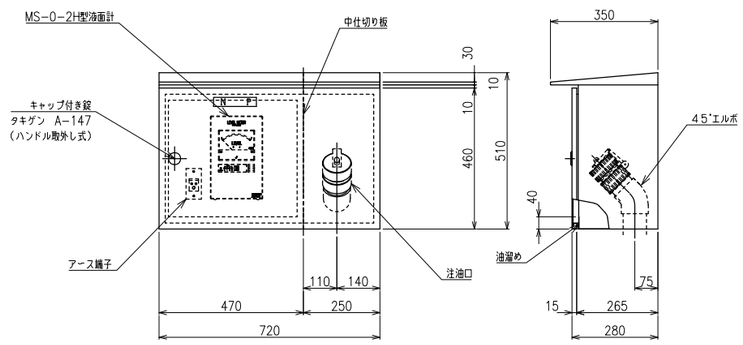

給油口ボックス(壁掛式) 外形図 S=1/10

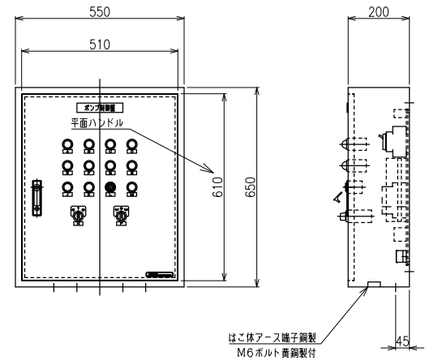

ポンプ操作盤(壁掛式) 外形図 S=1/10

竣工年月日	. .	. .	技にこころを 株式会社 大建設計	DATE 2025 . 3 . 14	PROJ. TITLE 防災拠点整備事業 牟岐町役場新庁舎・海部消防組合新庁舎新築工事	【役場】 電気
監理者印		. .				
		. .		PROJ. NO 0-2023-120	DWG. TITLE 非常用発電設備 機器外形図 SCALE 1:40 (A1) 1:80 (A3)	DWG. NO E-103
施工者印		. .				
		. .				

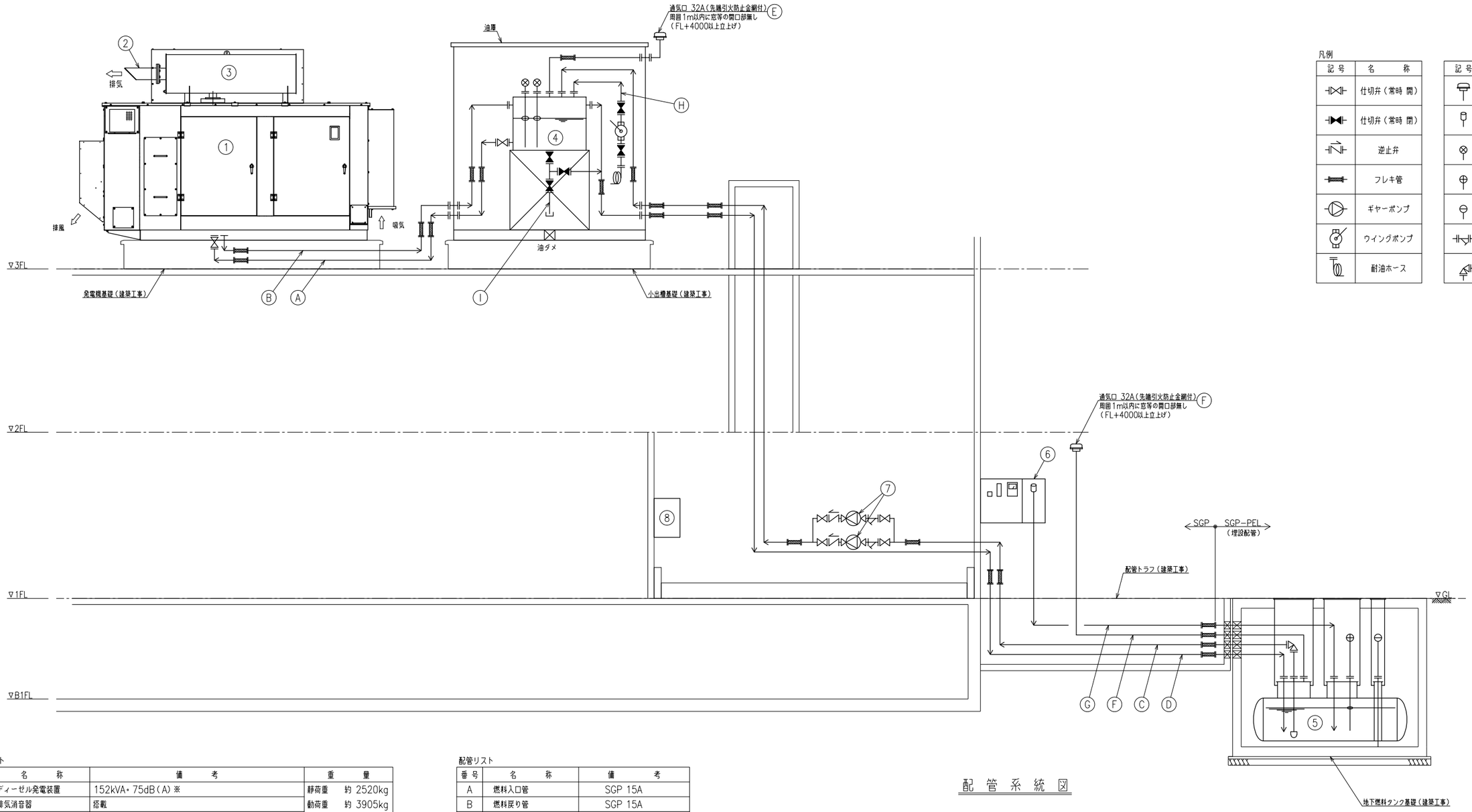

凡例

記号	名称
	仕切弁（常時 開）
	仕切弁（常時 閉）
	逆止弁
	フレキ管
	ギヤーポンプ
	ウイングポンプ
	耐油ホース

記号	名称
	通気頭
	給油口（65A）
	フロートスイッチ
	油面計発信器
	漏油探知器
	Y型ストレーナ
	L型逆止弁

配管系統図

機器リスト

番号	名称	備考	重量
1	ディーゼル発電装置	152kVA・75dB（A）※	静荷重 約 2520kg 動荷重 約 3905kg
2	排気消音器	搭載	
3	排気管	材質：SUS2304 外径：φ139.8 板厚：3.4mm	
4	燃料小出槽	490L・油庫式 軽油	満油時 約 1537kg
5	地下燃料タンク	3000L・地下埋設ピット式・円筒横型・２重殻式 軽油	－
6	給油口ボックス	屋外自立型・SUS製 給油口 65A・液面指示計・ローリーアース	－
7	燃料移送ポンプ	0.4kW×2	－
8	ポンプ操作盤	屋内・壁掛式	－

※ 4方向エネルギー平均
機側1m、高サ1.2m 半自由音場下による

配管リスト

番号	名称	備考
A	燃料入口管	SGP 15A
B	燃料戻り管	SGP 15A
C	燃料移送管	SGP 25A ※
D	燃料返油管	SGP 40A ※
E	通気管（小出槽）	SGP 32A
F	通気管（地下タンク）	SGP 32A ※
G	給油管	SGP 65A ※
H	汲上管	SGP 20A
I	ドレン管	SGP 20A

※ 埋設管は被覆管とする

竣工年月日	・ ・	・ ・	
監理者印		・ ・	
		・ ・	
施工者印		・ ・	
		・ ・	

株式会社 大建設計 技にこころを

DATE 2025 . 3 . 14

PROJ. NO 0-2023-120

PROJ. TITLE 防災拠点整備事業 牟岐町役場新庁舎・海部消防組合新庁舎新築工事

DWG. TITLE 非常用発電設備 配管系統図

SCALE － (A1) － (A3)

【役場】電気

DWG. NO E-104

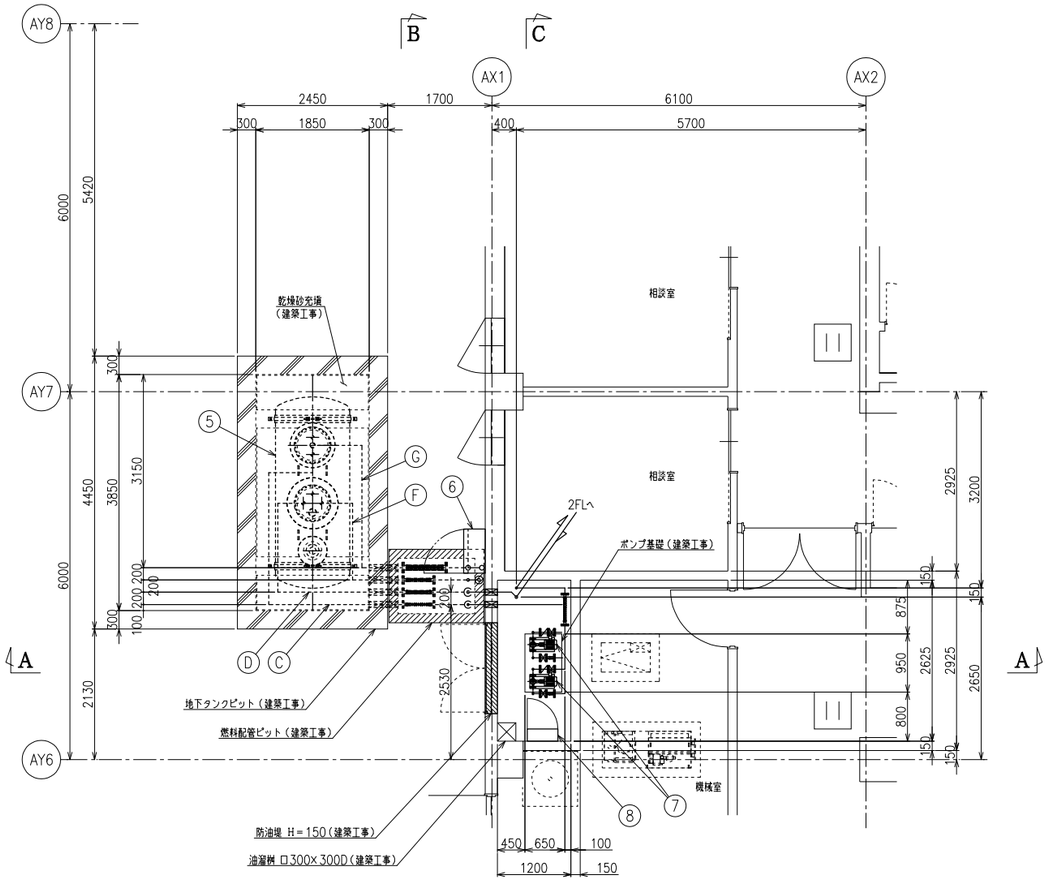

地下燃料タンク設備 配置平面図　S=1/50

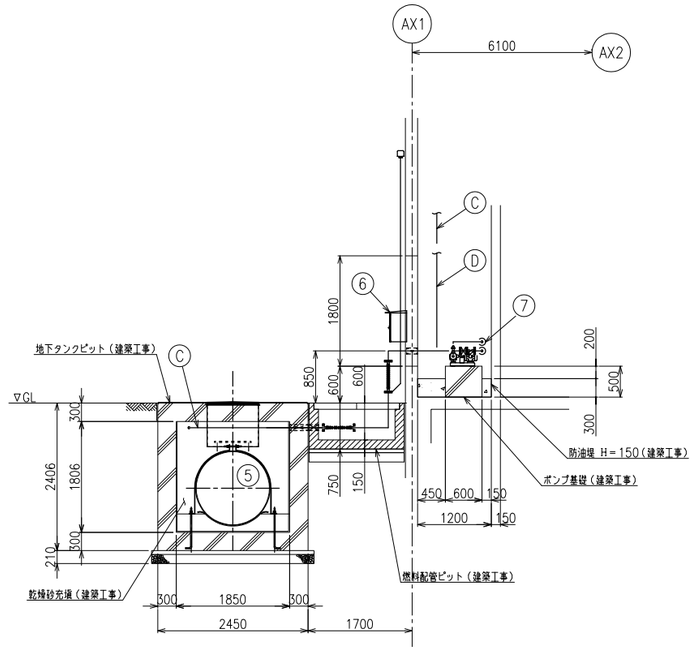

A－A 断面図　S=1/50

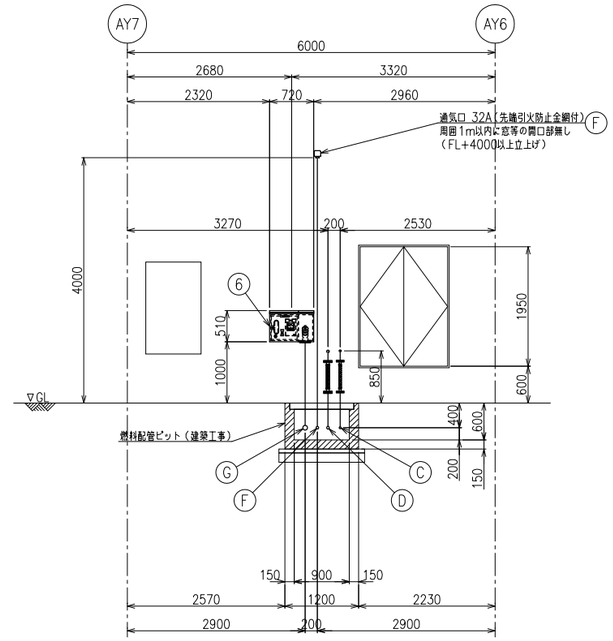

B－B 断面図　S=1/50

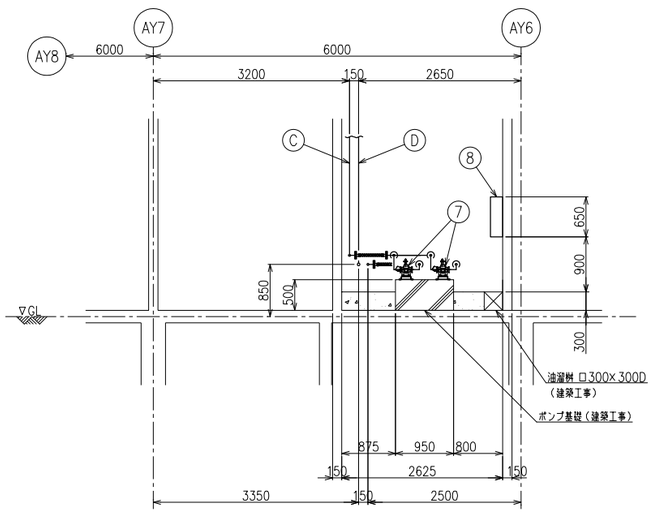

C－C 断面図　S=1/50

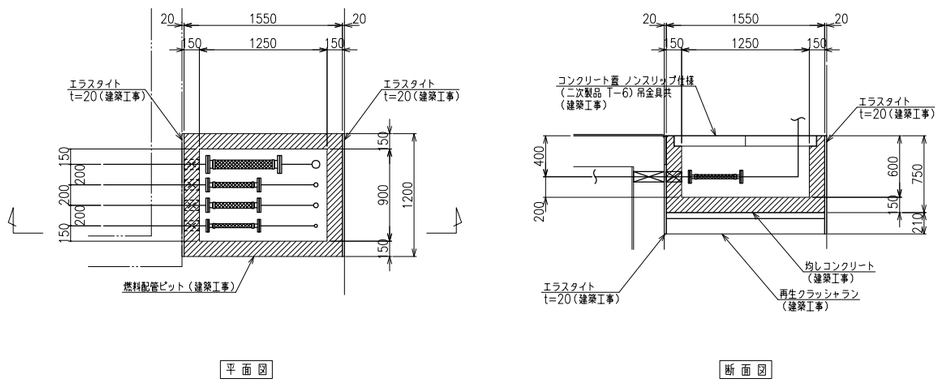

燃料配管ピット詳細図　S=1/30

機器リスト

番号	名称	備考	重量
1	ディーゼル発電装置	152kVA・75dB(A)※	静荷重　約 2520kg
2	排気消音器	搭載	動荷重　約 3905kg
3	排気管	材質：SUS2304 外径：ø139.8 板厚：3.4mm	
4	燃料小出槽	490L・油庫式 軽油	満油時　約 1537kg
5	地下燃料タンク	3000L・地下埋設ピット式・円筒横型・2重殻式 軽油	－
6	給油口ボックス	屋外自立型・SUS製 給油口 65A・液面指示計・ローリーアース	－
7	燃料移送ポンプ	0.4kW×2	－
8	ポンプ操作盤	屋内・壁掛式	－

※　4方向エネルギー平均
機側1m、高サ1.2m　半自由音場下による

配管リスト

番号	名称	備考
A	燃料入口管	SGP 15A
B	燃料戻り管	SGP 15A
C	燃料移送管	SGP 25A ※
D	燃料返油管	SGP 40A ※
E	通気管（小出槽）	SGP 32A
F	通気管（地下タンク）	SGP 32A ※
G	給油管	SGP 65A ※
H	汲上管	SGP 20A
I	ドレン管	SGP 20A

※ 埋設管は被覆管とする

竣工年月日	. .	. .	
監理者印		. .	
		. .	
施工者印		. .	
		. .	

株式会社 大建設計　技にこころを

DATE 2025 . 3 . 14
PROJ. NO 0-2023-120

PROJ. TITLE 防災拠点整備事業
牟岐町役場新庁舎・海部消防組合新庁舎新築工事

DWG. TITLE 非常用発電設備
1階地下燃料タンク配管・配置図

SCALE 1:50 (A1)
1:100 (A3)

【役場】
電気

DWG. NO E-105

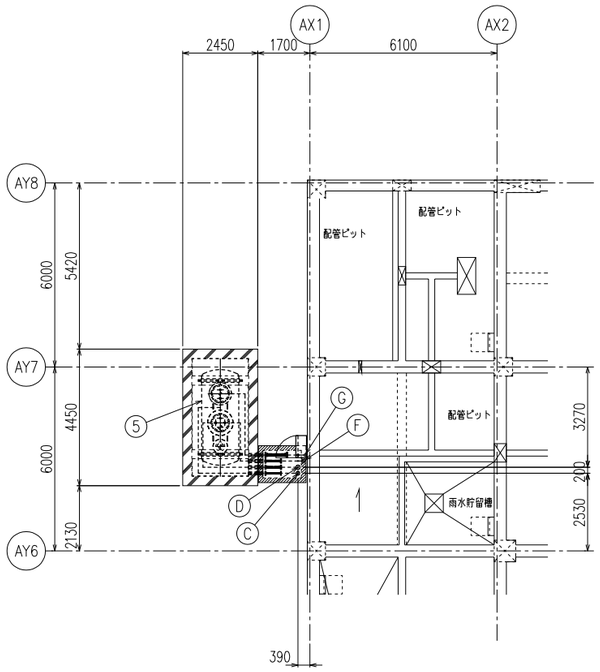

B1FL 燃料配管ルート図　S=1/100

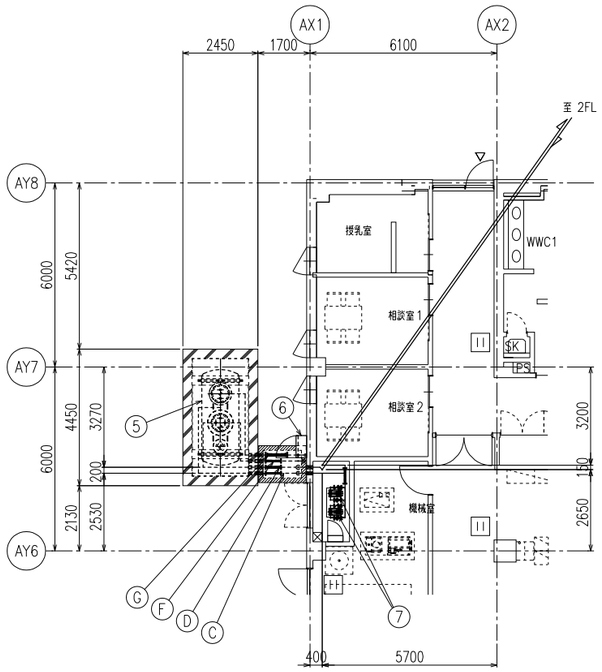

1FL 燃料配管ルート図　S=1/100

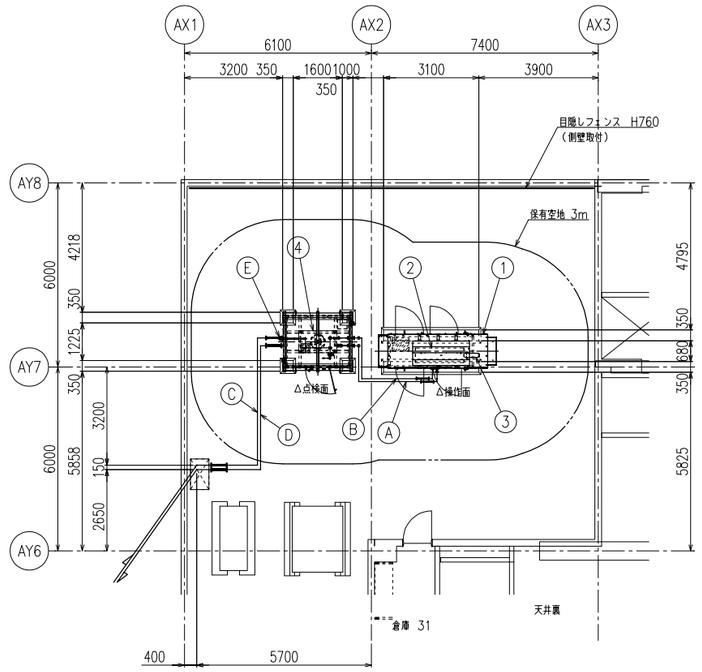

3FL 燃料配管ルート図　S=1/100

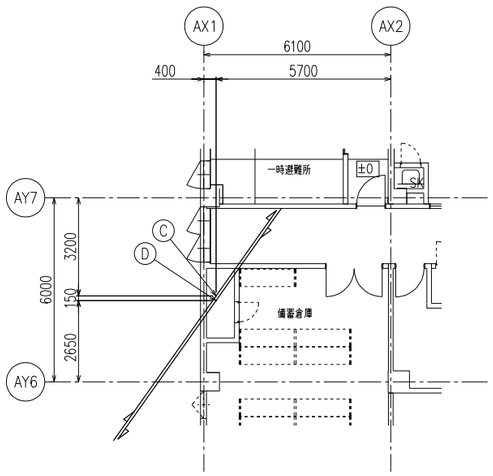

2FL 燃料配管ルート図　S=1/100

機器リスト

番号	名称	備考	重量
1	ディーゼル発電装置	152kVA・75dB（A）※	静荷重　約 2520kg 動荷重　約 3905kg
2	排気消音器	搭載	
3	排気管	材質：SUS2304 外径：φ139.8 板厚：3.4mm	
4	燃料小出槽	490L・油庫式 軽油	満油時　約 1537kg
5	地下燃料タンク	3000L・地下埋設ピット式・円筒横型・2重殻式 軽油	－
6	給油口ボックス	屋外自立型・SUS製 給油口 65A・液面指示計・ローリーアース	－
7	燃料移送ポンプ	0.4kW×2	－
8	ポンプ操作盤	屋内・壁掛式	－

※　4方向エネルギー平均
　機側1m、高サ1.2m　半自由音場下による

配管リスト

番号	名称	備考
A	燃料入口管	SGP 15A
B	燃料戻り管	SGP 15A
C	燃料移送管	SGP 25A ※
D	燃料返油管	SGP 40A ※
E	通気管（小出槽）	SGP 32A
F	通気管（地下タンク）	SGP 32A ※
G	給油管	SGP 65A ※
H	汲上管	SGP 20A
I	ドレン管	SGP 20A

※ 埋設管は被覆管とする

竣工年月日	. .	. .	株式会社 大建設計	DATE 2025 . 3 . 14	PROJ. TITLE 防災拠点整備事業 牟岐町役場新庁舎・海部消防組合新庁舎新築工事	【役場】 電気
監理者印		. .		PROJ. NO 0-2023-120	DWG. TITLE 非常用発電設備 全体配管ルート平面図 1:100(A1) SCALE 1:200(A3)	DWG. NO E-106
施工者印		. .				

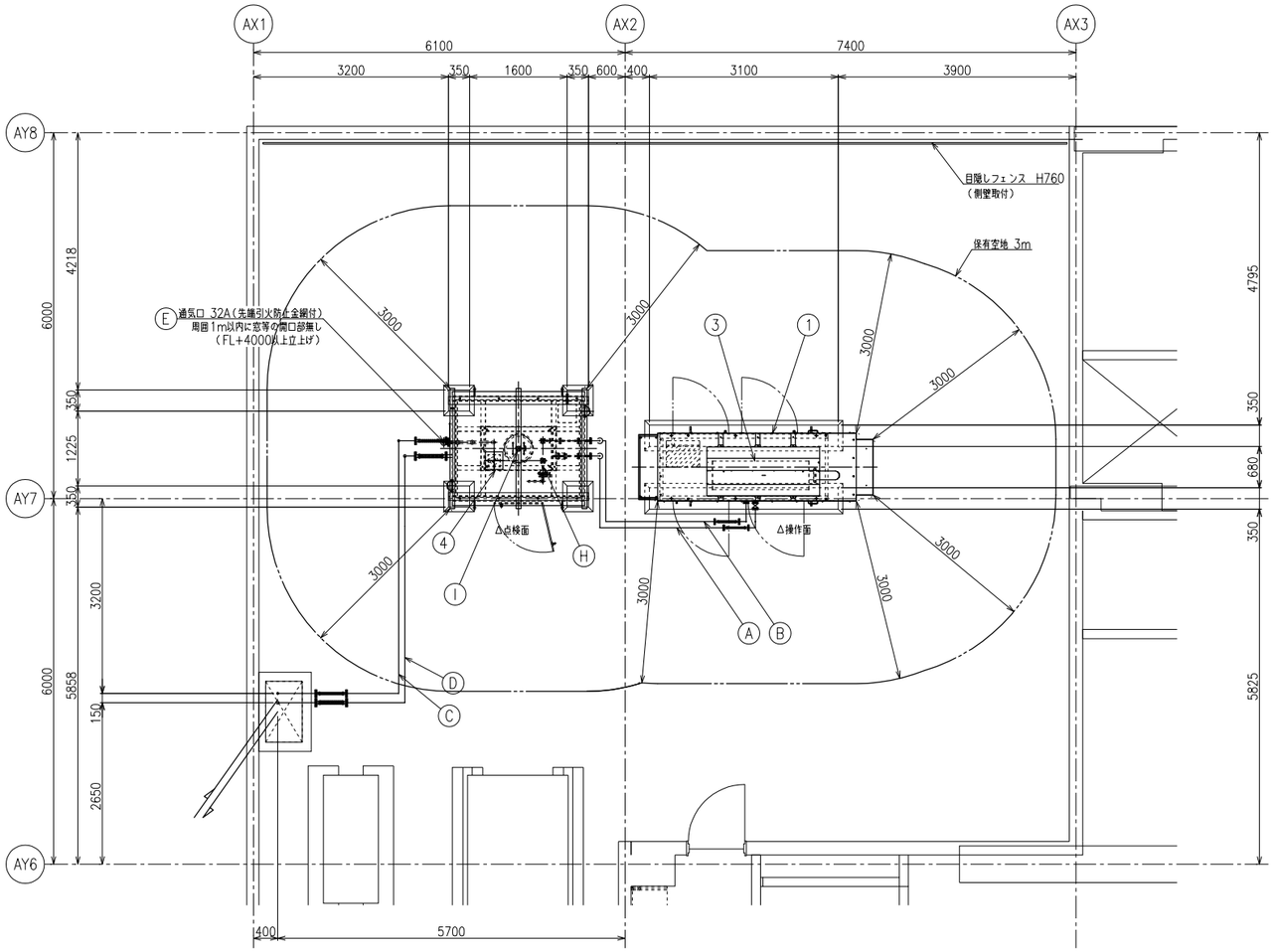

発電機設備 配置平面図 S=1/50

機器リスト

番号	名称	備考	重量
1	ディーゼル発電装置	152kVA・75dB(A) ※	静荷重 約 2520kg 動荷重 約 3905kg
2	排気消音器	搭載	
3	排気管	材質：SUS2304 外径：ø139.8 板厚：3.4mm	
4	燃料小出槽	490L・油庫式 軽油	満油時 約 1537kg
5	地下燃料タンク	3000L・地下埋設ピット式・円筒横型・2重殻式 軽油	—
6	給油口ボックス	屋外自立型・SUS製 給油口 65A・液面指示計・ローリーアース	—
7	燃料移送ポンプ	0.4kW×2	—
8	ポンプ操作盤	屋内・壁掛式	—

※ 4方向エネルギー平均
機側1m、高サ1.2m 半自由音場下による

配管リスト

番号	名称	備考
A	燃料入口管	SGP 15A
B	燃料戻り管	SGP 15A
C	燃料移送管	SGP 25A ※
D	燃料返油管	SGP 40A ※
E	通気管（小出槽）	SGP 32A
F	通気管（地下タンク）	SGP 32A ※
G	給油管	SGP 65A ※
H	汲上管	SGP 20A
I	ドレン管	SGP 20A

※ 埋設管は被覆管とする

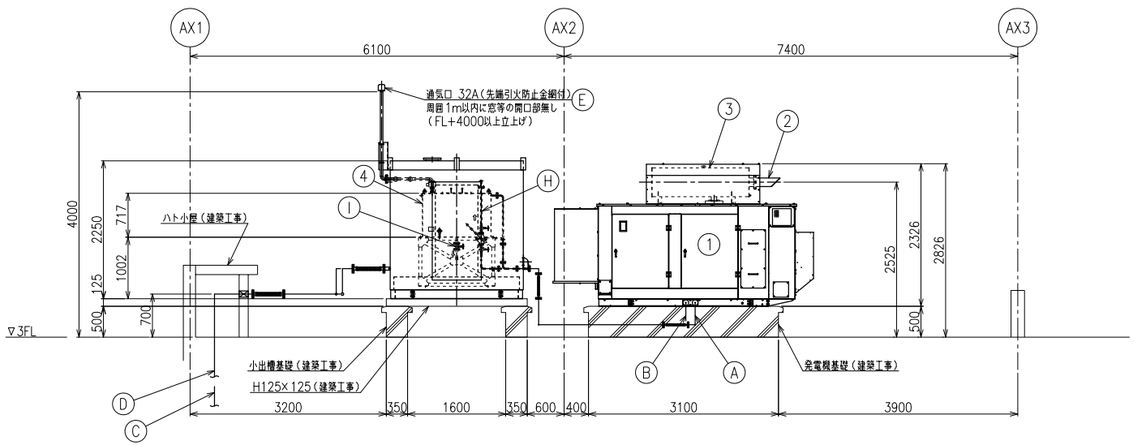

A－A 断面図 S=1/50

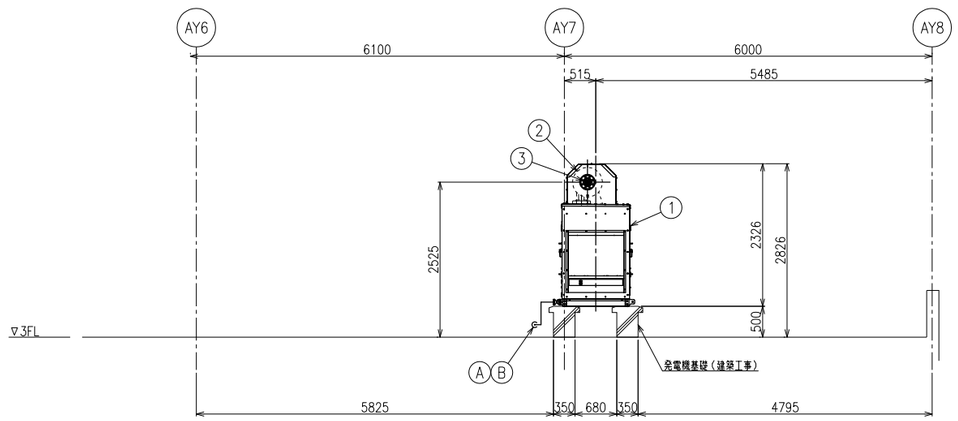

B－B 断面図 S=1/50

竣工年月日	. .	. .	
監理者印		. .	
		. .	
施工者印		. .	
		. .	

技にこころを 株式会社 大建設計

DATE 2025 . 3 . 14

PROJ. NO 0-2023-120

PROJ. TITLE 防災拠点整備事業 牟岐町役場新庁舎・海部消防組合新庁舎新築工事

DWG. TITLE 非常用発電設備 3階発電機配管・配置図

SCALE 1:50(A1) 1:100(A3)

【役場】電気

DWG. NO E-107

動力盤標準結線図

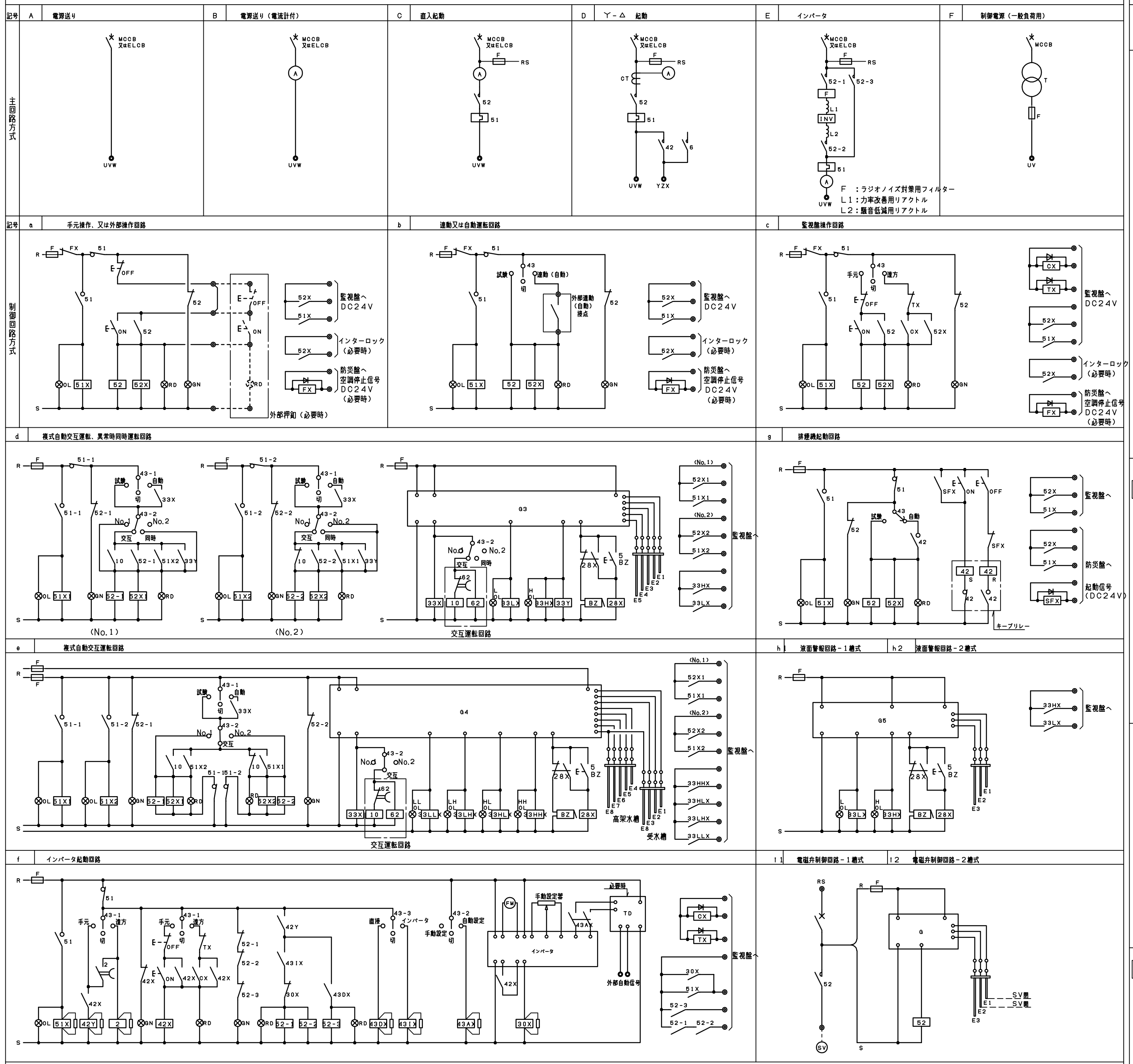

（注記）

1） 起動方式は、下記とする。

・200V ファン 11kW以上， ポンプ 15kW以上Y － 起動

・400V ファン 22kW以上， ポンプ 30kW以上Y － 起動

2） 電動機過負荷保護は、MMCB（モーター用），MELB（モーター用）でも可とする。

3） 動力盤に負荷毎の接地端子台、または接地銅バーを取付とする。

なお、ELCB回路用には、別の接地端子台、または接地銅バーを取付とする。

4） 電流計は、0.75kW以上に取付け、赤指針付とする。（A，F回路は除く）

5） 電流計は、15A以上（200V 3.7kW以上，400V 7.5kW以上）CT付とする。

6） 表示灯類は、LEDランプとする。

7） 動力盤の名幹線には、電源表示灯（LED）取付とする。

8） 屋外設置の盤は、SUS製とする。（EPS内は、一般仕様）自立盤は、転倒防止措置を見込むこと。

9） 主幹および分岐ブレーカーは全てトリップ接点付とする。

10） ELCBの感度電流は30mAとし、動作時間は0．1Sと0．3S切替型とすること。

11） 屋内形はIP2XC以上、屋外形はIP24C以上とすること。

12） トップランナーモータ（IE3モーター）については、メーカー推奨の分岐ブレーカ、サーマル及びケーブルサイズを選定すること。

13） 工事請負者、電気設備施工者を記した銘板を扉内側に取付のこと。

14） SPDはクラスⅡとする。

動力盤リスト（1）

盤名称・幹線	遮断器 ELCB	MCCB	2P	3P	遮断器容量 AF/AT	機器名称	電圧 (V)	回路番号	容量 (kw)	動力制御盤 結線記号	インターロック及び連動	発停	運転表示	故障表示	警報表示	警報盤 発停	運転表示	故障表示	警報表示	火災時停止	配管・配線サイズ	備考
YM1-1 (屋内露出型) 鋼板製・屋内 1GM1 GAC 3φ3W200V MCCB3P 50/20 MCCB 3P 50/50A SPD EL	○			○	50/20	PW-Y-1 雑用水加圧給水ポンプ	3φ200		1.1	A								○			EM-CE3.5°-4C (E31)	EM-CEE2°-2C (E19)
						合 計			1.1													
1M1 AC 3φ3W200V MCCB3P 50/30 MCCB 3P 50/50A SPD EL	○			○	50/30	HP-Y-1 自動冷媒ヒートポンプ給湯器	3φ200		1.5	A								○			EM-CE3.5°-4C (E31)	EM-CEE2°-2C (E19)
						合 計			1.5													
YM1-2 (屋内露出型) 鋼板製・屋内 1M1 AC 3φ3W200V MCCB3P 50/40 MCCB 3P 50/50A SPD EL	○			○	50/20	PD-Y-1 制御盤	3φ200		0.25x2	A								○			EM-CE3.5°-4C (E31)	EM-CEE2°-2C (E19)
	○			○	50/20	雨水濾過装置制御盤	3φ200		2.0KVA	A								○			EM-CE3.5°-4C (E31)	EM-CEE2°-2C (E19)
	○			○	50/20	循環滅菌装置制御盤	3φ200		1.5KVA	A								○			EM-CE3.5°-4C (E31)	EM-CEE2°-2C (E19)
	○			○	50/20	浄化槽制御盤A	3φ200		1.81	A								○			EM-CE5.5°-3C (E25) (FEP30)	EM-CEE2°-2C (E19)
						合 計			2.31+3.5KVA													
YM1-3 (屋内露出型) 鋼板製・屋内 1M1 AC 3φ3W200V MCCB3P 50/20 MCCB 3P 50/50A SPD EL	○			○	50/20	PD-Y-1 制御盤	3φ200		0.25x2	A								○			EM-CE3.5°-4C (E31)	EM-CEE2°-2C (E19)
	○			○	50/20	PD-Y-2 制御盤	3φ200		0.4×2	A								○			EM-CE3.5°-4C (E31)	EM-CEE2°-2C (E19)
						合 計			1.3													
YM2-1 (屋内露出型) 鋼板製・屋内 1M2 AC 3φ3W200V MCCB3P 100/60 MCCB 3P 50/50A SPD EL	○			○	50/40	ACP-Y-3A ビル用マルチエアコン室内機	3φ200		0.35	A											EM-CE5.5°-4C (G28)	
	○			○	50/40	ACP-Y-3A ビル用マルチエアコン室内機	3φ200		0.35	A											EM-CE5.5°-4C (G28)	
	○			○	50/30	HEU-Y-208 全熱交換器	3φ200		3.0	A											EM-CE5.5°-4C (G28)	
						合 計			3.7													
YM2-2 (屋内露出型) 鋼板製・屋内 1GM2 GAC 3φ3W200V MCCB3P 50/40 MCCB 3P 50/50A SPD EL	○			○	50/30	PAC-Y-6 パッケージエアコン室内機	3φ200		4.1	A											EM-CE5.5°-4C (G28)	
	○			○	50/30	PAC-Y-6 パッケージエアコン室内機	3φ200		4.1	A											EM-CE5.5°-4C (G28)	
						合 計			8.2													

竣工年月日	. .	. .
監理者印		. .
		. .
施工者印		. .
		. .

技にこころを
株式会社 大建設計

DATE	2025 . 3 . 14
PROJ. NO	0-2023-120
PROJ. TITLE	防災拠点整備事業 牟岐町役場新庁舎・海部消防組合新庁舎新築工事
DWG. TITLE	動力盤標準結線図・動力盤リスト(1)
SCALE	N/S (A1) N/S (A3)
【役場】	電気
DWG. NO	E-108

動力盤リスト（2）

盤名称・幹線	遮断器 ELCB	遮断器 MCCB	遮断器 2P	遮断器 3P	遮断器容量 AF/AT	機器名称	電圧 (V)	回路番号	容量 (kw)	動力制御盤 結線記号	動力制御盤 インターロック及び連動	動力制御盤 発停	動力制御盤 運転表示	動力制御盤 故障表示	動力制御盤 警報表示	警報盤 発停	警報盤 運転表示	警報盤 故障表示	警報盤 警報表示	警報盤 火災時停止	配管・配線サイズ	備考
YMR-1																						
（屋外自立型）																						
SUS製・屋外																						
転倒防止対策																						
1M3 AC 3φ3W200V MCCB3P 225/150																						
	○			○	225/125	ACP-Y-2 ビル用マルチエアコン室外機	3φ200		20.6	A											EM-CET38° E8° (G54)	
MCCB 3P 50/50A	○			○	50/20	PAC-Y-4 パッケージエアコン室外機	3φ200		2.89	A											EM-CE3.5°-4C (G28)	
SPD																						
						合 計			22.95												EM-CE5.5°-4C (G28)	
EL																						
1M4 AC 3φ3W200V MCCB3P 225/150																						
	○			○	100/100	ACP-Y-4 ビル用マルチエアコン室外機	3φ200		13.2	A											EM-CET38° E8° (G54)	
MCCB 3P 50/50A	○			○	50/30	PAC-Y-5 パッケージエアコン室外機	3φ200		6.4	A											EM-CE5.5°-4C (G28)	
SPD																						
						合 計			19.6													
EL																						
1GM3 GAC 3φ3W200V MCCB3P 225/175																						
	○			○	50/20	PAC-Y-1 パッケージ形空気調和機	3φ200		1.71	A											EM-CE3.5°-4C (G28)	
MCCB 3P 50/50A	○			○	50/20	PAC-Y-2 パッケージ形空気調和機	3φ200		1.66	A											EM-CE3.5°-4C (G28)	
SPD	○			○	50/20	PAC-Y-3 パッケージ形空気調和機	3φ200		1.51	A											EM-CE3.5°-4C (G28)	
	○			○	100/75	PAC-Y-6 パッケージ形空気調和機	3φ200		11.8	A											EM-CET22° E8° (G54)	基準 60A
EL	○			○	100/75	PAC-Y-6 パッケージ形空気調和機	3φ200		11.8	A											EM-CET22° E8° (G54)	基準 60A
						合 計			28.48													
1GM4 GAC 3φ3W200V MCCB3P 225/150																						
	○			○	100/100	ACP-Y-1 ビル用マルチエアコン室外機	3φ200		13.2	A											EM-CET38° E8° (G54)	
MCCB 3P 50/50A	○			○	50/40	ACP-Y-3 ビル用マルチエアコン室外機	3φ200		5.73	A											EM-CE3.5°-4C (G28)	
SPD																						
						合 計			18.93													
EL																						

盤名称・幹線	遮断器 ELCB	遮断器 MCCB	遮断器 2P	遮断器 3P	遮断器容量 AF/AT	機器名称	電圧 (V)	回路番号	容量 (kw)	動力制御盤 結線記号	動力制御盤 インターロック及び連動	動力制御盤 発停	動力制御盤 運転表示	動力制御盤 故障表示	動力制御盤 警報表示	警報盤 発停	警報盤 運転表示	警報盤 故障表示	警報盤 警報表示	警報盤 火災時停止	配管・配線サイズ	備考

竣工年月日	. .	. .	技にこころを 株式会社 大建設計	DATE 2025 . 3 . 14	PROJ. TITLE 防災拠点整備事業 牟岐町役場新庁舎・海部消防組合新庁舎新築工事	【役場】 電気
監理者印		. .				
		. .		PROJ. NO 0-2023-120	DWG. TITLE 動力盤リスト(2) SCALE N/S(A1) N/S(A3)	DWG. NO E-109
施工者印		. .				
		. .				

分電盤標準結線図

A　標準結線図

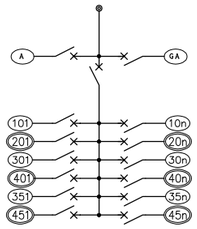

（注）分岐MCCB 2P及びELCB 2Pは、JIS協約型1Pサイズとすること。

B　キャビネット形式

記号	形式	備考
G	屋内露出壁掛形（扉有）	鋼板製（メーカー標準色）
T	屋内露出自立形（扉有）	鋼板製（メーカー標準色）
TA	屋内露出壁掛形（扉有）	鋼板製（メーカー標準色・上部配線用ダクト）
TB	屋内露出自立形（扉有）	鋼板製（指定色塗装・上下部配線用ダクト）
TC	屋内露出壁掛形（扉有）	鋼板製（指定色塗装・下部配線用ダクト）
D	屋内露出形（扉無し）	鋼板製（指定色塗装・設備総合盤内）
T−O	屋内露出自立形（扉有）	SUS製（防水型）

※盤は全て指定色塗装とすること。
※配線用ダクトも、盤同様に指定色塗装とすること。

凡　例

10n	AC 100V	電灯回路	R．R	20Aリモコンリレー	
20n	AC 200V	電灯回路	T／U	リレー制御用T／U（4回路用）	
30n	AC 100V	コンセント回路	R．Tr	リモコントランス	
40n	AC 200V	コンセント回路	CPU	伝送ユニット	
35n	AC 100V	空調・換気・建築機器回路	TM	年間プログラムタイマユニット	
45n	AC 200V	空調・換気・建築機器回路		（パナソニックES：WRT3540K 相当品）	
10n	GAC 100V	電灯回路	入力T／U	接点入力用T／U（4入力用）	
20n	GAC 200V	電灯回路	連続T／U	連続調光用T／U	
30n	GAC 100V	コンセント回路	E．E	EEスイッチ連動ユニット	
40n	GAC 200V	コンセント回路	Z	増幅器	
45n	GAC 100V	空調・換気・建築機器回路	SPD	クラス2	
55n	GAC 200V	空調・換気・建築機器回路	TM～	ディライトON　タイマーOFF	
				若しくは、タイマーON　タイマーOFF	
A	AC 100V	コンセント回路　主幹一次側			
GA	GAC 100V	コンセント回路　主幹一次側	Wh	電力量計（検定付・パルス発信付）	
			U<	不足電圧継電器	
				波投形電磁接触器（27信号にて切替）	
			Mg	マグネットリレー	

電灯分電盤　注記

注1）（TM)は年間プログラムタイマーによる点滅区分を表す。
注2）タイマーON、タイマーOFF若しくはデイライトON、タイマーOFFについては、現場監督者に確認の上決定とすること。
注3）盤内に組み込むフル2線式リモコン用年間プログラムタイマーは30プログラム、ソーラータイマー機能付とし、
　　制御時刻の設定については、現場監督者と打合せの上決定すること。
注4）備考欄 SPD は、分岐開閉器二次側にSPD（クラス2・単相2線用）を取付けること。
注5）設置する主開閉器は、中性線欠相保護機能付とする。
注6）漏電遮断器は全て漏電警報接点付とする。また感度電流は30mAとし、動作時間は0．1Sと0．3S切替型とすること。
注7）特記無き漏電遮断器は高感度高速形（定格感度30mA以下・0．1秒以内）とする。
注8）フル2線式リモコン機器を取り付ける電灯分電盤には、フル2線信号線挿入部に「信号線雷サージ防護ユニット」1個を取り付けること。
注9）フル2線式リモコン機器を取り付ける電灯分電盤には、「フル2線信号増幅器」をリモコン回路構成上で必要に応じ適宜取り付けること。
注10）各分電盤間にフル2線制御用のCPEV1.2−1P(PF22)を敷設すること。
注11）フル2線設定用の小型パターン・グループ設定器（アドレス設定機能付）を1台納入すること。
注12）予備ブレーカースペースを見込むこと。
注13）負荷名称欄右端の「R」は、リモコンリレーとその数量を示す。
注14）予備分岐回路は、各設備毎の実装分岐回路の20％以上とする。（最大5回路）
注15）伝送ユニットは、グループ監視表示型（パナソニックES：WRT2055相当品）を使用すること。
注16）屋内形はIP2XC以上、屋外形はIP24C以上とすること。
注17）各階廊下の照明は、人感センサーにて段調光を行う。無人時の設定照度は施主及び現場監督者の承認を得て、
　　決定した照度に自動調光できる設定とすること。
注18）盤内にGACがある場合、リモコン機器の電源はGAC系統側に設置すること。

分電盤リスト（1）

YL1−1

（T）
1階
EPS

1L1 ── MCCB 3P 225/150A ── AC 1φ3W 200/100V ── SPD ── EL

（19．522kVA）
（予備4．0kVA）
（合計23．522kVA）

R．R　×24
T／U　×7
CPU　×1
TM　×1
R．Tr　×2
入力T／U　×2

盤名称・幹線	回路番号	分岐遮断器 MCCB 1P 50/20	MCCB 2P 50/20	ELCB 2P 50/20		負荷名称	容量(VA)	備考
	901		○			誘導灯	18	
						小　計	（　18）	
	非1		○			非常用照明	70	
	101		○			通路他電灯	197	R×1
	102		○			相談室2他電灯	306	R×1
	103		○			リフレッシュルーム電灯	128	
	104		○			外壁灯	35	RAT
	105		○			予備	500	
	106		○			予備	500	
						小　計	（1736）	
	201			○		外灯	320	RA
	202		○			中会議室他電灯	738	R×5
						小　計	（1058）	
	301		○			通路コンセント	400	
	302		○			通路コンセント	300	
	303		○			中会議室コンセント	400	
	304		○			小会議室11コンセント	400	
	305		○			小会議室12コンセント	400	
	306		○			ロビーコンセント	400	
	307		○			電気錠盤	500	
	308		○			相談室1他コンセント	400	
	309		○			廊下他コンセント	300	
	310			○		便座他コンセント	420	
	311			○		便座コンセント	640	
	312			○		便座コンセント	640	
	313			○		エレベーターピットコンセント	1200	
	314		○			機械室コンセント	300	
	315		○			男女更衣室コンセント	400	
	316		○			リフレッシュルームコンセント	200	
	317			○		冷蔵庫用コンセント	500	
	318			○		電子レンジコンセント	1200	
	319			○		電気ポット用コンセント	900	
	320			○		ＩＨ用コンセント	1500	
	321			○		外壁コンセント	200	
	322			○		外壁コンセント	300	
	323			○		自動販売機用コンセント	1500	
	324		○			端子盤	200	
	325		○			予備	500	
	326		○			予備	500	
	327		○			予備	500	
	328		○			予備	500	
	329		○			予備	500	
	330		○			予備	500	
						小　計	（16600）	
	351		○			全熱交換器	570	
	352		○			全熱交換器	510	
						小　計	（1080）	
	401			○		電気温水器	2000	
	402		○			予備	500	
						小　計	（2500）	
	451		○			空調室内機	390	
	452		○			空調室内機	140	
						小　計	（530）	
						合　計	23522	

1GL1

1GL1 ── MCCB 3P 100/100A ── GAC 1φ3W 200/100V ── SPD ── EL

（10．523kVA）
（予備3．0kVA）
（合計13．523kVA）

盤名称・幹線	回路番号	分岐遮断器 MCCB 1P 50/20	MCCB 2P 50/20	ELCB 2P 50/20		負荷名称	容量(VA)	備考
	901		○			排煙オペレーター用	400	
	902		○			排煙オペレーター用	400	
	903		○			排煙オペレーター用	800	
						小　計	（1600）	
	101		○			通路他電灯	78	R×1
	102		○			MWC１他電灯	206	R×2
	103		○			WWC1他電灯	206	R×3
	104		○			中会議室他電灯	156	R×2
	105		○			男女更衣室電灯	281	R×2
	106		○			リモコンTR	−	
	107		○			予備	500	
	108		○			予備	500	
						小　計	（1927）	
	201			○		外灯	566	R×5
	202		○			予備	500	
						小　計	1056	
	301			○		HWCコンセント	640	
	302			○		HWCコンセント	420	
	303			○		MWC1コンセント	1220	
	304			○		WWC1コンセント	1200	
	305			○		WWC1コンセント	600	
	306			○		HWCコンセント	510	
	307			○		授乳室コンセント	100	
	308			○		中会議室コンセント	300	
	309			○		中会議室11コンセント	200	
	310			○		中会議室コンセント	200	
	311		○			予備	500	
	312		○			予備	500	
						小　計	（6390）	
	351		○			全熱交換器	480	
	352		○			全熱交換器	480	
						小　計	（960）	
	451		○			空調室内機	1080	
	452		○			予備	500	
						小　計	（1580）	
						合　計	13523	

YL1−2

（T）
1階
EPS

1L2 ── MCCB 3P 225/200A ── AC 1φ3W 200/100V ── SPD ── EL

（33．166kVA）
（予備4．1kVA）
（合計37．266kVA）

R．R　×48
T／U　×12
CPU　×1
TM　×1
R．Tr　×1
入力T／U　×2

盤名称・幹線	回路番号	分岐遮断器 MCCB 1P 50/20	MCCB 2P 50/20	ELCB 2P 50/20	ELCB	負荷名称	容量(VA)	備考
	901		○			誘導灯	51	
	902		○			非常用照明器具階段灯	240	
	903		○			誘導灯信号装置	18	
						小　計	（309）	
	L1				3P 50/30	屋外照明分電盤	3000	
	L2				3P 50/30	倉庫棟分電盤	3000	
	L3				3P 50/30	危険物庫分電盤	3000	
	非1		○			非常照明	135	
	101		○			通路他電灯	248	R×4
	102		○			管理室他電灯	274	R×3
	103		○			倉庫13他電灯	227	
	104			○		駐車場電灯・外壁灯	216	RAT
	105		○			予備	500	
	106		○			予備	500	
						小　計	（2100）	
	201		○			執務室電灯	2223	R×10
	202		○			ロビー電灯	944	R×7
	203			○		外灯	320	RA
	204		○			予備	500	
						小　計	（3987）	
	301		○			通路コンセント	500	
	302		○			ロビー他コンセント	400	
	303		○			多目的室スペースコンセント	300	
	304		○			電気錠盤	500	
	305		○			電気錠盤	500	
	306		○			多目的室スペースコンセント	300	
	307		○			風除室2他コンセント	300	
	308		○			廊下11他コンセント	300	
	309		○			応接室他コンセント	400	
	310		○			副町長室コンセント	300	
	311		○			町長室コンセント	300	
	312		○			危機管理執務室コンセント	100	
	313		○			放送室他コンセント	300	
	314		○			休憩室2コンセント	300	
	315		○			休憩室1コンセント	300	
	316			○		ドライヤー用コンセント	1000	
	317			○		MWC2コンセント	640	
	318			○		WWC2コンセント	320	
	319			○		予備	500	
	320			○		自動ドアー用	600	
	321			○		自動ドアー用	600	
	322			○		自動ドアー用	600	
	323			○		外壁コンセント	400	
	324			○		自動販売機用コンセント	1500	
	325		○			入退コントローラー用	200	
	326		○			端子盤	100	
	327		○			ＩＴＶモニター	1500	
	328		○			ＩＴＶモニター	1500	
	329		○			入退室管理設備主装置	300	
	330		○			電気錠制御盤	300	
	331		○			トイレ呼出表示器	100	
	332		○			ＥＶインターホン親機	100	
	333		○			警報盤	150	
	334		○			予備	500	
	335		○			予備	500	
	336		○			予備	500	
	337		○			予備	500	
	338		○			予備	500	
						小　計	（18010）	

竣工年月日	．．	．．	
監理者印		．．	
		．．	
施工者印		．．	
		．．	

技にこころを
株式会社 大建設計

DATE 2025．3．14
PROJ. ND 0-2023-120
PROJ. TITLE 防災拠点整備事業 牟岐町役場新庁舎・海部消防組合新庁舎新築工事
DWG. TITLE 分電盤標準結線図・分電盤リスト(1)　SCALE N/S(A1) N/S(A3)
【役場】電気
DWG. NO E-110

分電盤リスト（2）

YL1−2

1GL2 MCCB 3P 100/100A — GAC 1φ3W 200/100V — SPD — EL

（14.429kVA）
（予備2.5kVA）
（合計17.418kVA）

回路番号	MCCB 1P 50/20	MCCB 2P 50/20	ELCB 2P 50/20	負荷名称	容量 (VA)	備考
351		○		全熱交換器	480	
352		○		全熱交換器	460	
353		○		全熱交換器	510	
354		○		全熱交換器	560	
				小 計	(2010)	
451		○		空調室内機	400	
452		○		空調室内機	1350	
				小 計	(1750)	
				合 計	37266	
901		○		自火報受信機	200	
902		○		非常兼務兼用放送アンプ	1500	
903		○		非常兼務兼用放送アンプ	1500	
904		○		排煙オペレーター	800	
905		○		排煙オペレーター	400	
906		○		排煙オペレーター	800	
907		○		排煙オペレーター	800	
				小 計	(6200)	
101		○		通路他電灯	197	R×2
102		○		応接室他電灯	124	R×2
103		○		WWC2他電灯	268	R×2
104		○		MWC2他電灯	171	R×2
105		○		リモコントランス	−	
106		○		予備	500	
				小 計	(1260)	
201		○		執務室電灯	630	R×7
202		○		ロビー電灯	1599	R×7
				小 計	(2229)	
301			○	WWC2コンセント	1200	
302			○	MWC2コンセント	1220	
303			○	町長室他コンセント	200	
304			○	多目的室スペースコンセント	200	
305			○	危機管理執務室コンセント	100	
306			○	職員用洗面コンセント	1200	
307			○	管理室コンセント	200	
308			○	イベント用コンセント	500	
309		○		予備	500	
310		○		予備	500	
				小 計	(5820)	
351		○		全熱交換器	450	
352				予備	500	
				小 計	(950)	
451		○		空調室内機	470	
452				予備	500	
				小 計	(970)	
				合 計	17429	

YOA−1−1

（TB）
1階
執務室1

1L3 MCCB 3P 225/125A — AC 1φ3W 200/100V — SPD — EL

（21.5kVA）
（予備1.5kVA）
（合計23.0kVA）

回路番号	MCCB 1P 50/20	MCCB 2P 50/20	ELCB 2P 50/20	負荷名称	容量 (VA)	備考
301		○		OAコンセント	1200	
302		○		OAコンセント	1200	
303		○		OAコンセント	1200	
304		○		OAコンセント	1200	
305		○		OAコンセント	1200	
306		○		OAコンセント	1200	
307		○		OAコンセント	1200	
308		○		OAコンセント	1200	
309		○		OAコンセント	1200	
310		○		複合機コンセント	1500	
311		○		OAコンセント	600	
312		○		OAコンセント	1200	
313		○		OAコンセント	1200	
314		○		HUB用コンセント	1200	
315		○		印刷機用コンセント	1500	
316		○		プリンター用コンセント	1200	
317		○		出納室コンセント	400	
318		○		執務室コンセント	200	
319		○		HUB用コンセント	300	
320		○		OAコンセント	1200	
321		○		OAコンセント	1200	
322		○		予備	500	
323		○		予備	500	
324		○		予備	500	
				小 計	(24000)	
				合 計	24000	

YOA−1−2

（TB）
1階
執務室1

2L1 MCCB 3P 225/100A — AC 1φ3W 200/100V — SPD — EL

（16.2kVA）
（予備1.5kVA）
（合計17.7kVA）

回路番号	MCCB 1P 50/20	MCCB 2P 50/20	ELCB 2P 50/20	負荷名称	容量 (VA)	備考
301		○		OAコンセント	1200	
302		○		OAコンセント	1200	
303		○		OAコンセント	1200	
304		○		OAコンセント	1200	
305		○		OAコンセント	1200	
306		○		OAコンセント	1200	
307		○		OAコンセント	1200	
308		○		OAコンセント	1200	
309		○		OAコンセント	1200	
310		○		OAコンセント	1200	
311		○		複合機コンセント	1500	
312		○		OAコンセント	600	
313		○		OAコンセント	1200	
314		○		HUB用コンセント	600	
315		○		執務室コンセント	300	
316		○		予備	500	
317		○		予備	500	
318		○		予備	500	
				小 計	(17700)	
				合 計	17700	

1GL3 MCCB 3P 100/75A — GAC 1φ3W 200/100V — SPD — EL

（7.8kVA）
（予備1.5kVA）
（合計9.3kVA）

回路番号	MCCB 1P 50/20	MCCB 2P 50/20	ELCB 2P 50/20	負荷名称	容量 (VA)	備考
301		○		OAコンセント	1200	
302		○		OAコンセント	1200	
303		○		OAコンセント	1200	
304		○		OAコンセント	1200	
305		○		OAコンセント	1200	
306		○		OAコンセント	1200	
307		○		OAコンセント	600	
308		○		予備	500	
309		○		予備	500	
310		○		予備	500	
				小 計	(9300)	
				合 計	9300	

YL2−1

（T）
2階
EPS

2L2 MCCB 3P 100/75A — AC 1φ3W 200/100V — SPD — EL

（9.665kVA）
（予備2.5kVA）
（合計12.165kVA）

R.R ×19
T/U ×5
CPU ×1
TM ×1
R.Tr ×1
入力T/U ×2

回路番号	MCCB 1P 50/20	MCCB 2P 50/20	ELCB 2P 50/20	負荷名称	容量 (VA)	備考
901		○		誘導灯	33	
				小 計	(33)	
非1		○		非常用照明	65	
101		○		廊下他電灯	379	R×2
102		○		小会議室21他電灯	674	R×2
103		○		予備	500	
				小 計	(1618)	
201		○		執務室2電灯	924	R×4
202		○		予備	500	
				小 計	(1424)	
301		○		小会議室21コンセント	200	
302		○		倉庫21他コンセント	500	
303		○		備蓄倉庫コンセント	300	
304		○		廊下21コンセント	300	
305		○		廊下21コンセント	400	
306		○		廊下21コンセント	300	
307		○		端子盤	100	
308		○		和室コンセント	300	
309			○	便座他コンセント	420	
310			○	便座コンセント	640	
311			○	便座コンセント	640	
312		○		エレベーター盤	1200	
313		○		予備	500	
314		○		予備	500	
315		○		予備	500	
316		○		予備	500	
				小 計	(7300)	
351		○		全熱交換器	480	
352		○		全熱交換器	570	
				小 計	(1050)	
451		○		空調室内機	240	
452		○		予備	500	
				小 計	(740)	
				合 計	12165	
101		○		廊下他電灯	99	R×1
102		○		MWC3他電灯	218	R×2
103		○		WWC3他電灯	201	R×2
104		○		HWC2電灯	182	R×3
105		○		予備	500	
106		○		予備	500	
				小 計	(2145)	
201		○		執務室2電灯	693	R×3
202		○		予備	500	
				小 計	(1193)	
301			○	HWCコンセント	640	
302			○	HWCコンセント	420	
303			○	HWCコンセント	510	
304			○	MWC1コンセント	1220	
305			○	WWC1コンセント	1200	
306			○	WWC1コンセント	600	
307		○		予備	500	
308		○		予備	500	
				小 計	(5590)	
				合 計	8483	

2GL1 MCCB 3P 50/50A — GAC 1φ3W 200/100V — SPD — EL

（6.48kVA）
（予備2.0kVA）
（合計8.48kVA）

竣工年月日	. .	. .
監理者印		. .
		. .
施工者印		. .
		. .

株式会社 大建設計 技にこころを

DATE 2025 . 3 . 14
PROJ. NO 0-2023-120
PROJ. TITLE 防災拠点整備事業 牟岐町役場新庁舎・海部消防組合新庁舎新築工事
DWG. TITLE 分電盤リスト(2)
SCALE N/S(A1) N/S(A3)
【役場】電気
DWG. NO E-111

分電盤リスト（3）

YL2−2

（T）
2階
EPS

MCCB 3P 225/150A
2L3
AC 1φ3W 200/100V
SPD
EL

（19．26kVA）
（予備4．5kVA）
（合計23．76kVA）

R．R ×42
T/U ×11
CPU ×1
TM ×1
R．Tr ×4
入力T/U ×2

回路番号	分岐遮断器 MCCB 1P 50/20	分岐遮断器 MCCB 2P 50/20	分岐遮断器 ELCB 2P 50/20	負荷名称	容量 (VA)	備考
901		○		誘導灯	23	
902			○	赤色灯	20	
				小 計	(43)	
非1		○		非常用照明	75	
101		○		廊下他電灯	248	R×2
102		○		議員事務室他電灯	545	R×9
103		○		議場兼大会議室他電灯	128	R×3 C×3
104		○		書庫1他電灯	766	
105			○	メンテナンススペース他電灯	435	
106		○		予備	500	
				小 計	(2697)	
201		○		議場兼大会議室電灯	659	R×4 C×3
202		○		議場兼大会議室電灯	426	R×4
				小 計	(1085)	
301		○		議場兼大会議室コンセント	300	
302		○		議場兼大会議室コンセント	200	
303		○		議場倉庫コンセント	300	
304		○		書庫1コンセント	300	
305		○		議員控室コンセント	400	
306		○		議会事務局コンセント	300	
307		○		議会事務局コンセント	300	
308		○		小会議室22コンセント	400	
309		○		廊下21コンセント	200	
310		○		廊下21コンセント	300	
311		○		廊下21他コンセント	500	
312			○	電気ポット用コンセント	900	
313		○		倉庫33他コンセント	600	
314		○		議場システム	1500	
315		○		議場システム	1500	
316		○		議場システム	1500	
317		○		HUB用	300	
318		○		テレビ機器用	100	
319		○		ＩＴＶ用	1500	
320		○		ＩＴＶ用	1500	
321		○		予備	500	
322		○		予備	500	
323		○		予備	500	
324		○		予備	500	
325		○		予備	500	
				小 計	(15400)	
351		○		全熱交換器	610	
352		○		予備	500	
				小 計	(1110)	
401			○	電気温水器	2000	
402		○		予備	500	
				小 計	(2500)	
451		○		空調室内機	420	
452		○		予備	500	
				小 計	(920)	
				合 計	23755	

2GL2

MCCB 3P 50/50A
GAC 1φ3W 200/100V
SPD
EL

（5．674kVA）
（予備2．0kVA）
（合計7．674kVA）

回路番号	分岐遮断器 MCCB 1P 50/20	分岐遮断器 MCCB 2P 50/20	分岐遮断器 ELCB 2P 50/20	負荷名称	容量 (VA)	備考
901		○		排煙オペレーター用	400	
902		○		排煙オペレーター用	400	
				小 計	(800)	
101		○		廊下他電灯	65	R×1
102		○		議員事務室電灯	363	R×8
103		○		議員事務室電灯	128	R×3 C×3
104		○		リモコントランス	−	
105		○		予備	500	
106		○		予備	500	
				小 計	(1556)	
201		○		議場兼大会議室電灯	798	R×4 C×3
202		○		議場兼大会議室電灯	550	R×4
				小 計	(1348)	
301		○		議場兼大会議室コンセント	200	
302		○		議場兼大会議室コンセント	200	
303		○		議場兼大会議室コンセント	200	
304		○		議会事務局コンセント	600	
305		○		議会事務局コンセント	1200	
306		○		入退コントローラー用	150	
307			○	3階屋外コンセント	300	
308		○		予備	500	
				小 計	(3350)	
351		○		全熱交換器	220	
352		○		予備	500	
				小 計	(720)	
				合 計	7774	

YOA−2−1

（TB）
2階
執務室2

MCCB 3P 100/100A
2L1
AC 1φ3W 200/100V
SPD
EL

（15．8kVA）
（予備2．0kVA）
（合計17．8kVA）

回路番号	分岐遮断器 MCCB 1P 50/20	分岐遮断器 MCCB 2P 50/20	分岐遮断器 ELCB 2P 50/20	負荷名称	容量 (VA)	備考
301		○		ＯＡコンセント	1200	
302		○		ＯＡコンセント	1200	
303		○		ＯＡコンセント	1200	
304		○		ＯＡコンセント	1200	
305		○		ＯＡコンセント	1200	
306		○		ＯＡコンセント	1200	
307		○		ＯＡコンセント	1200	
308		○		ＯＡコンセント	600	
309		○		プリンター用コンセント	1200	
310		○		複合機	1500	
311		○		ＯＡコンセント	1200	
312		○		ＯＡコンセント	1200	
313		○		ＨＵＢ用コンセント	900	
314		○		ＨＵＢ用コンセント	300	
315		○		機器用コンセント	100	
316		○		執務室2コンセント	400	
317		○		予備	500	
318		○		予備	500	
319		○		予備	500	
320		○		予備	500	
				小 計	(17800)	
				合 計	17800	

2GL1

MCCB 3P 50/50A
GAC 1φ3W 200/100V
SPD
EL

（7．2kVA）
（予備1．0kVA）
（合計8．2kVA）

回路番号	分岐遮断器 MCCB 1P 50/20	分岐遮断器 MCCB 2P 50/20	分岐遮断器 ELCB 2P 50/20	負荷名称	容量 (VA)	備考
301		○		ＯＡコンセント	1200	
302		○		ＯＡコンセント	1200	
303		○		ＯＡコンセント	1200	
304		○		ＯＡコンセント	1200	
305		○		ＯＡコンセント	1200	
306		○		ＯＡコンセント	1200	
307		○		予備	500	
308		○		予備	500	
				小 計	(8200)	
				合 計	8200	

YL−サーバー

（TB）
2階
サーバー室

MCCB 3P 225/150A
2GL3
GAC 1φ3W 200/100V
SPD
EL

（合計25．0kVA）

回路番号	分岐遮断器 MCCB 1P 50/20	分岐遮断器 MCCB 2P 50/20	分岐遮断器 ELCB 2P 50/20	負荷名称	容量 (VA)	備考
301		○		サーバー室電灯	540	
302		○		予備		
				小 計	(540)	
301		○		サーバー室コンセント	300	
302		○		サーバー室コンセント	200	
303		○		予備		
304		○		予備		
305		○		予備		
306		○		予備		
307		○		予備		
308		○		予備		
309		○		予備		
310		○		予備		
311		○		予備		
312		○		予備		
313		○		予備		
314		○		予備		
315		○		予備		
316		○		予備		
317		○		予備		
318		○		予備		
319		○		予備		
320		○		予備		
				小 計	(500)	
				合 計	25000	

屋外照明分電盤

（屋外露出電柱取付型SUS製・防水型）
屋外

YL1−2より
MCCB 3P 50/30A
1L2
AC 1φ3W 200/100V
SPD
EL

（1．024kVA）
（予備1．0kVA）
（合計3．0kVA）

回路番号	分岐遮断器 MCCB 1P 50/20	分岐遮断器 MCCB 2P 50/20	分岐遮断器 ELCB 2P 50/20	負荷名称	容量 (VA)	備考
201			○	外灯	256	
202			○	外灯	128	
203			○	外灯	320	
204			○	外灯	320	
205			○	予備	500	
206			○	予備	500	
				小 計	(2024)	
				合 計	3000	

竣工年月日	．．	．．	
監理者印		．．	
		．．	
施工者印		．．	
		．．	

技にこころを
株式会社 大建設計

DATE 2025．3．14
PROJ. NO 0-2023-120

PROJ. TITLE 防災拠点整備事業
牟岐町役場新庁舎・海部消防組合新庁舎新築工事

DWG. TITLE 分電盤リスト(3)
SCALE N/S(A1) N/S(A3)

【役場】電気

DWG. NO E-112

1	幹線設備系統図	—

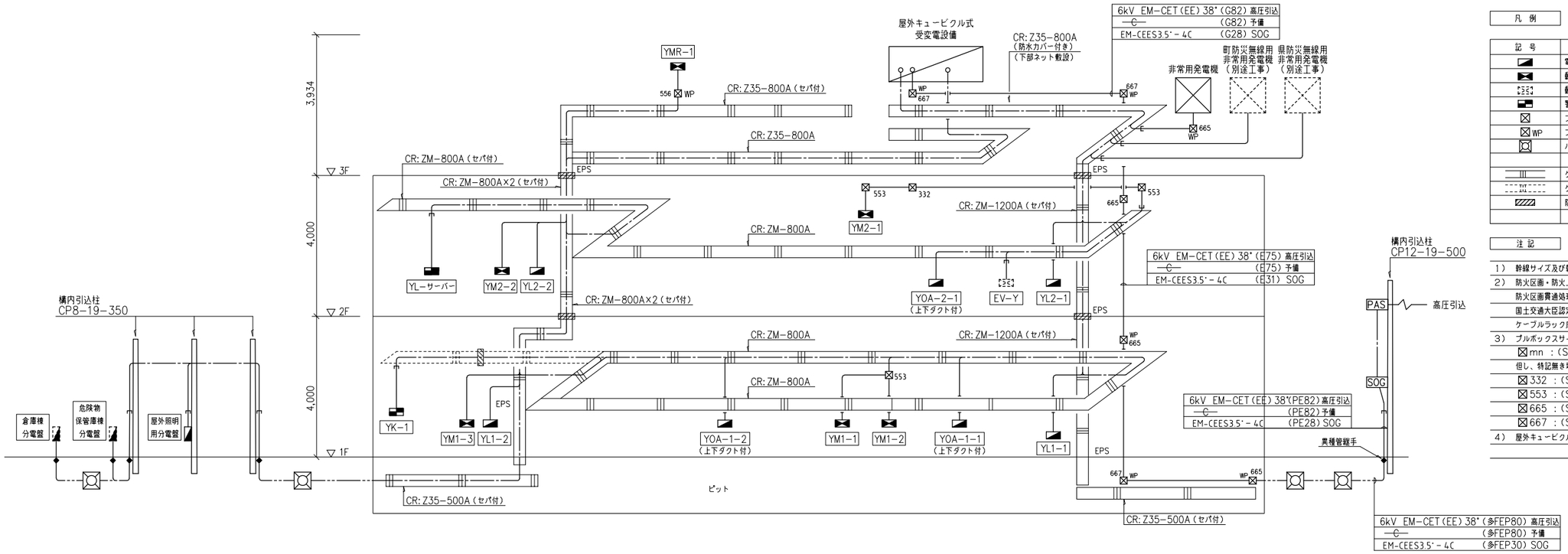

凡 例

記 号	名 称	備 考
	電灯分電盤	別途工事
	動力制御盤	
	動力制御盤（別途工事分）	
	警報盤	
	プルボックス	
WP	プルボックス	WP：防水型SUS製
	ハンドホール	
	ケーブルラック	
TM	ケーブルラック	構内交換設備工事
	防火区画貫通処理	国土交通大臣認定工法

注 記

1） 幹線サイズ及び幹線分岐については幹線リストを参照とする。
2） 防火区画・防火上主要な間仕切り壁を貫通する配線は
防火区画貫通処理（国土交通大臣認定工法）を行うこと。
国土交通大臣認定番号は下記に示す。
ケーブルラック床貫通：PS060FL−0223
3） プルボックスサイズは下記とする。
⊠mn ：（SS−m00 xm00xn00）接地端子付（WPは防水型SUS製）
但し、特記無き場合は、200mm×200mm×100mmとする。
⊠332 ：（SS−300 x300x200）接地端子付（WPは防水型SUS製）
⊠553 ：（SS−500 x500x300）接地端子付（WPは防水型SUS製）
⊠665 ：（SS−600 x600x500）接地端子付（WPは防水型SUS製）
⊠667 ：（SS−600 x600x700）接地端子付（WPは防水型SUS製）
4） 屋外キュービクル式受変電設備及び非常用発電機下部には防鳥対策を行うこと。

2	接地幹線設備系統図	—

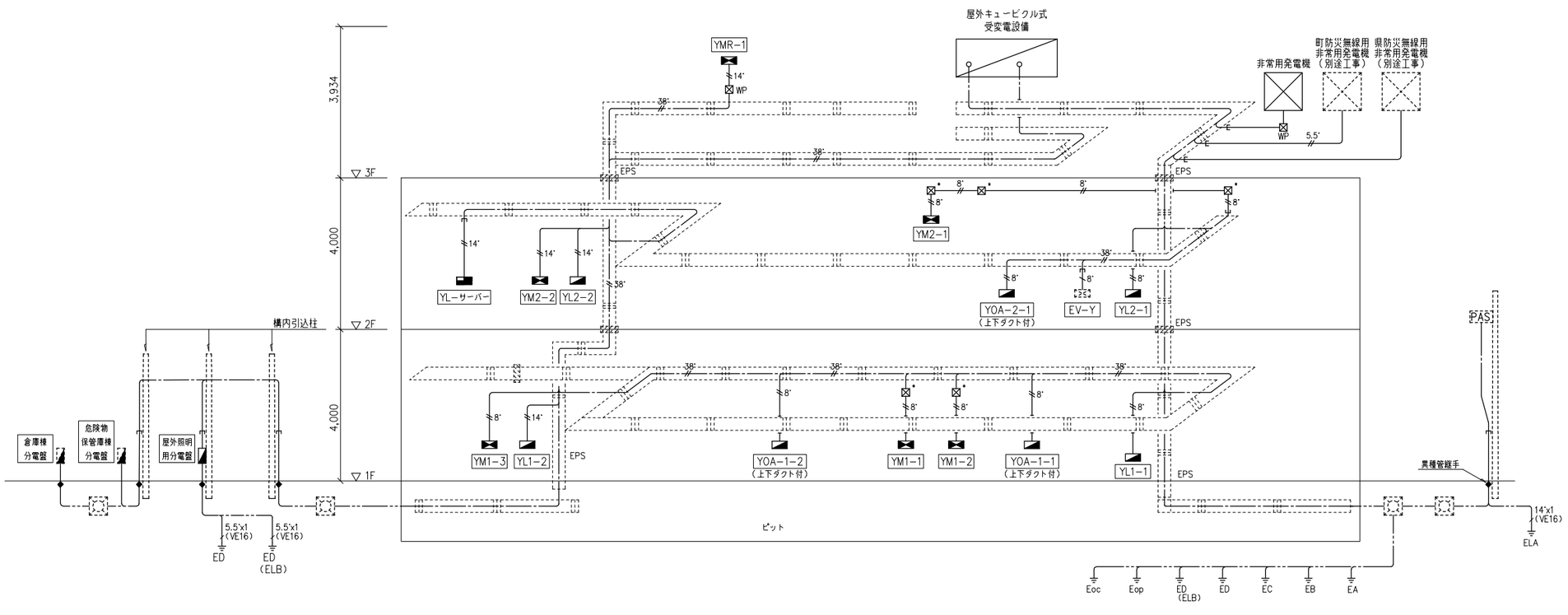

凡 例

記 号	名 称	備 考
	電灯分電盤	別途工事
	動力制御盤	
	動力制御盤（別途工事分）	
	プルボックス	
WP	プルボックス	WP：防水型SUS製
	ハンドホール	
	接地極	
	ケーブルラック	
	防火区画貫通処理	国土交通大臣認定工法

注 記

1） ケーブルラック上に接地母線ED38°敷設し、各盤に分岐するものとする。
2） 特記なき接地線は下記とする。
5.5° EM−IE 5.5°x2 ED,ED(ELB)
8° EM−IE 8°x2 ED,ED(ELB)
14° EM−IE 14°x2 ED,ED(ELB)
38° EM−IE 38°x2 ED,ED(ELB)
8° EM−IE 8°

竣工年月日	. .	. .	株式会社 大建設計 技にこころを	DATE 2025 . 3 . 14	PROJ. TITLE 防災拠点整備事業 牟岐町役場新庁舎・海部消防組合新庁舎新築工事	【役場】 電気
監理者印		. .				
		. .		PROJ. NO 0-2023-120	DWG. TITLE 幹線設備 系統図 SCALE N/S(A1) N/S(A3)	DWG. NO E-113
施工者印		. .				
		. .				

1	幹線・制御線リスト	―

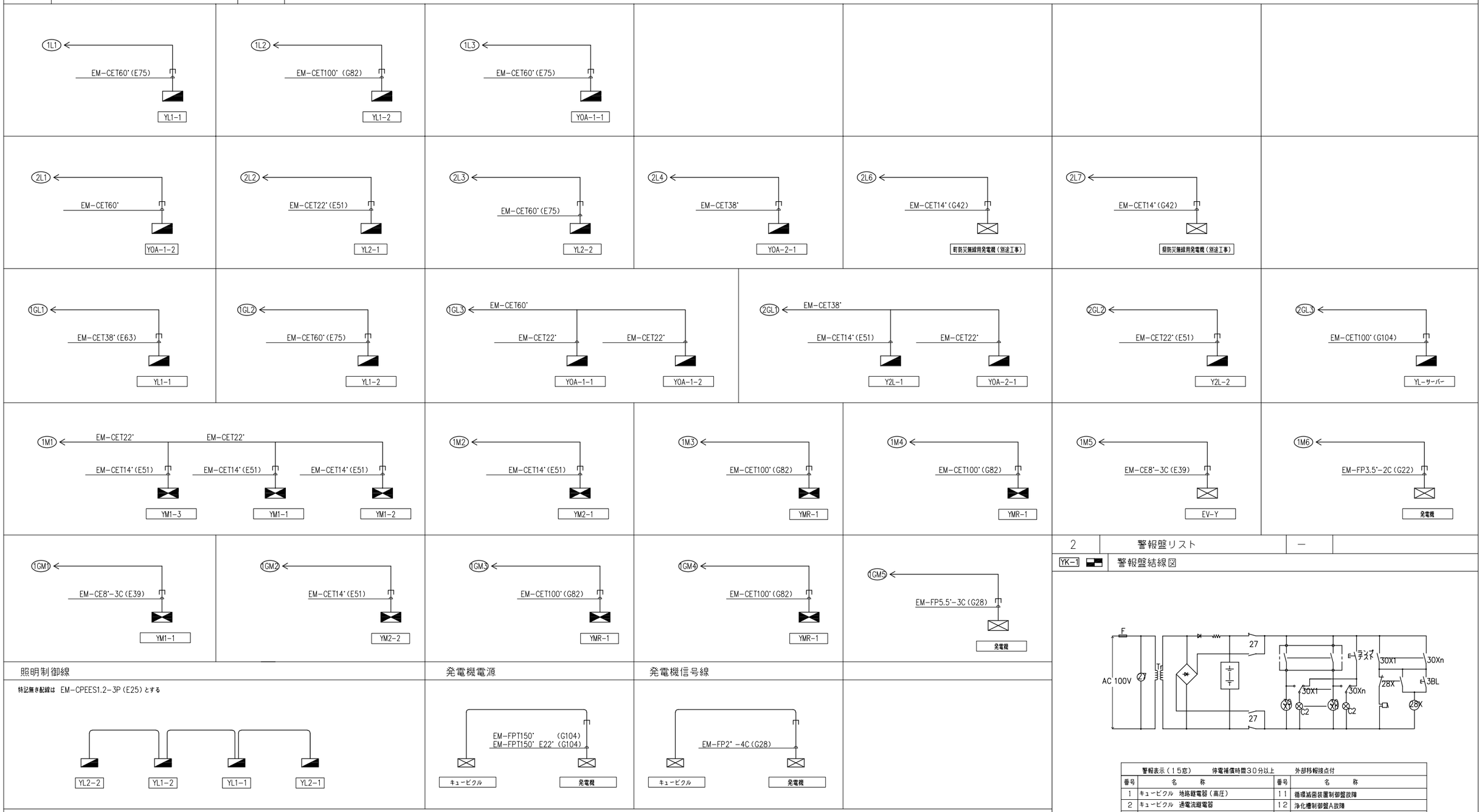

照明制御線

特記無き配線は EM-CPEES1.2-3P(E25)とする

発電機電源

発電機信号線

制御線リスト

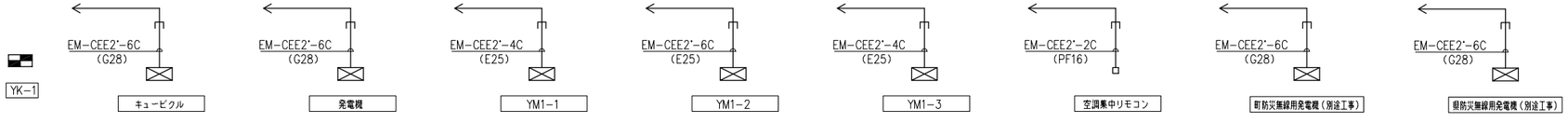

2	警報盤リスト	―

YK-1 警報盤結線図

警報表示(15窓)　停電補償時間30分以上　外部移報接点付

番号	名　称	番号	名　称
1	キュービクル　地絡継電器(高圧)	11	循環滅菌装置制御盤故障
2	キュービクル　過電流継電器	12	浄化槽制御盤A故障
3	キュービクル　デマンド(警報)予備	13	PD-Y-1 制御盤故障
4	発電機重故障	14	PD-Y-2 制御盤故障
5	発電機軽故障	15	予備
6	空調集中リモコン　空調故障		
7	PW-Y-1 雑用水加圧給水ポンプ故障		
8	HP-Y-1自動冷媒ヒートポンプ給湯器		
9	PD-Y-1制御盤故障		
10	雨水?通装置制御盤故障		

竣工年月日	. .	. .	
監理者印		. .	
		. .	
施工者印		. .	
		. .	

株式会社 大建設計 技にこころを

DATE 2025 . 3 . 14

PROJ. NO 0-2023-120

PROJ. TITLE 防災拠点整備事業 牟岐町役場新庁舎・海部消防組合新庁舎新築工事

DWG. TITLE 幹線リスト

SCALE N/S(A1) N/S(A3)

【役場】電気

DWG. NO E-114

凡 例

記 号	名 称	備 考
	電灯分電盤	
	動力制御盤	
	電灯動力分電盤	
	警報盤	
	制御盤	別途工事
S	手元開閉器	WP：防水型、開閉器サイズは傍記
WP	壁付コンセント　2P15A×2	接地極・接地端子付 防水型
20AE	壁付コンセント（200v）2P20A×1	接地極付
	三相動力負荷	
	空調換気扇	機械設備工事
	空調機	機械設備工事
	別途機器	
	ケーブルラック	
	防火区画貫通処理部　ラック	国土交通大臣認定工法
	プルボックス	WP：SUS防水型
	アウトレットボックス	カバープレート付
	露出ボックス	
	配管配線　引下げ、素通し、立上げ	
	配管配線　二重天井内ころがし	
	配管配線　OA床内ころがし	
	配管配線　露出配管配線	
	配管配線　いんぺい配管配線	

注 記

1）　特記なき配線は、下記による。

（1相動力電源）

EM-EEF2.0-3C（内一芯アース）　（PF22）

EM-EEF2.0-3C（内一芯アース）　（E25）

C　空配管　（PF22）

（3相動力電源）

（M）　動力電源

EM-CE3.5-4C（内一芯アース）　（E31）

2）　ケーブル配線に於いて、立上げ、引下げ箇所は、適合電線管にて保護すること。

3）　特記なき幹線動力配線サイズは幹線リスト、動力リスト参照とする。

4）　露出配管工事を行う場合は、機械室、シャフト内、設備置場を除き指定色塗装とする。

5）　防火区画・防火上主要な間仕切り壁を貫通する配線は防火区画貫通処理（国土交通大臣認定工法）を行うこと。

国土交通大臣認定番号は下記に示す。

配管壁貫通：PS060WL-0231

配管床貫通：PS060FL-0232

ケーブル・PF管壁貫通：PS060WL-0694

6）　プルボックスサイズは下記とする。

⊠mn　：（SS-m00 xm00xn00）接地端子付（WPは防水型SUS製）

但し、特記無き場合は、200mm×200mm×100mmとする。

⊠332　：（SS-300 x300x200）接地端子付（WPは防水型SUS製）

⊠553　：（SS-500 x500x300）接地端子付（WPは防水型SUS製）

⊠665　：（SS-600 x600x500）接地端子付（WPは防水型SUS製）

⊠667　：（SS-600 x600x700）接地端子付（WPは防水型SUS製）

7）　直天井及び屋外・屋内露出配管部分は塗装を行うこと。

8）　手元開閉器と各機器との電源接続は本工事とする。

9）　ケーブルラックサイズは幹線設備系統図参照とする。

遮音区画貫通・遮音天井部配管

1）遮音区画貫通配管

床

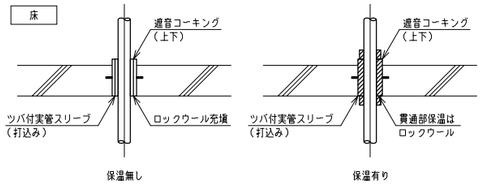

壁

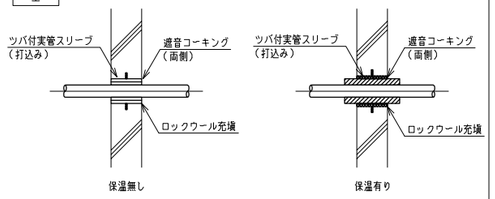

注）遮音区画のツバ付スリーブは、1.6mm以上の鋼板に幅20mmのつばを溶接したものとする。

遮音梁貫通

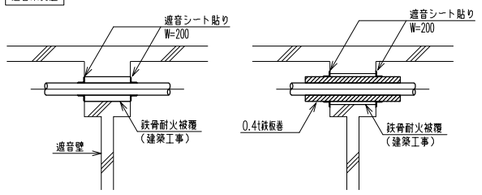

※鉄骨耐火被覆
2時間耐火（3~6F-45t）
1時間耐火（1, 2F-30t）

2）遮音天井部配管

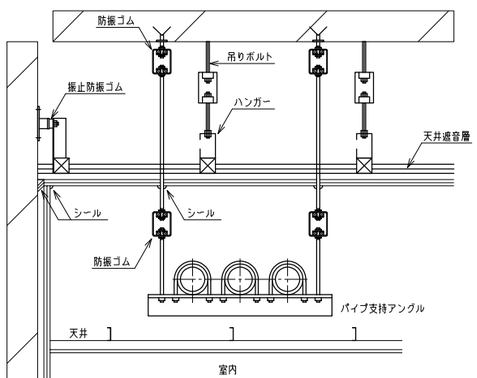

（注意事項）
1.吊ボルトは、遮音天井の下地他と接触させない。
2.吊ボルトの遮音天井貫通部は、全周隙間を設けポリサルファイドシールを施す。

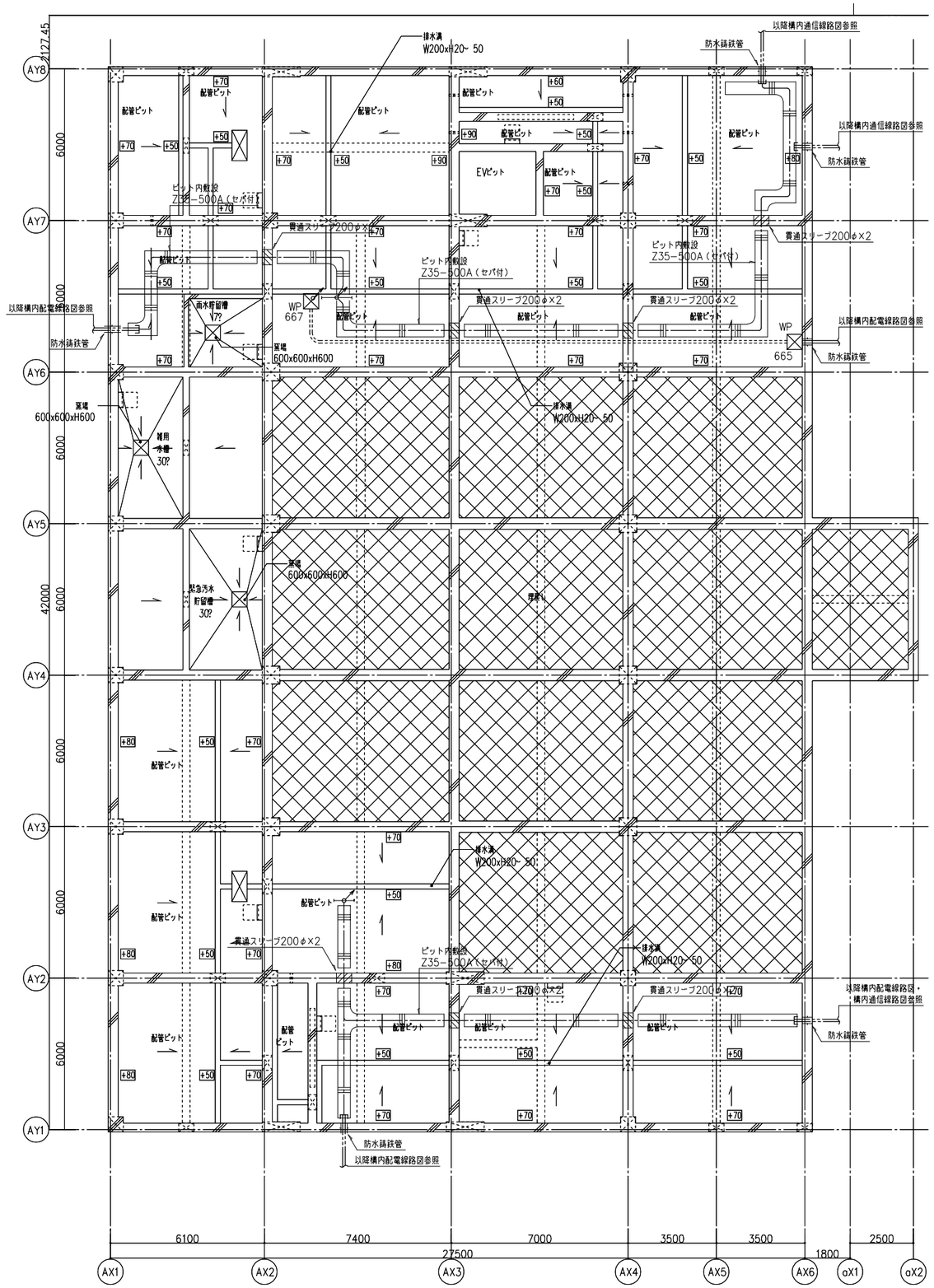

ピット 平面図

竣工年月日	. .	. .	
監理者印		. .	
		. .	
施工者印		. .	
		. .	

株式会社 大建設計　技にこころを

DATE 2025 . 3 . 14

PROJ. NO 0-2023-120

PROJ. TITLE 防災拠点整備事業 牟岐町役場新庁舎・海部消防組合新庁舎新築工事

DWG. TITLE 幹線・動力設備 ピット階平面図　SCALE 1:100(A1) 1:200(A3)

【役場】電気

DWG. NO E-115

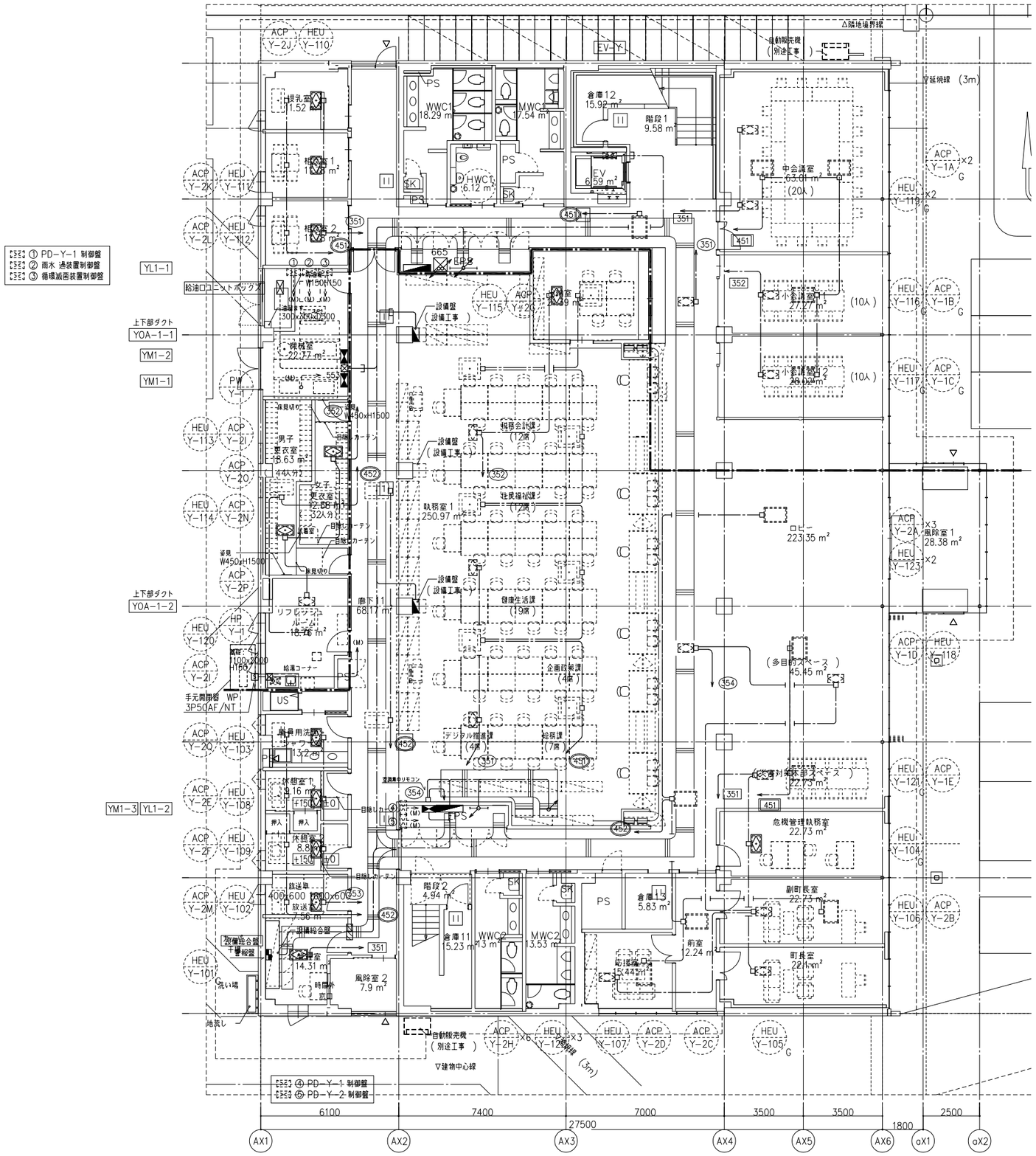

1 階平面図

竣工年月日	. .	. .	株式会社 大建設計 技にこころを	DATE 2025 . 3 . 14	PROJ. TITLE 防災拠点整備事業 牟岐町役場新庁舎・海部消防組合新庁舎新築工事	【役場】 電気
監理者印		. .				
		. .		PROJ. NO 0-2023-120	DWG. TITLE 幹線・動力設備 1階平面図 SCALE 1:100(A1) 1:200(A3)	DWG. NO E-116
施工者印		. .				
		. .				

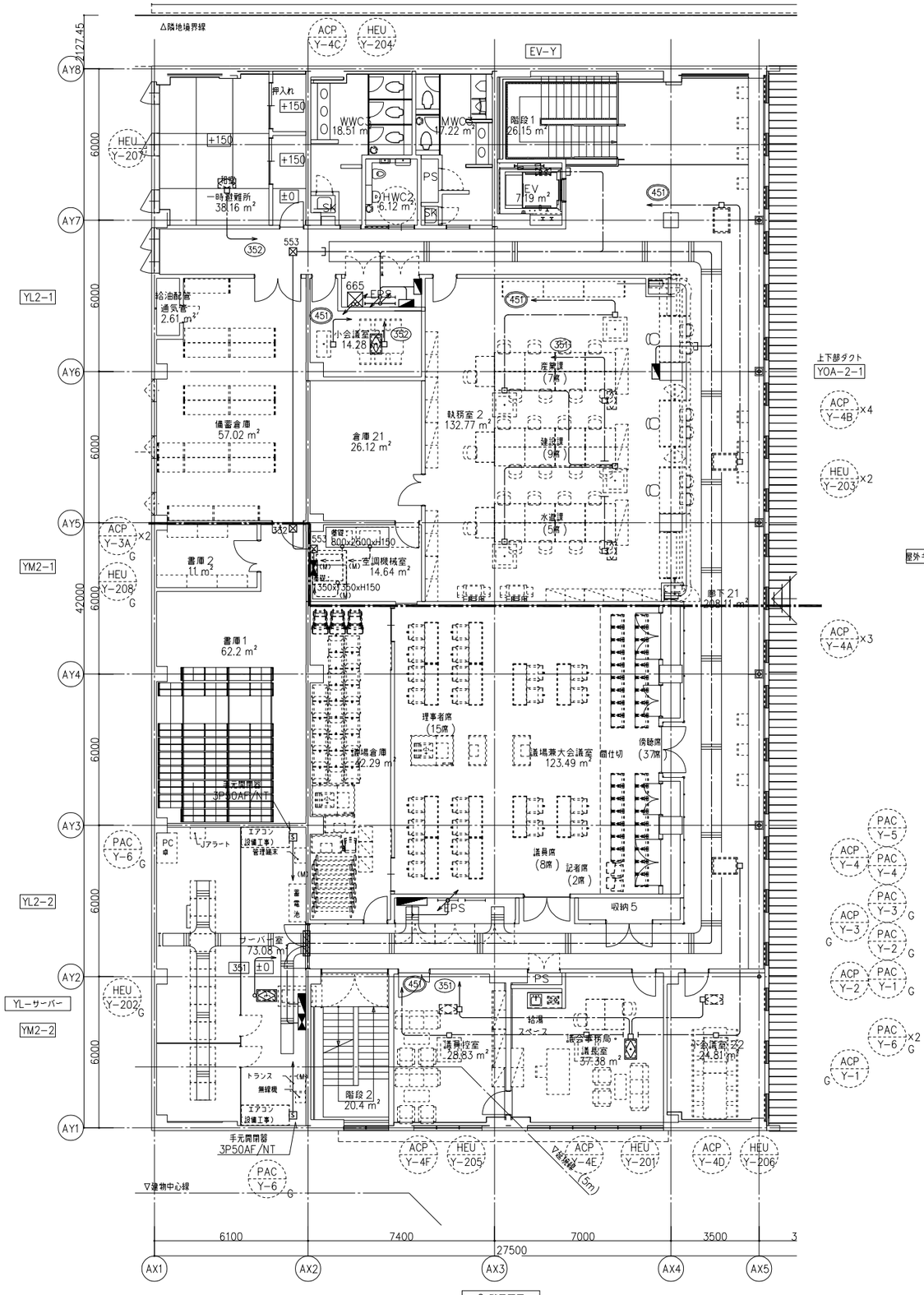

2 階平面図

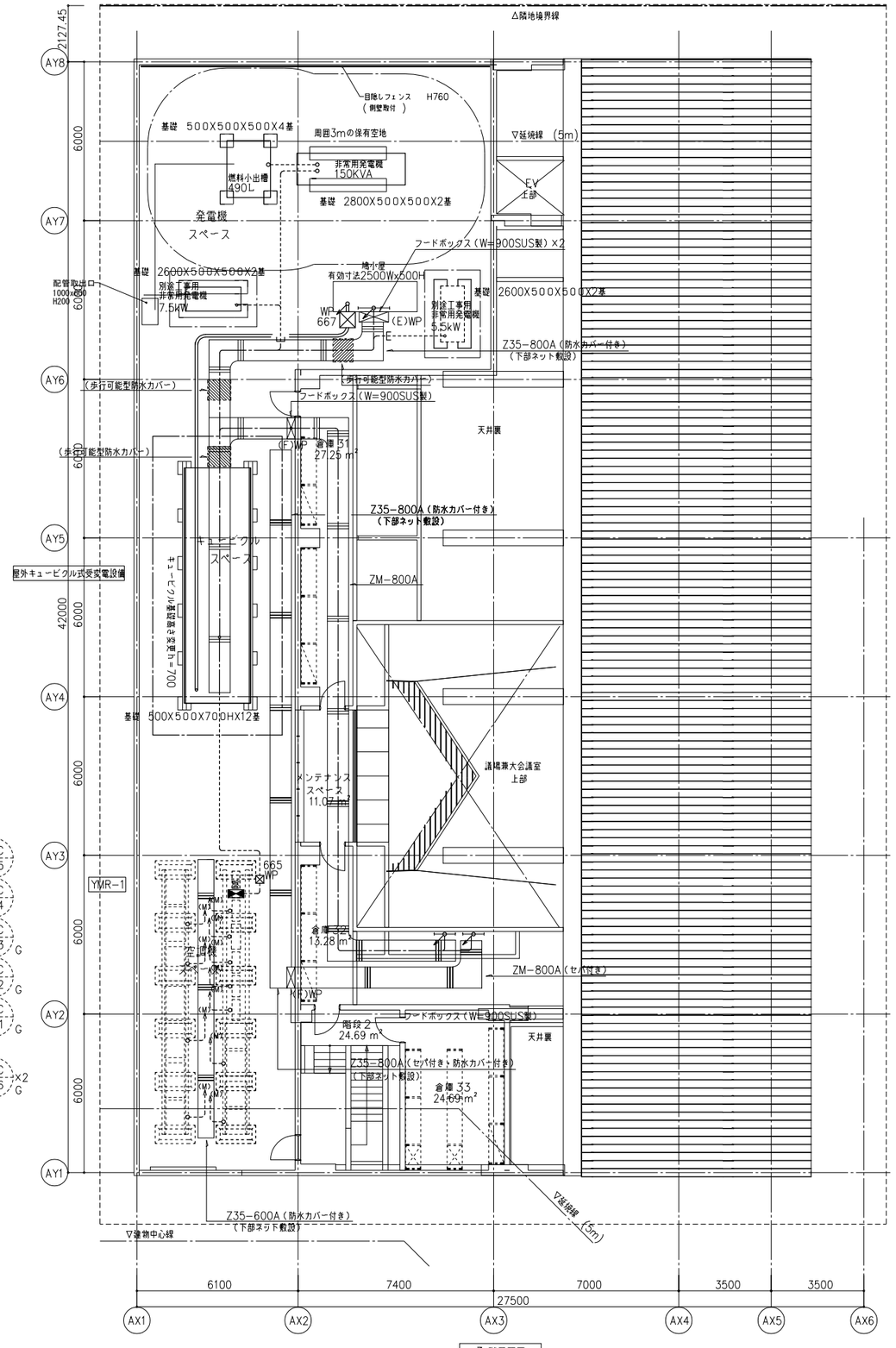

3 階平面図

竣工年月日	. .	. .	株式会社 大建設計 (技にこころを)		DATE 2025 . 3 . 14	PROJ. TITLE 防災拠点整備事業 牟岐町役場新庁舎・海部消防組合新庁舎新築工事	【役場】電気
監理者印		. .			PROJ. NO 0-2023-120	DWG. TITLE 幹線・動力設備 2・3階平面図 SCALE 1:100(A1) 1:200(A3)	DWG. NO E-117
施工者印		. .					

ＢＬ１　iDシリーズ直付型40形 Dスタイル W150

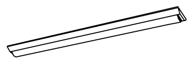

一般タイプ、３２００ｌｍタイプ
消費電力２０．６Ｗ、定格出力型、電圧１００～２４２Ｖ
本体：鋼板（白色粉体塗装）
ライトバー（カバー）：ポリカーボネート（乳白）
光源寿命４００００時間（光束維持率８５％）
昼白色（５０００Ｋ）、Ｒａ８３
電源装置はライトバー側に内蔵
パナソニック　ＸＬＸ４３０ＡＥＮＰＬＥ９

ＢＬ２　iDシリーズ直付型40形 Dスタイル W150

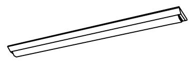

一般タイプ、６９００ｌｍタイプ
消費電力４３．１Ｗ、定格出力型、電圧１００～２４２Ｖ
本体：鋼板（白色粉体塗装）
ライトバー（カバー）：ポリカーボネート（乳白）
光源寿命４００００時間（光束維持率８５％）
昼白色（５０００Ｋ）、Ｒａ８３
電源装置はライトバー側に内蔵
パナソニック　ＸＬＸ４６０ＡＥＮＰＬＥ９

ＢＬ３ｗ　iDシリーズ直付形40形 Dスタイル 防湿型・防雨型 W150

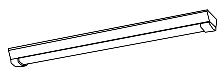

一般タイプ、５２００ｌｍタイプ
消費電力３２．５Ｗ、定格出力型、電圧１００～２４２Ｖ
本体：亜鉛鋼板（クロムフリー・高反射白色粉体塗装）
防湿型・防雨型ライトバー：ポリカーボネート（乳白）＋アクリルコーティング
光源寿命４００００時間（光束維持率８５％）
ＩＰ２３防湿型、昼白色（５０００Ｋ）、Ｒａ８３
電源装置はライトバー側に内蔵
パナソニック　ＸＬＷ４５２ＡＥＮＺＬＥ９

ＢＬ４　iDシリーズ埋込型40形 下面開放型 W100

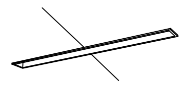

一般タイプ、３２００ｌｍタイプ
消費電力２０．６Ｗ、定格出力型、電圧１００～２４２Ｖ
本体：鋼板（高反射白色粉体塗装）
ライトバー（カバー）：ポリカーボネート（乳白）
光源寿命４００００時間（光束維持率８５％）
白色（４０００Ｋ）、Ｒａ８３
電源装置はライトバー側に内蔵
パナソニック　ＸＬＸ４３０ＭＥＷＴＬＥ９

ＢＬ５　iDシリーズ埋込型40形 下面開放型 W100

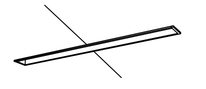

一般タイプ、５２００ｌｍタイプ
消費電力３１．９Ｗ、定格出力型、電圧１００～２４２Ｖ
本体：鋼板（高反射白色粉体塗装）
ライトバー（カバー）：ポリカーボネート（乳白）
光源寿命４００００時間（光束維持率８５％）
白色（４０００Ｋ）、Ｒａ８３
電源装置はライトバー側に内蔵
パナソニック　ＸＬＸ４５０ＭＥＷＴＬＥ９

ＢＬ５ｃ　iDシリーズ埋込型40形 下面開放型 W100

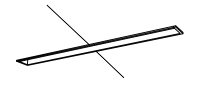

一般タイプ、５２００ｌｍタイプ
消費電力３１．９Ｗ、定格出力型、電圧１００～２４２Ｖ
約５～１００％連続調光型
本体：鋼板（高反射白色粉体塗装）
ライトバー（カバー）：ポリカーボネート（乳白）
光源寿命４００００時間（光束維持率８５％）
白色（４０００Ｋ）、Ｒａ８３、電源装置はライトバー側に内蔵
パナソニック　ＸＬＸ４５０ＭＥＷＴＬＲ９

ＢＬ６　iDシリーズ埋込型40形 下面開放型 W100

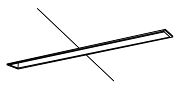

一般タイプ、６９００ｌｍタイプ
消費電力４３．１Ｗ、定格出力型、電圧１００～２４２Ｖ
本体：鋼板（高反射白色粉体塗装）
ライトバー（カバー）：ポリカーボネート（乳白）
光源寿命４００００時間（光束維持率８５％）
白色（４０００Ｋ）、Ｒａ８３
電源装置はライトバー側に内蔵
パナソニック　ＸＬＸ４６０ＭＥＷＴＬＥ９

ＢＬ６ｃ　iDシリーズ埋込型40形 下面開放型 W100

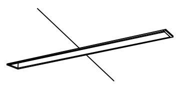

一般タイプ、６９００ｌｍタイプ
消費電力４３．１Ｗ、定格出力型、電圧１００～２４２Ｖ
約５～１００％連続調光型
本体：鋼板（高反射白色粉体塗装）
ライトバー（カバー）：ポリカーボネート（乳白）
光源寿命４００００時間（光束維持率８５％）
白色（４０００Ｋ）、Ｒａ８３、電源装置はライトバー側に内蔵
パナソニック　ＸＬＸ４６０ＭＥＷＴＬＲ９

ＢＬ７ｃ　LEDアーキテクチュアルラインベースライト

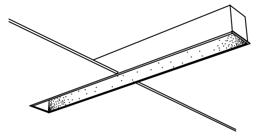

器具光束４４５０ｌｍ、消費電力４９Ｗ、電圧１００～２４２Ｖ
４０００Ｋ、Ｒａ８３
調光可能タイプ（約１０～１００％）
光源寿命４００００時間（光束維持率８５％）
本体：鋼板（高反射白色粉体塗装）
パネル：アクリル（透明）
埋込穴１３０×１１６０、埋込高１７０
パナソニック　ＦＹＹ２６２４０ＬＡ９

ＤＬ１　ダウンライト 60形

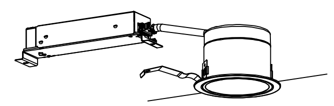

ＬＥＤ内蔵＜ワンコア（ひと粒）タイプ＞、電源ユニット内蔵、一般光色タイプ
３５００Ｋ、Ｒａ８５、拡散タイプ
光源遮光角３０度、光源寿命４００００時間（光束維持率８５％）
器具光束：５７０ｌｍ、消費電力：４．２Ｗ、電圧：１００－２４２Ｖ
反射板（上部）：プラスチック（ホワイト）
反射板（下部）：アルミ（ホワイトつや消し仕上）
枠：鋼板（ホワイトつや消し仕上）、埋込穴φ１００
パナソニック　ＸＮＤ０６３７ＷＶＬＥ９

ＤＬ２　ダウンライト 100形

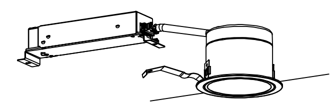

ＬＥＤ内蔵＜ワンコア（ひと粒）タイプ＞、電源ユニット内蔵、一般光色タイプ
３５００Ｋ、Ｒａ８５、拡散タイプ
光源遮光角３０度、光源寿命４００００時間（光束維持率８５％）
器具光束：９６５ｌｍ、消費電力：７Ｗ、電圧：１００－２４２Ｖ
反射板（上部）：プラスチック（ホワイト）
反射板（下部）：アルミ（ホワイトつや消し仕上）
枠：鋼板（ホワイトつや消し仕上）、埋込穴φ１００
パナソニック　ＸＮＤ１０３７ＷＶＬＥ９

ＤＬ３ｗ　軒下用ダウンライト 100形

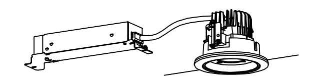

ＬＥＤ内蔵＜ワンコア（ひと粒）タイプ＞、電源ユニット内蔵、軒下用（防雨型）
３５００Ｋ、Ｒａ８５、広角タイプ、一般光色タイプ、光源遮光角１５度
器具光束：７５５ｌｍ、消費電力：７．６Ｗ、電圧：１００－２４２Ｖ
光源寿命４００００時間（光束維持率８５％）
反射板（上部）：プラスチック（ホワイト）
枠：アルミダイカスト（ホワイトつや消し仕上）
パネル：アクリル（透明）、埋込穴：φ１００
パナソニック　ＸＮＷ１０３０ＷＶＬＥ９

ＤＬ４　ダウンライト 150形

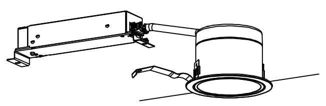

ＬＥＤ内蔵＜ワンコア（ひと粒）タイプ＞、電源ユニット内蔵、一般光色タイプ
３５００Ｋ、Ｒａ８５、拡散タイプ
光源遮光角３０度、光源寿命４００００時間（光束維持率８５％）
器具光束：１５７０ｌｍ、消費電力：１１．６Ｗ、電圧：１００－２４２Ｖ
反射板（上部）：プラスチック（ホワイト）
反射板（下部）：アルミ（ホワイトつや消し仕上）
枠：鋼板（ホワイトつや消し仕上）、埋込穴φ１００
パナソニック　ＸＮＤ１５３７ＷＶＬＥ９

ＤＬ４ｃ　ダウンライト 150形

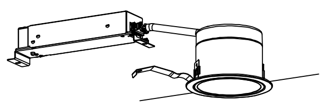

ＬＥＤ内蔵＜ワンコア（ひと粒）タイプ＞、電源ユニット内蔵、一般光色タイプ
調光範囲（約１％～１００％）、３５００Ｋ、Ｒａ８５、拡散タイプ
光源遮光角３０度、光源寿命４００００時間（光束維持率８５％）
器具光束：１５７０ｌｍ、消費電力：１１．６Ｗ、電圧：１００－２４２Ｖ
反射板（上部）：プラスチック（ホワイト）
反射板（下部）：アルミ（ホワイトつや消し仕上）
枠：鋼板（ホワイトつや消し仕上）、埋込穴φ１００
パナソニック　ＸＮＤ１５３７ＷＶＬＪ９

ＤＬ５　マルミナLEDダウンライト150形

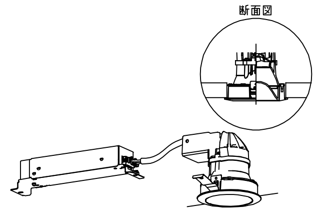

ＬＥＤ内蔵＜ワンコア（ひと粒）タイプ＞、電源ユニット内蔵、一般光色タイプ
光源寿命：４００００時間（光束維持率８５％）
４０００Ｋ、Ｒａ８５、面発光タイプ（やわらかな光）
器具光束：９８５ｌｍ、消費電力：１２．４Ｗ、電圧：１００－２４２Ｖ
枠：アルミダイカスト（ホワイトつや消し仕上）
パネル：アクリル（乳白つや消し）
埋込穴：φ１００
パナソニック　ＸＮＤ１５３１ＰＷＬＥ９

ＤＬ６　ダウンライト100形

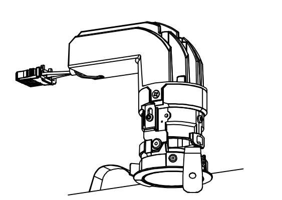

ＬＥＤ＜ワンコア（ひと粒）タイプ＞、グレアレスタイプ
電源ユニット別売、３５００Ｋ、Ｒａ８５、中角タイプ
光源遮光角３０°
光源寿命：４００００時間（光束維持率７０％）
反射板：プラスチック（アルミ蒸着鏡面仕上）
枠：アルミダイカスト（ホワイトつや消し仕上）
埋込穴φ５５
パナソニック　ＮＹＹ６２１２２＋ＮＴＳ９０１０１ＬＥ９

ＤＬ７　ダウンライト100形

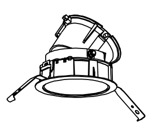

ＬＥＤ＜ワンコア（ひと粒）タイプ＞、電源ユニット別売
枠ユニット別売、一般タイプ
３５００Ｋ、Ｒａ８５、広角タイプ
光源寿命４００００時間（光束維持率７０％）
灯具：アルミダイカスト
パナソニックＮＴＳ５１３３２＋ＮＴＳ９１０５０Ｗ＋ＮＴＳ９０１０１ＬＥ９

Ｌ９０　シームレス建築部材照明器具 C－Slim S15

ＬＥＤ内蔵、電源ユニット別売、直付型
調光範囲（約３％～１００％）、３５００Ｋ、Ｒａ８３
光源寿命：４００００時間（光束維持率７０％）
器具光束：１１５ｌｍ、消費電力：１０．２Ｗ、電圧：１００～２４２Ｖ
本体：アルミ、樹脂カバー：ポリカーボネート（乳白）
エンドキャップ：ポリカーボネート（乳白）
幅：１５、長：９０
パナソニック　ＮＴＮ８１３０２

Ｌ５０３　シームレス建築部材照明器具 C－Slim S15

ＬＥＤ内蔵、電源ユニット別売、直付型
調光範囲（約３％～１００％）、３５００Ｋ、Ｒａ８３
光源寿命：４００００時間（光束維持率７０％）
器具光束：７６５ｌｍ、消費電力：１８．３Ｗ、電圧：１００～２４２Ｖ
本体：アルミ、樹脂カバー：ポリカーボネート（乳白）
エンドキャップ：ポリカーボネート（乳白）
幅：１５、長：５０３
パナソニック　ＮＴＮ８１３２２

Ｌ９９０　シームレス建築部材照明器具 C－Slim S15

ＬＥＤ内蔵、電源ユニット別売、直付型
調光範囲（約３％～１００％）、３５００Ｋ、Ｒａ８３
光源寿命：４００００時間（光束維持率７０％）
器具光束：１５３５ｌｍ、消費電力：２７．８Ｗ、電圧：１００～２４２Ｖ
本体：アルミ、樹脂カバー：ポリカーボネート（乳白）
エンドキャップ：ポリカーボネート（乳白）
幅：１５、長：９９０
パナソニック　ＮＴＮ８１３６２

Ｌ１２５３　シームレス建築部材照明器具 C－Slim S15

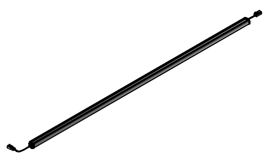

ＬＥＤ内蔵、電源ユニット別売、直付型
調光範囲（約３％～１００％）、３５００Ｋ、Ｒａ８３
光源寿命：４００００時間（光束維持率７０％）
器具光束：１９４５ｌｍ、消費電力：３３．０Ｗ、電圧：１００～２４２Ｖ
本体：アルミ、樹脂カバー：ポリカーボネート（乳白）
エンドキャップ：ポリカーボネート（乳白）
幅：１５、長：１２５３
パナソニック　ＮＴＮ８１３８２

Ｌ１５１５　シームレス建築部材照明器具 C－Slim S15

ＬＥＤ内蔵、電源ユニット別売、直付型
調光範囲（約３％～１００％）、３５００Ｋ、Ｒａ８３
光源寿命：４００００時間（光束維持率７０％）
器具光束：２３６０ｌｍ、消費電力：３８．２Ｗ、電圧：１００～２４２Ｖ
本体：アルミ、樹脂カバー：ポリカーボネート（乳白）
エンドキャップ：ポリカーボネート（乳白）
幅：１５、長：１５１５
パナソニック　ＮＴＮ８１３５２

Ｄｔ０１　ダウンライト 200形

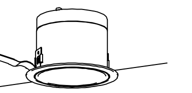

ＬＥＤ内蔵＜ワンコア（ひと粒）タイプ＞、電源ユニット別売
一般光色タイプ、４０００Ｋ、Ｒａ８５、拡散タイプ、光源遮光角３０度
光源寿命：４００００時間（光束維持率８５％）
器具光束：１７４０ｌｍ、消費電力：１５．５Ｗ
反射板（上部）：プラスチック（ホワイト）
反射板（下部）：アルミ（銀色鏡面仕上）
枠：鋼板（ホワイトつや消し仕上）、埋込穴：φ１００
パナソニック　ＮＴＳ７２２３１Ｗ＋ＮＴＳ９０２０１ＬＪ９

ＢＬ０１　一体型LEDベースライトｓBシリーズ

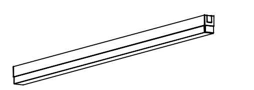

ＬＥＤ内蔵・電源ユニット内蔵、高光束タイプ
器具光束４４１０ｌｍ、消費電力３０．６Ｗ、電圧１００～２４２Ｖ
４０００Ｋ、Ｒａ８３、調光可能（約５～１００％）
本体：アルミ（ブラック）、取付板：亜鉛鋼板
カバー：ポリカーボネート（乳白）
光源寿命：４００００時間（光束維持率８５％）
Ｌ１２００タイプ
パナソニック　ＮＮＦ５１２１１ＬＲ９

ＢＬ０２　一体型LEDベースライトｓBシリーズ

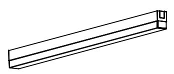

ＬＥＤ内蔵・電源ユニット内蔵、高光束タイプ
器具光束３２６０ｌｍ、消費電力２３Ｗ、電圧１００～２４２Ｖ
４０００Ｋ、Ｒａ８３、調光可能（約５～１００％）
本体：アルミ（ブラック）、取付板：亜鉛鋼板
カバー：ポリカーボネート（乳白）
光源寿命：４００００時間（光束維持率８５％）
Ｌ９００タイプ
パナソニック　ＮＮＦ５０９１１ＬＲ９

ＢＬ０３　iDシリーズ直付型40形 iスタイル

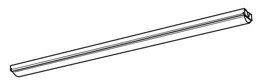

一般タイプ、６９００ｌｍタイプ
消費電力４３．１Ｗ、定格出力型、電圧１００～２４２Ｖ
本体：鋼板（白色粉体塗装）
ライトバー（カバー）：ポリカーボネート（乳白）
光束維持時間４００００時間（光束維持率８５％）
白色（４０００Ｋ）、Ｒａ８３
電源装置はライトバー側に内蔵
パナソニック　ＸＬＸ４６０ＮＥＷＰＬＥ９

Ｌ９００　LEDシームレス建築化照明器具

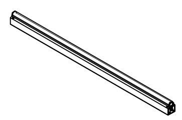

器具光束３４５０ｌｍ、消費電力２７Ｗ、電圧１００～２４２Ｖ
Ｒａ８３、白色（４０００Ｋ）
本体：亜鉛鋼板
反射板：鋼板（高反射白色粉体塗装）
カバー：ポリカーボネート（乳白）
５～１００％連続調光型、光源寿命４００００時間（光束維持率７０％）
Ｌ＝９００ｍｍタイプ
パナソニック　ＮＮＦ２６９０８ＣＬＲ９

Ｌ１２００　LEDシームレス建築化照明器具

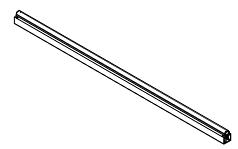

器具光束４６００ｌｍ、消費電力３６Ｗ、電圧１００～２４２Ｖ
Ｒａ８３、白色（４０００Ｋ）
本体：亜鉛鋼板
反射板：鋼板（高反射白色粉体塗装）
カバー：ポリカーボネート（乳白）
５～１００％連続調光型、光源寿命４００００時間（光束維持率７０％）
Ｌ＝１２００ｍｍタイプ
パナソニック　ＮＮＦ２６９１３ＣＬＲ９

ＫＴ１　LEDキッチンライト 20形直管蛍光灯1灯器具相当

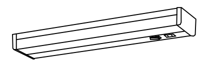

昼白色（５０００Ｋ）、Ｒａ８３
器具光束９８０ｌｍ、消費電力１２Ｗ、電圧１００Ｖ
拡散タイプ、壁直付型・棚下直付型、コンセント付
カバー：プラスチック（乳白）
スイッチ付
パナソニック　ＬＧＢ５２０９４ＬＥ１

ＢＲ１　LEDウォールライト 20形

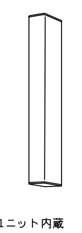

ＬＥＤ内蔵、電源ユニット内蔵
防湿型・防雨型
５０００Ｋ、Ｒａ８３、光源寿命４００００時間（光束維持率８５％）
器具光束９９０ｌｍ、消費電力１０Ｗ、電圧１００～２４２Ｖ
本体：ステンレス、カバー：ポリカーボネート（乳白）
天井直付型・壁直付型、保護等級：ＩＰ２３
パナソニック　ＮＮＦＷ２１８００ＫＬＥ９（フッ素樹脂塗装加工）

※器具品番は全て参考とする。

竣工年月日	． ．	． ．
監理者印		． ．
		． ．
施工者印		． ．
		． ．

技にこころを
株式会社 大建設計

DATE 2025．3．14	PROJ.TITLE 防災拠点整備事業 牟岐町役場新庁舎・海部消防組合新庁舎新築工事	【役場】 電気
PROJ.NO 0-2023-120	DWG.TITLE 照明器具姿図(1) SCALE －(A1) －(A3)	DWG.NO E-118

ST1　一体型階段灯　ミドルタイプ40形

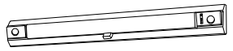

ひとセンサ段調光30分、Hf32形器具1灯相当
非常時本体組込LED点灯、非常灯評定番号：LALE－015
本体：鋼板（白色塗装）、レンズ：ガラス
常用光ユニット（カバー）：ポリカーボネート（乳白）
電圧：100～242V対応、蓄電池：ニッケル水素電池
常用光ユニット：光源寿命40000時間（光束維持率85%）
自己点検機能付、リモコン：FSK90910K（別売）

保守率：0.92

器具取付高さ			1.0m	3.0m	4.0m	5.0m	6.0m	7.0m	8.0m
廊下配置	Y=1.0m	2tx X+	4.0	6.4	7.0	7.8	8.7	9.3	9.5
		1tx X+	1.9	3.9	4.5	4.8	5.0	5.1	5.0
		1tx X-	4.7	7.8	8.8	9.6	10.3	11.2	12.0
	Y=1.5m	2tx X+	4.0	6.1	6.9	7.8	8.7	9.4	9.3
		2tx X-	1.8	3.8	4.4	4.7	4.9	5.0	4.8
		1tx X-	4.5	7.7	8.7	9.5	10.2	11.2	12.0
	Y=2.0m	2tx X+	4.0	6.0	6.7	7.6	8.5	9.0	9.3
		2tx X-	1.6	3.5	4.2	4.5	4.7	4.8	4.5
		1tx X-	4.5	7.5	8.4	9.2	10.1	11.0	12.0

パナソニック　NNCF42135LE9（4000K加工）

PL1　LED街路灯　水銀灯250形器具相当

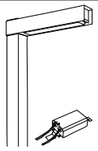

白色、4000K、Ra85、標準タイプ、ワイド配光
器具光束6300lm、消費電力61．3W、電圧100～242V
光源寿命60000時間（光束維持率85%）、電源ユニット別置
本体：鋼板（ミディアムグレーメタリック）
パネル：ポリカーボネート（透明つや消し）
上方光束比0～5%、耐風速60m/s
落下防止ワイヤー付、耐雷サージ：15KV
ポール：4.5m　ポール基礎：500×500×1000

パナソニック　XYG1032WLE9+DYDX2400H（重耐塩仕様加工）

PL2　LED街路灯　水銀灯250形器具相当

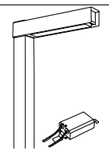

白色、4000K、Ra85、標準タイプ、フロント配光
器具光束5160lm、消費電力61．3W、電圧100～242V
光源寿命60000時間（光束維持率85%）、電源ユニット別置
本体：鋼板（ミディアムグレーメタリック）
パネル：ポリカーボネート（透明つや消し）
上方光束比0～5%、耐風速60m/s
落下防止ワイヤー付、耐雷サージ：15KV
ポール：4.5m　ポール基礎：500×500×1000

パナソニック　XYG1042WLE9+DYDX2400H（重耐塩仕様加工）

BL1w　iDシリーズ直付型20形　iスタイル　防湿型・防雨型

一般タイプ、800lmタイプ
消費電力6W、定格出力型、電圧100～242V
本体：ステンレス（高反射白色粉体塗装）
防湿型・防雨型ライトバー：ポリカーボネート（乳白）+アクリルコーティング
光源寿命40000時間（光束維持率85%）
IP23防湿型、昼白色（5000K）、Ra83
電源装置はライトバー側に内蔵

パナソニック　XLW203NENZLE9（重耐塩仕様加工）

外構BL3w　iDシリーズ直付型40形　iスタイル　防湿型・防雨型

一般タイプ、3200lmタイプ
消費電力20．6W、定格出力型、電圧100～242V
本体：ステンレス（高反射白色粉体塗装）
防湿型・防雨型ライトバー：ポリカーボネート（乳白）+アクリルコーティング
光源寿命40000時間（光束維持率85%）
IP23防湿型、昼白色（5000K）、Ra83
電源装置はライトバー側に内蔵

パナソニック　XLW433NENZLE9（重耐塩仕様加工）

SSL1　LED赤色表示灯

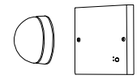

電池内蔵型（ニッケル水素蓄電池）
電源部分離タイプ・非常用LED併用型
光束維持時間60000時間
壁直付型
防雨型

パナソニック　NNF20247Z

SL1　LEDソーラー街路灯

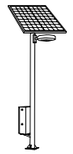

非常電源機能付、光束3400lm、消費電力25．6W
昼白色、5000K、Ra70、ワイド配光、上方光束比0%
光源寿命60000時間（光束維持率70%）、防雨型、独立電源型
灯具本体：アルミ（ミディアムグレーメタリック）、灯具：パネル：アクリル
太陽電池パネル・蓄電池ボックス：亜鉛鋼板（ミディアムグレーメタリック）
ポール：鋼管（溶融亜鉛メッキ後ミディアムグレーメタリック塗装）
太陽電池パネル2枚タイプ、蓄電池容量：5日間点灯分、耐風速60m／s
ポール基礎：800×800×1400

パナソニック　XYSL42AB54K+DYDX2925（パネル枠・蓄電池BOXSUS加工）

EA1　非常照明　埋込型　電池内蔵型

φ100低天井・小空間用（～3m）、30分間タイプ
LED内蔵、非常時・非常灯用LED点灯／常時消灯
非常灯評定番号：LALE－004
レンズ：ガラス、カバー：鋼板（クールホワイトつや消し仕上）
電圧：100～242V、蓄電池：ニッケル水素電池
点検スイッチ付、自己点検スイッチ付
充電モニタ（蝶）付、リモコン：FSK90910K（別売）

保守率：0.92

器具取付高さ		2.1m	2.4m	2.6m	3.0m
単体配置	A1	3.8	4.0	4.0	2.8
直線配置	A2	8.5	9.4	9.9	10.1
四角配置	A4	6.9	7.6	8.1	8.9

パナソニック　NNFB90605K

EB1　非常照明　埋込型　電池内蔵型

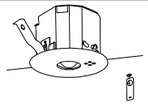

φ100低天井用（～3m）、30分間タイプ
LED内蔵、非常時・非常灯用LED点灯／常時消灯
非常灯評定番号：LALE－004
レンズ：ガラス、カバー：鋼板（クールホワイトつや消し仕上）
電圧：100～242V、蓄電池：ニッケル水素電池
点検スイッチ付、自己点検スイッチ付
充電モニタ（蝶）付、リモコン：FSK90910K（別売）

保守率：0.92

器具取付高さ		2.1m	2.4m	2.6m	3.0m	4.0m
単体配置	A1	4.2	4.6	4.7	4.9	3.3
直線配置	A2	9.3	10.2	10.8	11.9	12.9
四角配置	A4	7.4	8.2	8.7	9.6	11.7

パナソニック　NNFB91605C

EC1　非常照明　埋込型　電池内蔵型

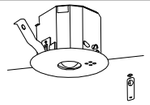

φ100中天井用（～6m）、30分間タイプ
LED内蔵、非常時・非常灯用LED点灯／常時消灯
非常灯評定番号：LALE－006
レンズ：ガラス、カバー：鋼板（クールホワイトつや消し仕上）
電圧：100～242V、蓄電池：ニッケル水素電池
点検スイッチ付、自己点検スイッチ付
充電モニタ（蝶）付、リモコン：FSK90910K（別売）

保守率：0.92

器具取付高さ		2.1m	2.4m	2.6m	3.0m	4.0m	5.0m	6.0m
単体配置	A1	5.4	5.9	6.3	6.9	7.9	8.7	6.4
直線配置	A2	11.3	12.7	13.5	15.2	18.6	21.0	22.8
四角配置	A4	8.5	9.6	10.2	11.6	14.6	17.2	19.4

パナソニック　NNFB93605C

ED1　非常照明　露出型　電池内蔵型

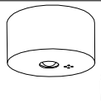

直付低天井用（～3m）、60分間タイプ
LED内蔵、非常時・非常灯用LED点灯／常時消灯
非常灯評定番号：LALE－005
レンズ：ガラス、カバー：鋼板（クールホワイトつや消し仕上）
電圧：100～242V、蓄電池：ニッケル水素電池
点検スイッチ付、自己点検スイッチ付
充電モニタ（蝶）付、リモコン：FSK90910K（別売）

保守率：0.92

器具取付高さ		2.1m	2.4m	2.6m	3.0m	4.0m
単体配置	A1	4.2	4.6	4.7	4.9	3.3
直線配置	A2	9.3	10.2	10.8	11.9	12.9
四角配置	A4	7.4	8.2	8.7	9.6	11.7

パナソニック　NNFB91085C

EE1　非常照明　露出型　電池内蔵型

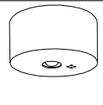

直付中天井用（～6m）、30分間タイプ
LED内蔵、非常時・非常灯用LED点灯／常時消灯
非常灯評定番号：LALE－006
レンズ：ガラス、カバー：鋼板（クールホワイトつや消し仕上）
電圧：100～242V、蓄電池：ニッケル水素電池
点検スイッチ付、自己点検スイッチ付
充電モニタ（蝶）付、リモコン：FSK90910K（別売）

保守率：0.92

器具取付高さ		2.1m	2.4m	2.6m	3.0m	4.0m	5.0m	6.0m
単体配置	A1	5.4	5.9	6.3	6.9	7.9	8.7	6.4
直線配置	A2	11.3	12.7	13.5	15.2	18.6	21.0	22.8
四角配置	A4	8.5	9.6	10.2	11.6	14.6	17.2	19.4

パナソニック　NNFB93005C

XC　避難口誘導灯　C級　天井埋込型

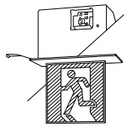

LED誘導灯コンパクトスクエア
C級　片面型
天井埋込型
一般型（20分間）
ニッケル水素蓄電池
リモコン自己点検機能付
型式認定番号：1AS111－3643

パナソニック　FA10352CLE1+FK10350

XBF　避難口誘導灯　B級BL形　壁・天井直付型

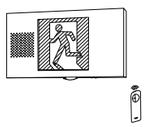

LED誘導灯コンパクトスクエア
B級・BL形　片面型
壁・天井直付・吊下型、電池内蔵型
一般型（20分間）
ニッケル水素蓄電池
リモコン自己点検機能付
型式認定番号：1AM111－3546

パナソニック　FA20337CLE1+FK20000

XBFY　避難口誘導灯　B級BL形　壁・天井直付型

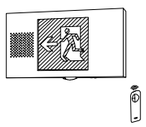

LED誘導灯コンパクトスクエア
B級・BL形　片面型
壁・天井直付・吊下型、電池内蔵型
一般型（20分間）
ニッケル水素蓄電池
リモコン自己点検機能付
型式認定番号：1AM111－3546

パナソニック　FA20337CLE1+FK20006

YC　避難口誘導灯　C級　天井埋込型

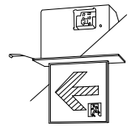

LED誘導灯コンパクトスクエア
C級　両面型
天井埋込型
一般型（20分間）
ニッケル水素蓄電池
リモコン自己点検機能付
型式認定番号：1AS221－3214

パナソニック　FA10362CLE1+FK10386
パナソニック　FA10362CLE1+FK10388

※器具品番は全て参考とする。

竣工年月日	．．	．．	
監理者印		．．	
		．．	
施工者印		．．	
		．．	

株式会社 大建設計　技にこころを

DATE 2025．3．14
PROJ. NO 0-2023-120
PROJ. TITLE 防災拠点整備事業 牟岐町役場新庁舎・海部消防組合新庁舎新築工事
DWG. TITLE 照明器具姿図(2)
SCALE －(A1) －(A3)
【役場】電気
DWG. NO E-119

凡 例

記 号	名 称	備 考
	電灯分電盤	
	照明器具（LED）	
	照明器具（LED）	GAC回路
○	ダウンライト（LED）	
⊘	ダウンライト（LED）	GAC回路
	ブラケット	
	ブラケット	
	ブラケット	
	スポットライト	
●3 ●4	壁付スイッチ	15A
●nR	リモコンスイッチ	回路数は傍記
⊕nL	リモコンセレクタースイッチ	回路数は傍記
●RA	熱線センサースイッチ 照明ON，OFF	多重伝送式
●RB	熱線センサースイッチ 照明・換気扇ON，OFF	多重伝送式
●24	埋込スイッチ 1P15A×1 確認表示灯付	24時間換気ネーム入り
●L	壁付スイッチ 1P15A×1	確認表示灯付
●A	自動点滅器	AC100V3A
	熱線センサースイッチ親機	多重伝送式
	熱線センサースイッチ子機	多重伝送式
A	明るさセンサ	多重伝送式
	調光用スイッチ	多重伝送式
	換気扇	別途工事
□	アウトレットボックス	四角中浅
○	露出丸ボックス	
	配管配線 引下げ、素通し、立上げ	
	配管配線 二重天井内ころがし	
	配管配線 OA床内ころがし	
	配管配線 露出配管配線	
	配管配線 いんぺい配管配線	

注 記

1） 特記なき配線は、下記による。

分電盤より第一ボックス迄				
	EM-EEF2.0-3C	（内1応アース）	（PF22）	（E25）
	EM-EEF2.0-2Cx2	（内1応アース）	（PF22）	（E25）
4E	EM-EEF2.0-3C+2C	（内1応アース）	（PF28）	（E31）
5E	EM-EEF2.0-3Cx2	（内1応アース）	（PF28）	（E31）
6E	EM-EEF2.0-3C+2Cx2	（内1応アース）	（PF22）x2	（E25）x2
Q	EM-EEF2.0-3C	（内1応アース）	（PF22）	（E25）
	EM-FCPEE1.2-1P		（PF16）	（E19）
4Q	EM-EEF2.0-3C+2Cx2	（内1応アース）	（PF22）x2	（E25）x2
	EM-FCPEE1.2-1Px2		（PF22）	（E25）
第一ボックス以降				
	EM-EEF1.6-3C	（内1応アース）	（PF22）	（E25）
	EM-EEF1.6-2Cx2	（内1応アース）	（PF22）	（E25）
4E	EM-EEF1.6-3C+2C	（内1応アース）	（PF28）	（E31）
Q	EM-EEF1.6-3C	（内1応アース）	（PF22）	（E25）
	EM-FCPEE1.2-1P		（PF22）	（E19）
4Q	EM-EEF1.6-3C+2Cx2	（内1応アース）	（PF16）x2	（E25）x2
	EM-FCPEE1.2-1Px2		（PF22）	（E25）
C	EM-FCPEE1.2-1P		（PF16）	（E19）
P	EM-FCPEES1.2-3P		（PF22）	（E25）
	EM-EEF1.6-2C		（PF16）	（E19）
	EM-EEF1.6-3C		（PF22）	（E25）
	EM-EEF1.6-2C x2		（PF22）	（E25）
5	EM-EEF1.6-3C +2C		（PF28）	（E31）
6	EM-EEF1.6-3C x2		（PF28）x2	（E31）

・分電盤より第1BOXまで2.0mm以降1.6mmとする。
・連結器具及び建築化照明内は特記無き限りEM-EEF1.6-3Cにて器具間配線を行う事。
・配管配線に記号傍記GはG管にて配管保護とする。

2） ケーブル配線に於いて、立上げ、引下げ箇所は、適合電線管にて保護すること。

3） 露出配管工事を行う場合は、機械室、シャフト内、設備置場を除き指定色塗装とする。

4） 防火区画・防火上主要な間仕切り壁を貫通する配線は防火区画貫通処理（国土交通大臣認定工法）を行うこと。
国土交通大臣認定番号は下記に示す。
配管壁貫通：PS060WL-0231
配管床貫通：PS060FL-0232
ケーブル・PF管壁貫通：PS060WL-0694

5） プルボックスサイズは下記とする。
⊠mn ：（SS-m00 xm00xn00）接地端子付（WPは防水型SUS製）
但し、特記無き場合は、150mm×150mm×100mmとする。

6） 直天井及び屋外・屋内露出配管部分は塗装を行うこと。

外壁
ー
BR1 x 8

EPS
直天(CH=3000)
BL1 x 2

授乳室
CH=2700
DL5 x 4

相談室1
CH=2700
BL4 x 4

相談室2
CH=2700
BL4 x 4

機械室
CH=2700
BL2 x 3

男子更衣室
CH=2700
BL6 x 3

女子更衣室
CH=2700
BL6 x 2

リフレッシュルーム
CH=2700
DL4 x 8
KT1 x 1

職員用洗面・シャワー室
CH=2700
BL3w x 1
DL3w x 1

休憩室1
CH=2700
DL4 x 4

休憩室2
CH=2700
DL4 x 4

放送室
CH=2700
BL6 x 2

管理室
CH=2700
BL6c x 2

廊下11
CH=2400
DL2 x 16

風除室2
CH=2700
DL3w x 4

倉庫12
直天
BL1 x 1

WWC1・SK
CH=2520
DL1 x 4
DL2 x 5
L990 x 1
L1515 x 1

MWC1・SK
CH=2520
DL1 x 3
DL2 x 5
L503 x 1
L990 x 1

HWC1
CH=2520
DL2 x 4

執務室1
CH=3000
BL01 x 18
BL6 x 59
DL4 x 19
DL5 x 7

出納室
CH=3000
BL5 x 6

WWC2
CH=2520
DL1 x 3
DL2 x 4
L503 x 1
L990 x 1

MWC2
CH=2520
DL1 x 2
DL2 x 5
L503 x 1
L990 x 1

倉庫13
CH=2700
BL1 x 1

応接室
CH=2700
BL7c x 4

前室
CH=2700
DL4 x 3

EPS
直天(CH=3000)
BL1 x 1

倉庫11
直天
BL1 x 1

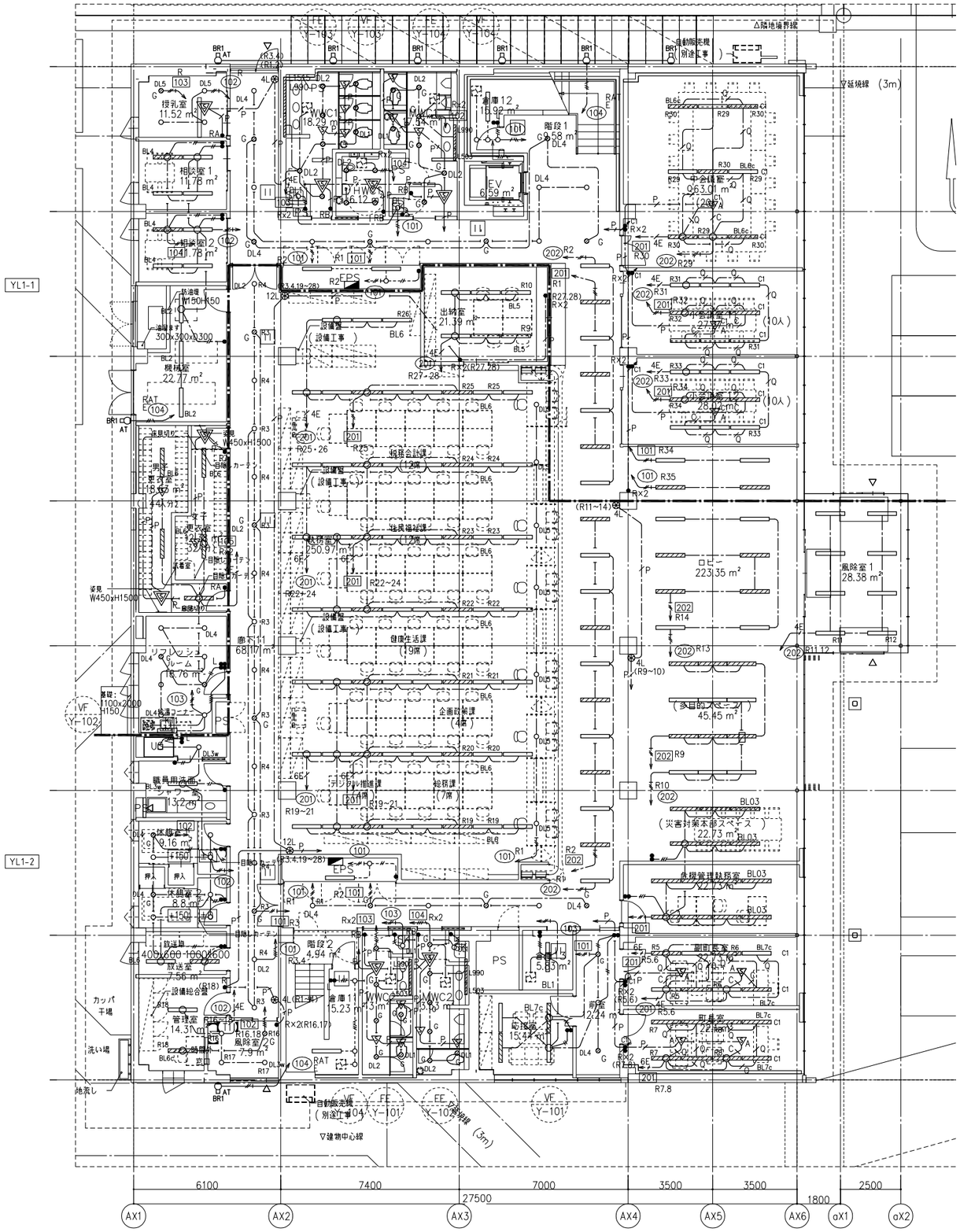

1階平面図

中会議室
CH=2700
BL6c x 9

小会議室11
CH=2700
BL01 x 9

小会議室12
CH=2700
BL01 x 9

ロビー
CH=2700
BL01 x 12

風除室1
CH=3200
BL01 x 8

多目的スペース
CH=2700
BL01 x 12

災害対策本部室
CH=2700
BL03 x 6

危機管理執務室
CH=2700
BL03 x 8

副町長室
CH=2700
BL7c x 8

町長室
CH=2700
BL7c x 8

竣工年月日	・ ・	・ ・	
監理者印		・ ・	
		・ ・	
施工者印		・ ・	
		・ ・	

株式会社 大建設計 技にこころを

DATE 2025 . 3 . 14

PROJ. NO 0-2023-120

PROJ. TITLE 防災拠点整備事業 牟岐町役場新庁舎・海部消防組合新庁舎新築工事

DWG. TITLE 電灯設備 1階平面図

SCALE 1:100(A1) 1:200(A3)

【役場】電気

DWG. NO E-120

和室
CH=2550
BL6 x 4
DL1 x 1

廊下21
CH=2700
DL4 x 60
DL6 x 18
L90 x 8
L503 x 5
L990 x 4
L1515 x 15

備蓄倉庫
CH=2700
BL1 x 4

書庫2
CH=2700
BL1 x 2

書庫1
CH=2700
BL1 x 7

サーバー室
CH=2700
BL6 x 12

WWC3
CH=2520
DL1 x 4
DL2 x 5
L990 x 1
L1515 x 1

MWC3
CH=2520
DL1 x 3
DL2 x 5
L503 x 1
L990 x 1

HWC2
CH=2520
DL2 x 4

小会議室21
CH=2700
BL5c x 3
DL4c x 1

倉庫21
CH=2700
BL1 x 4

空調機械室
直天(CH=3000)
BL1 x 4

議場倉庫
CH=2700
BL1 x 2

執務室2
CH=3000
BL5 x 49
DL5 x 3

議場兼大会議室
CH=2700~4300
BL01 x 16
BL02 x 20
Dt01 x 16
L900 x 4
L1200 x 16

議員控室
CH=2700
BL5c x 9

議会事務局・議長室
CH=2700
BL5c x 11
KT1 x 1

小会議室22
CH=2700
BL5c x 6

EPS
直天(CH=3000)
BL1 x 1

×2 室

倉庫31
—
BL1 x 4

メンテナンススペース
—
BL1 x 2

倉庫32
—
BL1 x 2

倉庫33
—
BL1 x 2

設備スペース
—
BR1 x 2

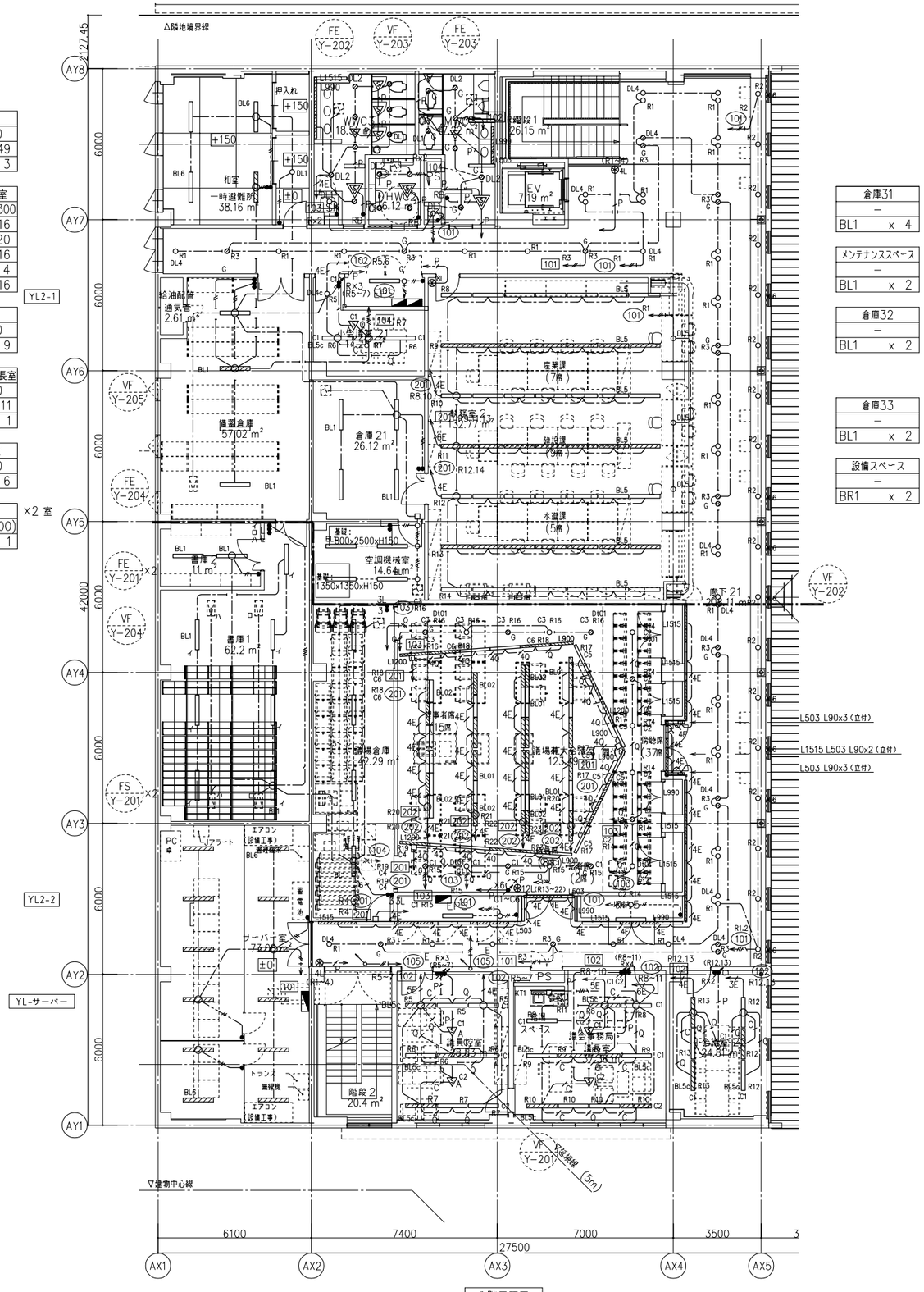

2階平面図

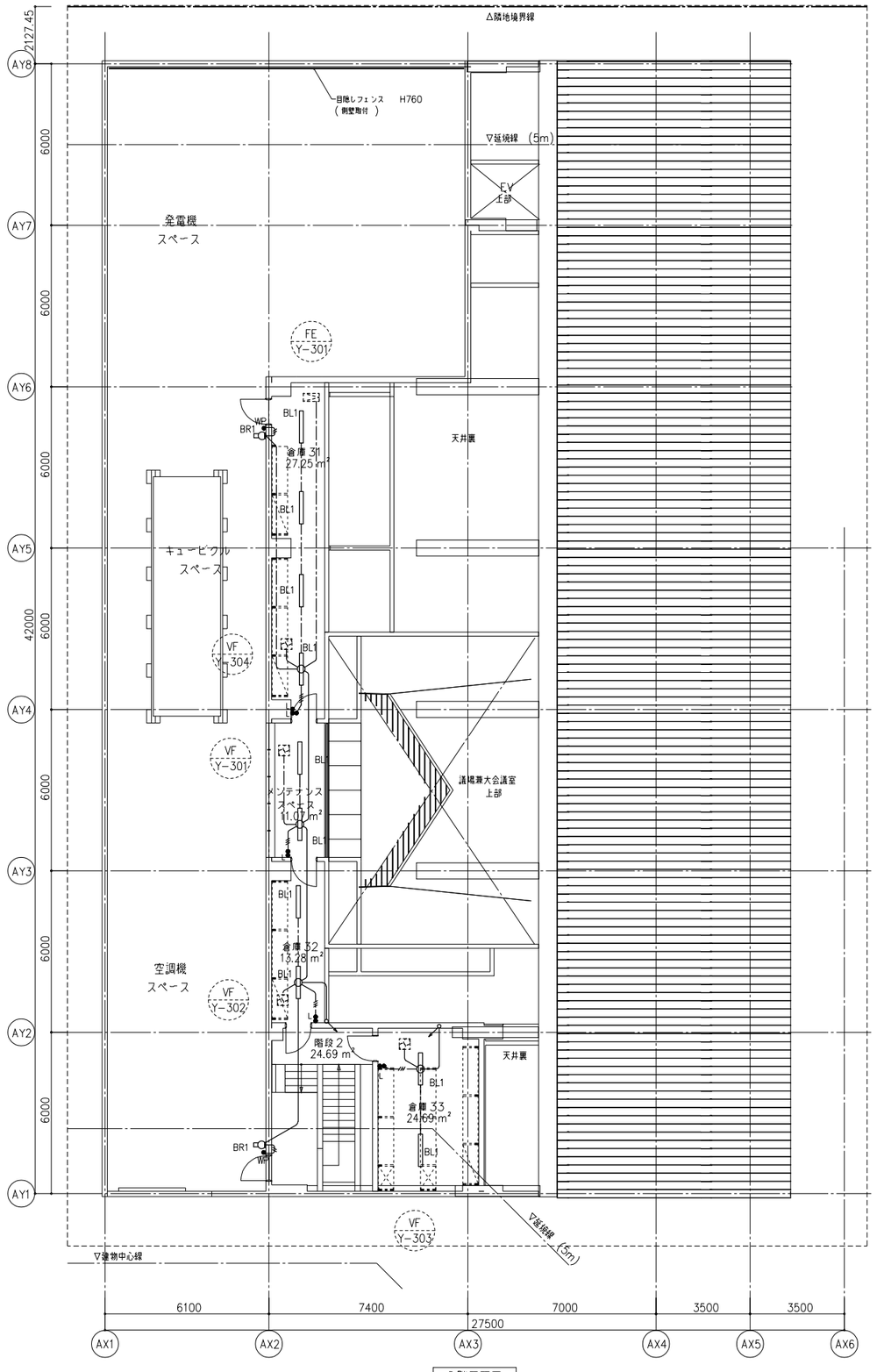

3階平面図

竣工年月日	. .	. .
監理者印		. .
		. .
施工者印		. .
		. .

株式会社 大建設計 技にこころを

DATE	PROJ. TITLE	【役場】電気
2025 . 3 . 14	防災拠点整備事業 牟岐町役場新庁舎・海部消防組合新庁舎新築工事	
PROJ. NO 0-2023-120	DWG. TITLE 電灯設備 2・3階平面図 SCALE 1:100(A1) 1:200(A3)	DWG. NO E-121

凡 例

記 号	名 称	備 考
XB	避難口誘導灯（天井埋込型）	B級・B1型・片面型・一般型　電池内蔵型
XC	通路誘導灯（天井埋込型）	C級・片面型・一般型　電池内蔵型
XBF	誘導音付点滅型避難口誘導灯（壁・天井直付型）	B級・B1型・片面型・一般型　電池内蔵型
XBFY	誘導音付点滅型避難口誘導灯（壁・天井直付型）	B級・B1型・片面型・一般型(天井材貫通)　電池内蔵型
YC	通路誘導灯（天井埋込型）	C級・両面型・一般型　電池内蔵型
EA1	非常用照明　埋込型　電池内蔵型	K1−LRS11−1
EB1	非常用照明　埋込型　電池内蔵型	K1−LRS11−2
EC1	非常用照明　埋込型　電池内蔵型	K1−LRS11−3
ED1	非常用照明　露出型　電池内蔵型	K1−LSS11−2
EE1	非常用照明　露出型　電池内蔵型	K1−LSS11−3
SSL1	赤色表示灯　電池内蔵型　電池部分離タイプ・埋込型	
S	煙感知器	点滅・音声誘導機能停止用
YU	誘導灯信号装置	
—·—·—	天井内ケーブル配線	
————	地中埋設配管配線	
—··—··—	天井、壁いんぺい配線	
--------	露出配管配線	
—— ——	床埋設・いんぺい配線	

注 記

1）　特記なき配線は、下記による。

—//—//—	EM−EEF2.0−3C(内1Cアース)	(PF22)
—·—·—	EM−EEE1.6−3C(内1Cアース)	(PF22)
—AE—	EM−AE1.2−2C	(PF16)
—AE—	EM−AE1.2−4C	(PF16)
=====//=====	EM−IE1.6x2 E1.6	(レースウェイ45x30型)

2）　ケーブル配線に於いて、立上げ、引下げ箇所は、適合電線管にて保護すること。

3）　防火区画・防火上主要な間仕切り壁を貫通する配線は防火区画貫通処理（国土交通大臣認定工法）を行うこと。
国土交通大臣認定番号は下記に示す。
配管壁貫通: PS060WL−0231
配管床貫通: PS060FL−0232
ケーブル·PF管壁貫通: PS060WL−0694

4）　プルボックスサイズは下記とする。
⊠mn　:（SS−m00 xm00xn00）接地端子付（WPは防水型SUS製）
但し、特記無き場合は、150mm×150mm×100mmとする。

5）　直天井及び屋外・屋内露出配管部分は塗装を行うこと。

授乳室
CH=2700
EA1　x　1

執務室1
CH=3000
EC1　x　4
YC　x　2

相談室1
CH=2700
EA1　x　1

出納室
CH=3000
EA1　x　1

相談室2
CH=2700
EA1　x　1

前室
CH=2700
EB1　x　1
XC　x　1

リフレッシュルーム
CH=2700
EA1　x　1

階段2
CH=2700
ST1　x　1
XC　x　1

休憩室1
CH=2700
EA1　x　1

応接室
CH=2700
EA1　x　1

休憩室2
CH=2700
EA1　x　1

YL1−1

放送室
CH=2700
EA1　x　1

管理室
CH=2700
EA1　x　1

廊下11
CH=2400
EB1　x　4
XBF　x　1
XC　x　1
YC　x　1

YL1−2

風除室2
CH=2700
EA1　x　1

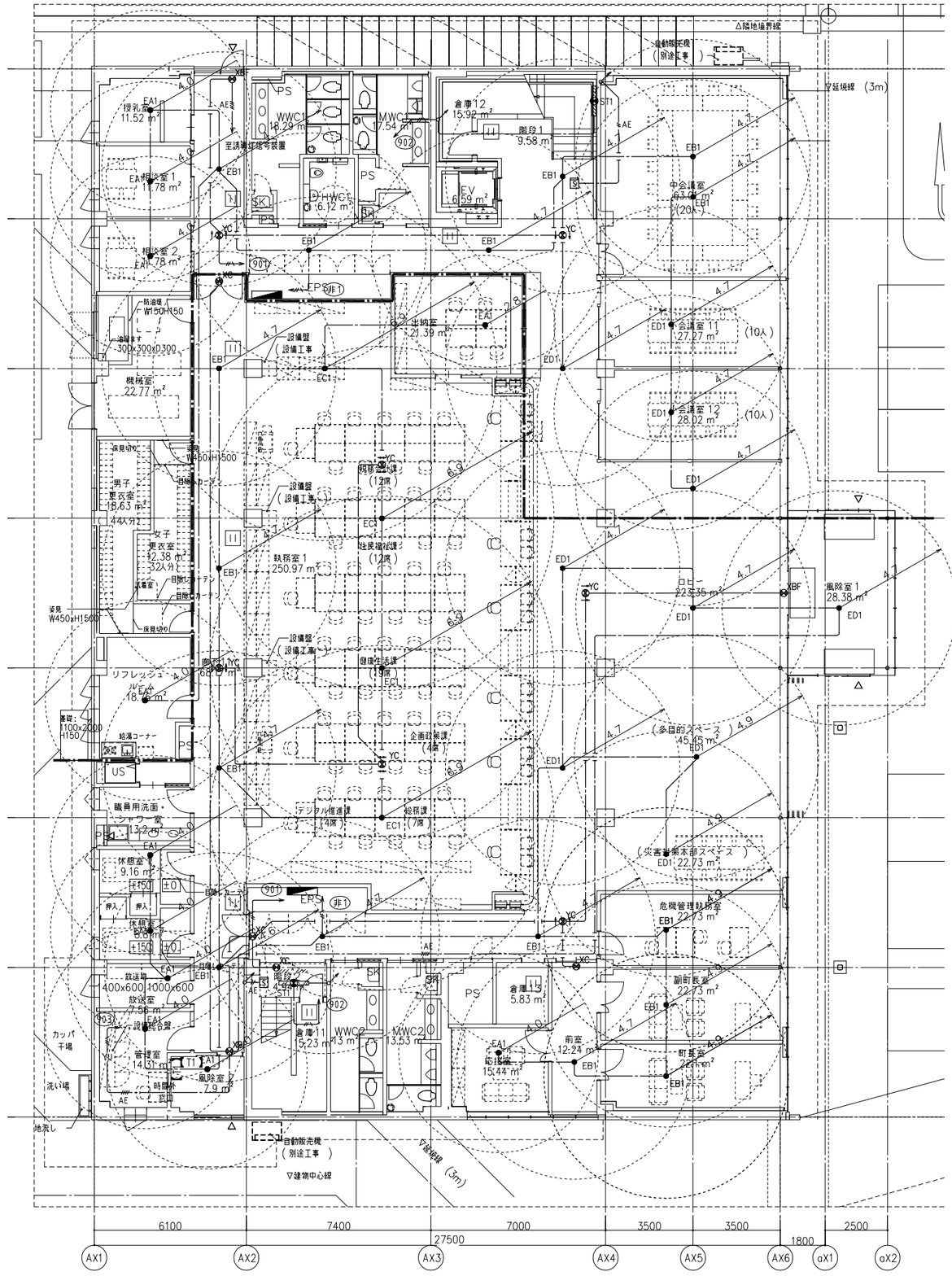

1 階平面図

階段1
CH=2700
ST1　x　1

中会議室
CH=2700
EB1　x　2

小会議室11
CH=2700
ED1　x　1

小会議室12
CH=2700
ED1　x　1

ロビー
CH=2700
EB1　x　6
ED1　x　5
XBF　x　2
XC　x　1
YC　x　4

風除室1
CH=2700
ED1　x　1

多目的スペース
CH=2700
ED1　x　1

災害対策本部スペース
CH=2700
ED1　x　1

危機管理執務室
CH=2700
EB1　x　1

副町長室
CH=2700
EB1　x　1

町長室
CH=2700
EB1　x　1

竣工年月日	. .	. .	
監理者印		. .	
		. .	
施工者印		. .	
		. .	

技にこころを
株式会社 大建設計

DATE 2025 . 3 . 14
PROJ. NO 0−2023−120

PROJ. TITLE 防災拠点整備事業
牟岐町役場新庁舎・海部消防組合新庁舎新築工事

DWG. TITLE **非常照明・誘導灯設備 1階平面図**
SCALE 1:100 (A1) 1:200 (A3)

【役場】電気

DWG. NO E−122

和室
CH=2550
EA1 x 1
EB1 x 1
XC x 1

廊下21
CH=2700
EB1 x 10
XBF x 1
XBFY x 1
YC x 4

サーバー室
CH=2700
EB1 x 5

小会議室21
CH=2700
EA1 x 1

階段2
CH=2700
ST1 x 2

階段1
CH=2700
ST1 x 1

執務室2
CH=3000
EB1 x 4
YC x 1

議員控室
CH=2700
EB1 x 1

議会事務局・議長室
CH=2700
EB1 x 1

小会議室22
CH=2700
EB1 x 1

職場兼大会議室
CH=2700~5200
EE1 x 4
XC x 2

外壁
—
SSL1 x 1

階段2
—
ST1 x 2

外壁
—
SSL1 x 1

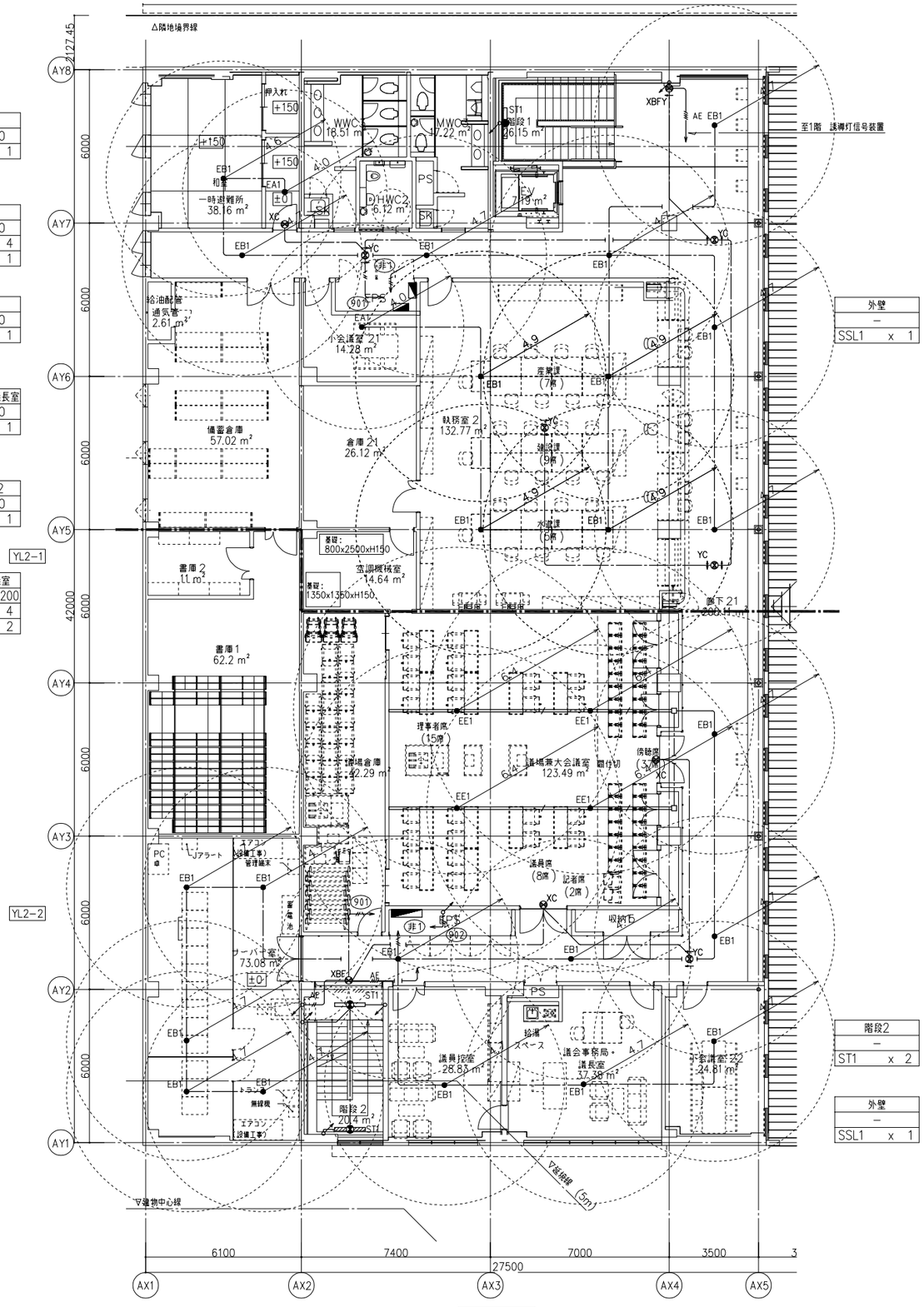

2 階平面図

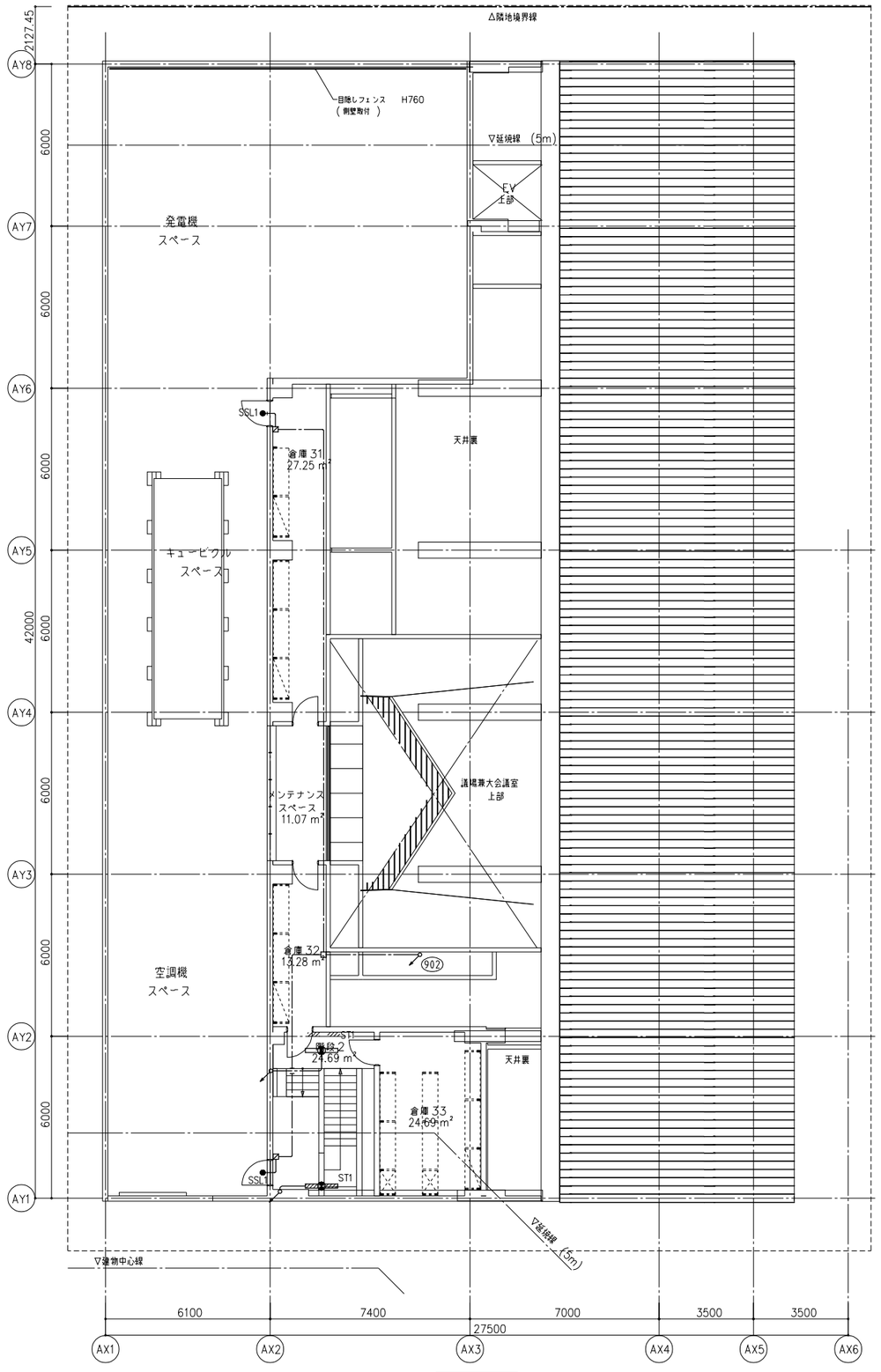

3 階平面図

竣工年月日	. .	. .	
監理者印		. .	
		. .	
施工者印		. .	
		. .	

株式会社 大建設計 技にこころを

DATE 2025 . 3 . 14	PROJ. TITLE 防災拠点整備事業 牟岐町役場新庁舎・海部消防組合新庁舎新築工事		【役場】電気
PROJ. NO 0-2023-120	DWG. TITLE **非常照明・誘導灯設備 2・3階平面図**	SCALE 1:100(A1) 1:200(A3)	DWG. NO E-123

凡 例

記 号	名 称	備 考
	電灯分電盤	
	壁付コンセント 2P15A×1 接地極付	
2E	壁付コンセント 2P15A×2 接地極付	
ET	壁付コンセント 2P15A×1 接地極・接地端子付	
WP	壁付コンセント 2P15A×2 接地極・接地端子付	
DP	壁付コンセント 2P15A×2 接地極・接地端子付	カバー・キー付
G 2E	壁付コンセント 2P15A×2 接地極付	GAC回路
EH	壁付コンセント（200V） 2P20A×1	電気温水器用
G 2E	フロアコンセント 2P15A×2 接地極付	GAC回路
4C	ハーネスジョイントボックス 電源×1、送り×1、分岐×4	
2C	ハーネスジョイントボックス 電源×1、送り×1、分岐×2	
4E	ハーネス用OAタップ 2P15A接地極付×4コロ抜け止め	キャブタイヤケーブル3m 付
2E	ハーネス用OAタップ 2P15A接地極付×2コロ抜け止め	キャブタイヤケーブル3m 付
G 4E	ハーネス用OAタップ 2P15A接地極付×4コロ抜け止め	キャブタイヤケーブル3m 付 GAC回路
G 2E	ハーネス用OAタップ 2P15A接地極付×2コロ抜け止め	キャブタイヤケーブル3m 付 GAC回路
□	アウトレットボックス	
□ OP	排煙オペレーター用	
□ AD	自動ドアー用アウトレットボックス	四角中浅
○	露出丸ボックス	
	配管配線 引下げ、素通し、立上げ	
	配管配線 二重天井内ころがし	
	配管配線 OA床内ころがし	
	配管配線 露出配管配線	
	配管配線 いんぺい配管配線	

注 記

1） 特記なき配線は、下記による。

	EM-EEF2.0-3C(1CE)	(PF22)
	EM-EEF2.0-3C(1CE)	(E25)（G22)
	EM-EEF2.0-3C(1CE)	(OAフロア内配線)
FP	EM-FP3.5-3C(1CE)	(PF22)
4E	EM-EEF2.0-2C+2.0-3C(1CE)	(PF28)
4E	EM-EEF2.0-2C+2.0-3C(1CE)	(E31)
6E	EM-EEF2.0-2Cx2+2.0-3C(1CE)	(E39)

2） ケーブル配線に於いて、立上げ、引下げ箇所は、適合電線管にて保護すること。

3） 露出配管工事を行う場合は、機械室、シャフト内、設備置場を除き指定色塗装とする。

4） 一般用コンセント及び保安用コンセント（G回路用）は、本体の色分け及びプレートへの追記表記を行うこと。（OAフロアコンセントも同様とする。）

5） 防火区画・防火上主要な間仕切り壁を貫通する配線は
防火区画貫通処理（国土交通大臣認定工法）を行うこと。
国土交通大臣認定番号は下記に示す。
配管壁貫通: PS060WL-0231
配管床貫通: PS060FL-0232
ケーブル・PF管壁貫通: PS060WL-0694

6） プルボックスサイズは下記とする。
⊠mn ：(SS-m00 xm00xn00) 接地端子付（WPは防水型SUS製）
但し、特記無き場合は、150mm×150mm×100mmとする。

7） 直天井及び屋外・屋内露出配管部分は塗装を行うこと。

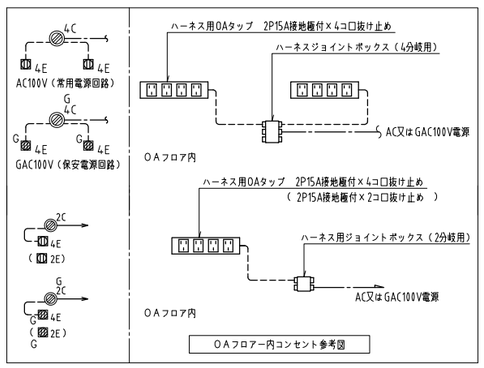

OAフロアー内コンセント参考図

※A
- □設備総合盤
- ：自火報受信機 901
- AMP ：非常業務兼用放送アンプ 902 903
- M ：防災行政無線受信機 904
- ITV ：ITVモニター 327 328
- 入退 ：入退室管理設備主装置 329
- ：電気錠制御盤 330
- ：トイレ呼出表示器 331
- EV ：EVインターホン親機 332
- ：警報盤 333

（注）YL1-2より総合盤に
上記負荷にEM-EEF2.0-3CX1を配線する

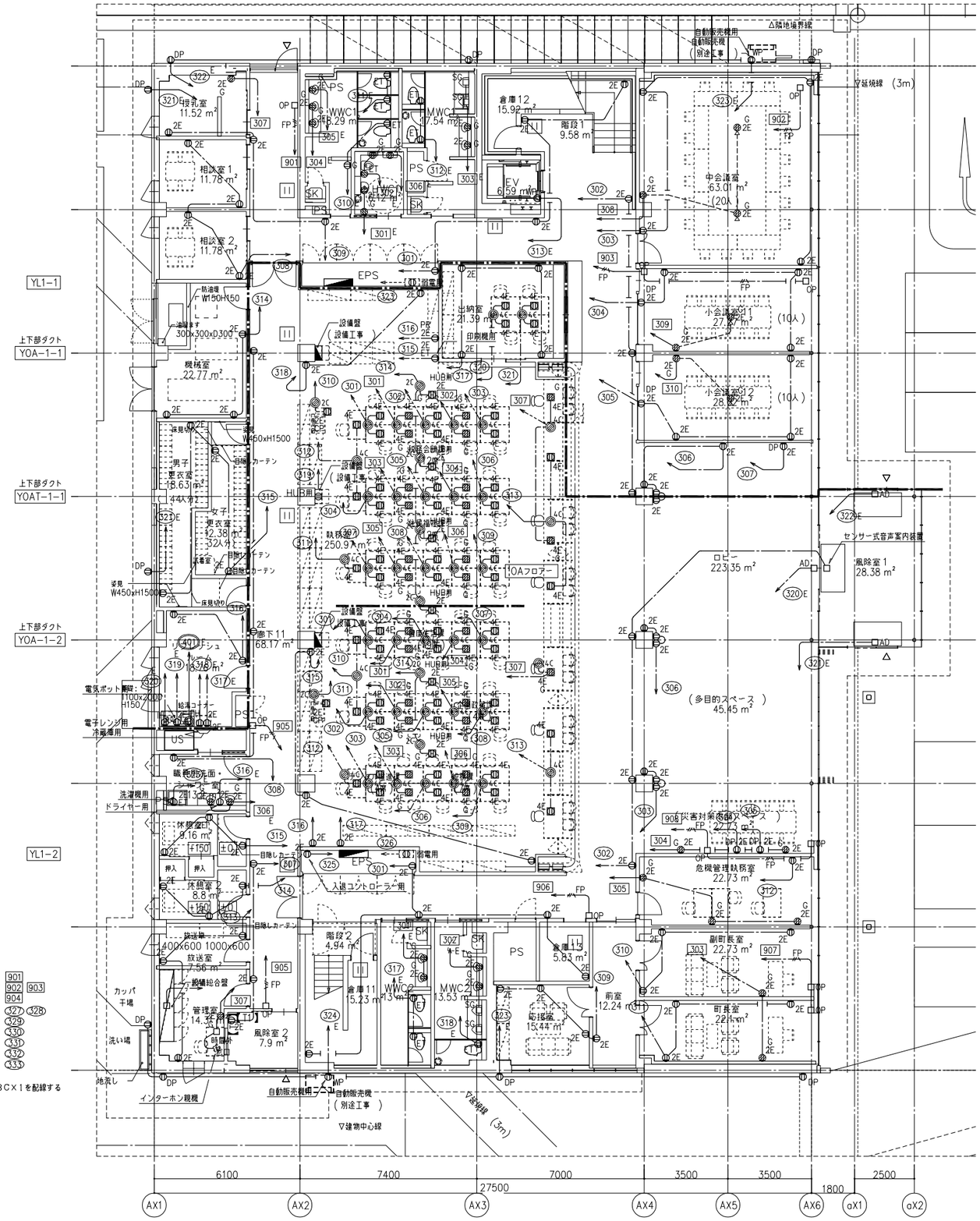

1 階平面図

竣工年月日	. .	. .	
監理者印		. .	
		. .	
施工者印		. .	
		. .	

株式会社 大建設計 技にこころを

DATE 2025 . 3 . 14	PROJ. TITLE 防災拠点整備事業 牟岐町役場新庁舎・海部消防組合新庁舎新築工事		【役場】 電気
PROJ. NO 0-2023-120	DWG. TITLE コンセント設備 1階平面図	SCALE 1:100(A1) 1:200(A3)	DWG. NO E-124

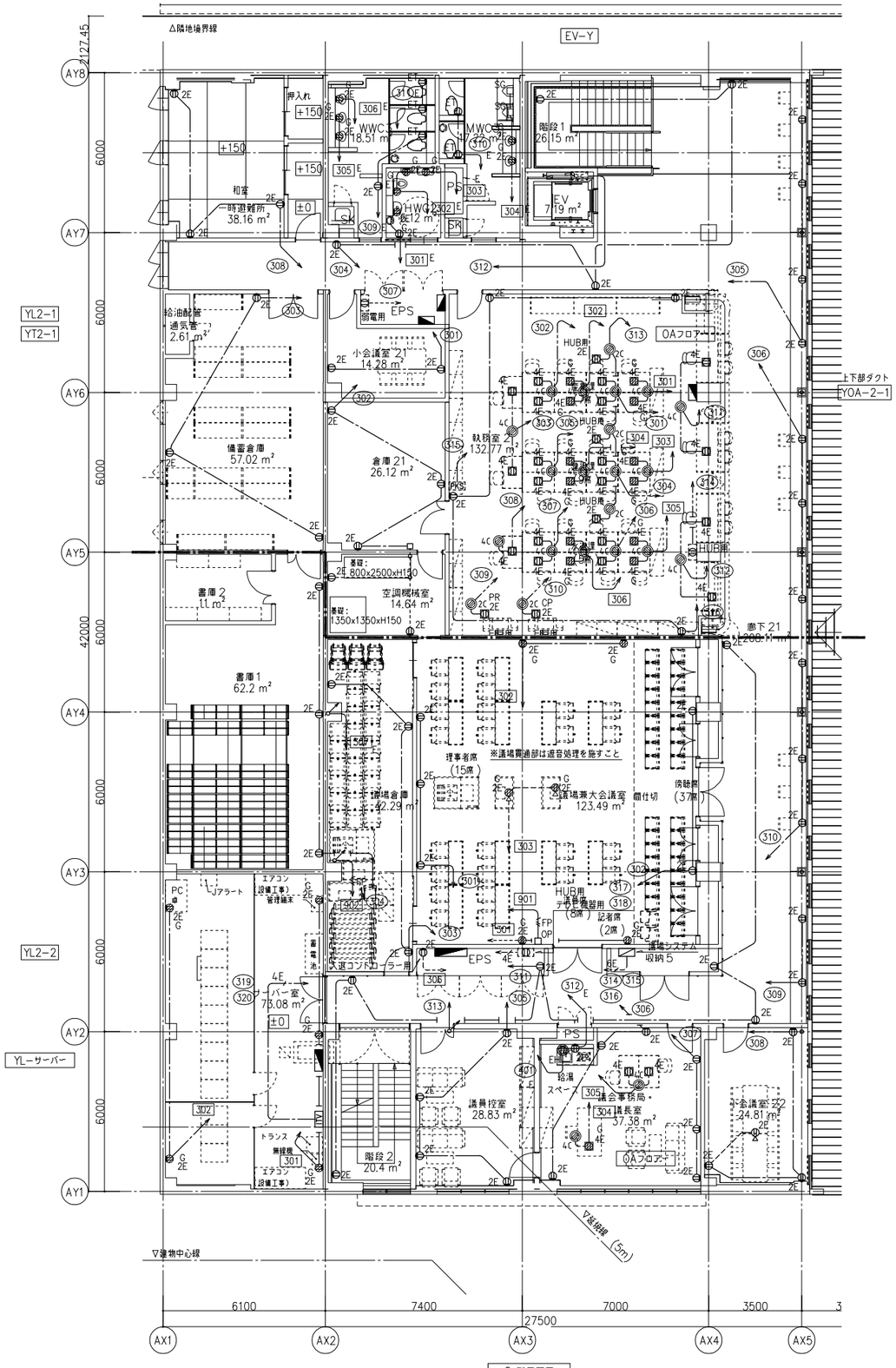

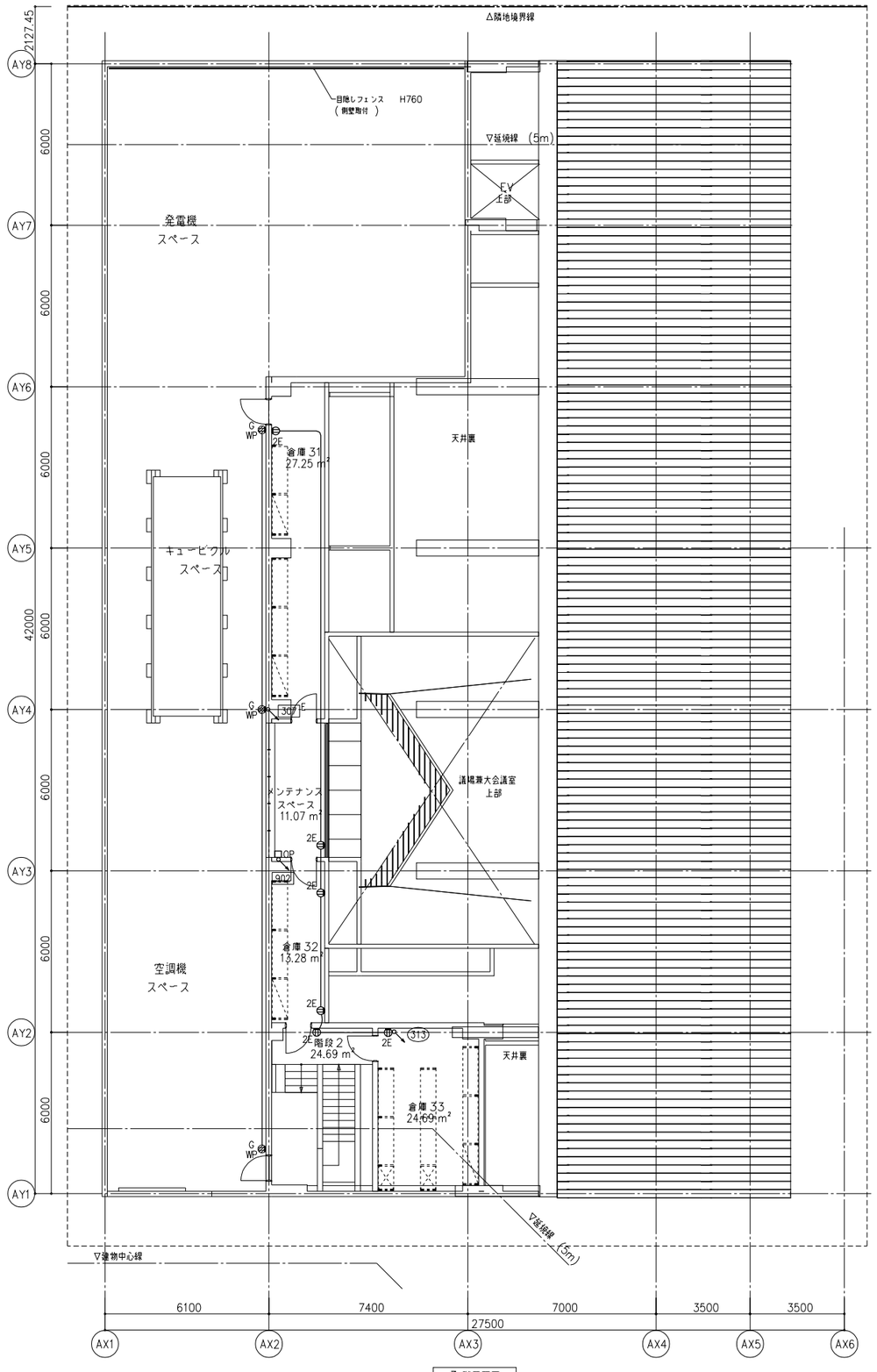

竣工年月日	. .	. .	株式会社 大建設計 技にこころを	DATE 2025 . 3 . 14	PROJ. TITLE 防災拠点整備事業 牟岐町役場新庁舎・海部消防組合新庁舎新築工事	【役場】電気
監理者印		. .		PROJ. NO 0-2023-120	DWG. TITLE コンセント設備 2・3階平面図	DWG. NO E-125
施工者印		. .			SCALE 1:100 (A1) 1:200 (A3)	

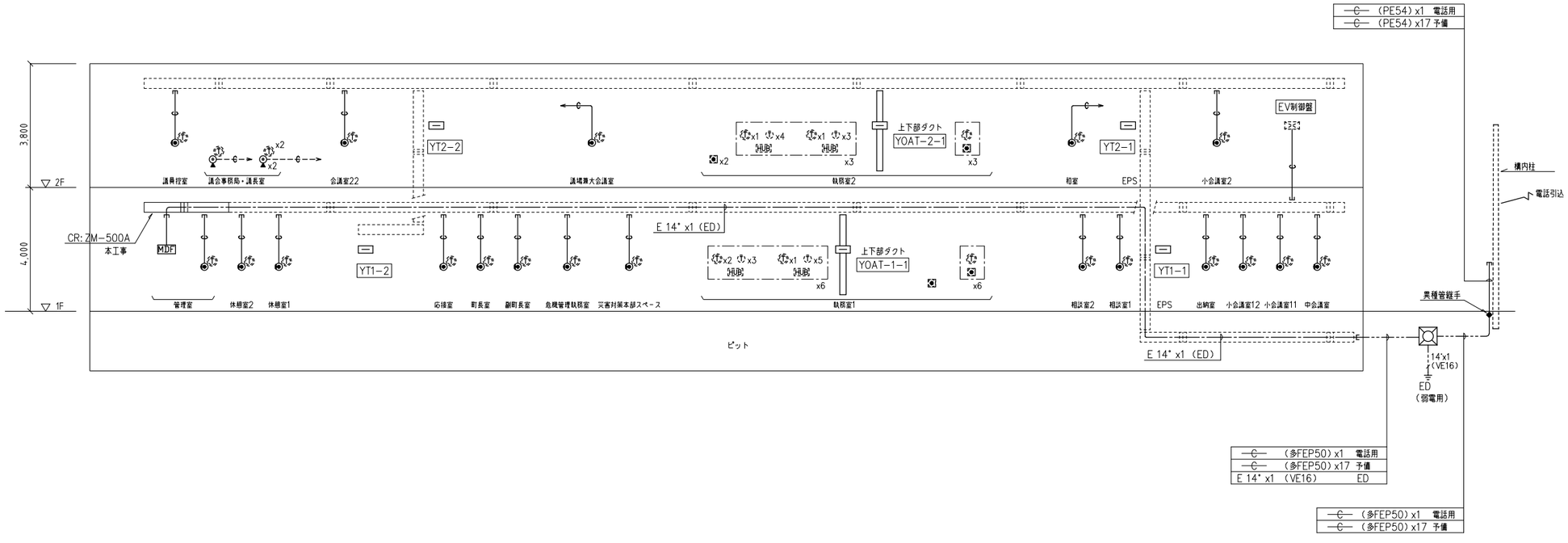

凡 例

記 号	名 称	備 考
MDF	電話主配線盤	
	端子盤	
	壁付IP電話用受口	ブランクチップ x1
	OAフロアIP電話用受口	別途工事
HUB	スイッチングHUB	別途工事
	固定電話	別途工事
	固定電話 子機	別途工事
	ケーブルラック	
	ケーブルラック	幹線設備工事
	ハンドホール 1500x1500x1500	600Φ重荷重蓋付
	接地極	

注 記

1） 特記なき配線は、下記による。

空配管 (PF22)

2） ケーブル配線に於いて、立上げ、引下げ箇所は、適合電線管にて保護すること。

3） FEP管（多FEP）は多条布設用難燃性エフレックスとする。

端子盤リスト

端子盤名	電話	情報	テレビ	放送	予備	備 考	
MDF	300P 保安器スペースx20 光成端箱スペース	光成端箱スペース	イ 系統図参照	20P	50P	2EETx1 取付	給合盤に組込 鋼板製、指定色塗装仕上
YT1−1	20P	HUB24ポート 取付スペース	ロ 系統図参照	20P	50P	2EETx2 取付	壁掛露出型 鋼板製、指定色塗装仕上
YT1−2	20P	HUB48ポート 取付スペース	ハ 系統図参照	20P	50P	2EETx2 取付	壁掛露出型 鋼板製、指定色塗装仕上
YOAT−1−1	200P	HUB16ポート 取付スペース	——	20P	50P	2EETx1 取付	屋内自立盤 鋼板製、指定色塗装仕上 上部天井迄及び下部OAフロア迄配線用ダクト付
YT2−1	20P	HUB16ポート 取付スペース	ニ 系統図参照	20P	50P	2EETx1 取付	壁掛露出型 鋼板製、指定色塗装仕上
YT2−2	20P	HUB24ポート 取付スペース	ホ 系統図参照	20P	50P	2EETx1 取付	壁掛露出型 鋼板製、指定色塗装仕上
YOAT−2−1	100P	HUB16ポート 取付スペース	——	20P	50P	2EETx1 取付	屋内自立盤 鋼板製、指定色塗装仕上 上部天井迄及び下部OAフロア迄配線用ダクト付

注記

1.コンセントの入る端子盤はセパレート付きとし、通風口を設ける事。

2.端子盤には木板を設ける事、端子はCS−200とする。

1階 管理室 設備総合盤 参考姿図

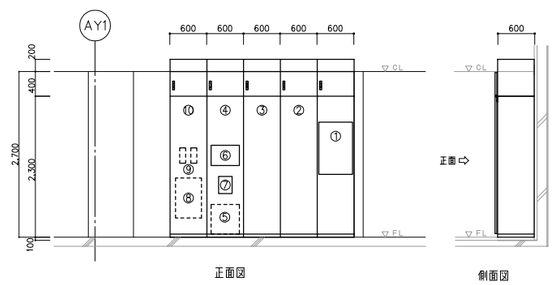

記号	名 称	備 考
①	自火報受信機	
②	非常・業務放送アンプ架	
③	ＩＴＶモニター	
④	ＭＤＦ	
⑤	電話交換機	別途工事
⑥	トイレ呼出表示器	
⑦	誘導灯信号装置	
⑧	機械警備機器	別途工事
⑨	ＥＬＶインターホン	ＥＬＶ工事
⑩	防災行政無線受信機スペース	将来対応

※電話交換機設置の盤面に、放熱孔を設けること。
※各機器の取付金物は本工事に含む。
※上部配線ダクトの前面は扉式とする。
※指定色塗装とする。

竣工年月日	． ．	． ．
監理者印		． ．
		． ．
施工者印		． ．
		． ．

株式会社 大建設計 技にこころを

DATE 2025 . 3 . 14

PROJ. NO 0-2023-120

PROJ. TITLE 防災拠点整備事業 牟岐町役場新庁舎・海部消防組合新庁舎新築工事

DWG. TITLE 構内交換設備 系統図・端子盤リスト 総合盤姿図

SCALE N/S(A1) N/S(A3)

【役場】電気

DWG. NO E-126

凡 例

記 号	名 称	備 考
	壁付情報用受口	ブランクチップ x2
	OA フロア情報用受口	別途工事
	無線LANアンテナ	別途工事
	ケーブルラック	幹線設備・構内交換設備工事

注 記

1） 特記なき配線は、下記による。

—C— 空配管 (PF22)

2） FEP管（多FEP）は多条布設用難燃性エフレックスとする。

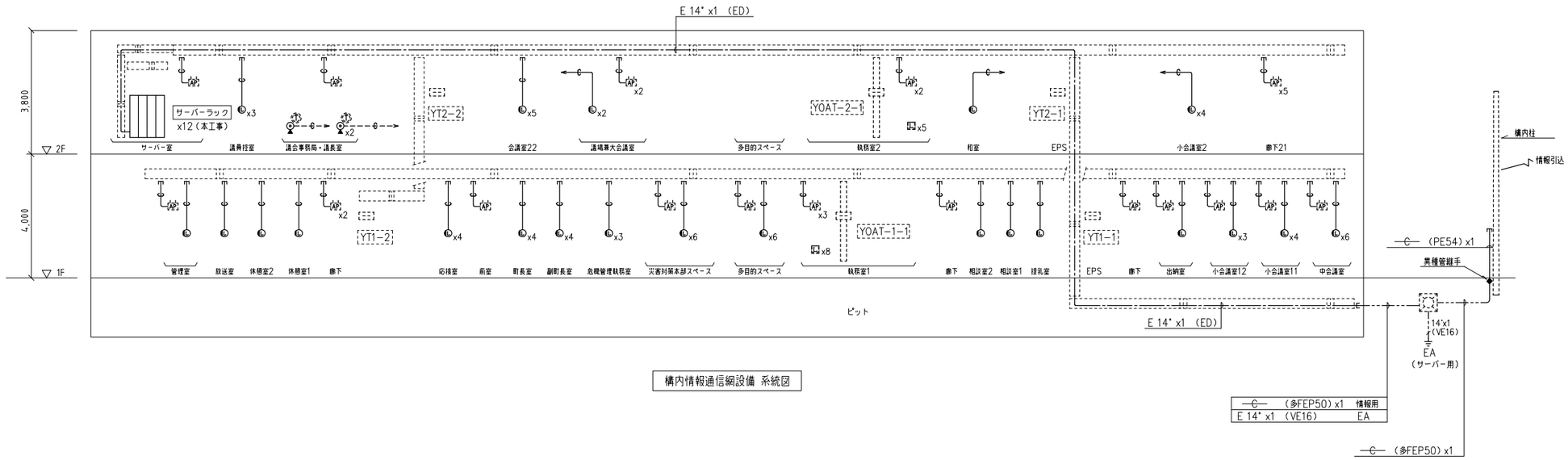

構内情報通信網設備 系統図

竣工年月日	. .	. .	
監理者印		. .	
		. .	
施工者印		. .	
		. .	

技にこころを 株式会社 大建設計

DATE 2025 . 3 . 14

PROJ. NO 0-2023-120

PROJ. TITLE 防災拠点整備事業 牟岐町役場新庁舎・海部消防組合新庁舎新築工事

DWG. TITLE 構内情報通信網設備 系統図

SCALE N/S(A1) N/S(A3)

DWG. NO E-127

【役場】電気

凡 例

記 号	名 称	備 考
◎	テレビ端子	1端子型
CATV	CATV中継器	
---M---	ケーブルラック	幹線設備・構内交換設備工事

注 記

1） 特記なき配線は、下記による。
5C　EM-S-5C-FB（PF16）
7C　EM-S-7C-FB（PF22）
2） ケーブル配線に於いて、立上げ、引下げ箇所は、適合電線管にて保護すること。
3） FEP管（多FEP）は多条布設用難燃性エフレックスとする。

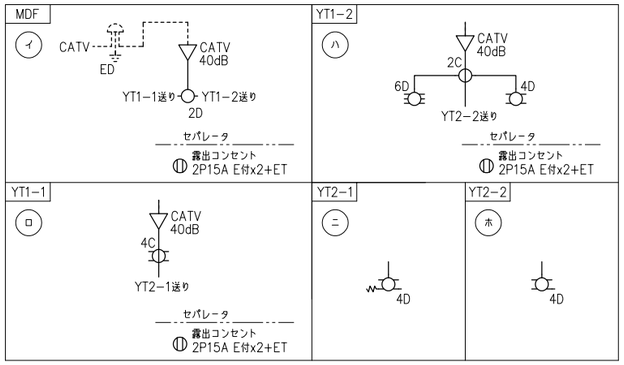

注記
保安器 （別途）
CATVブースター 40dB
2C 2分岐器
2D 2分配器
終端抵抗

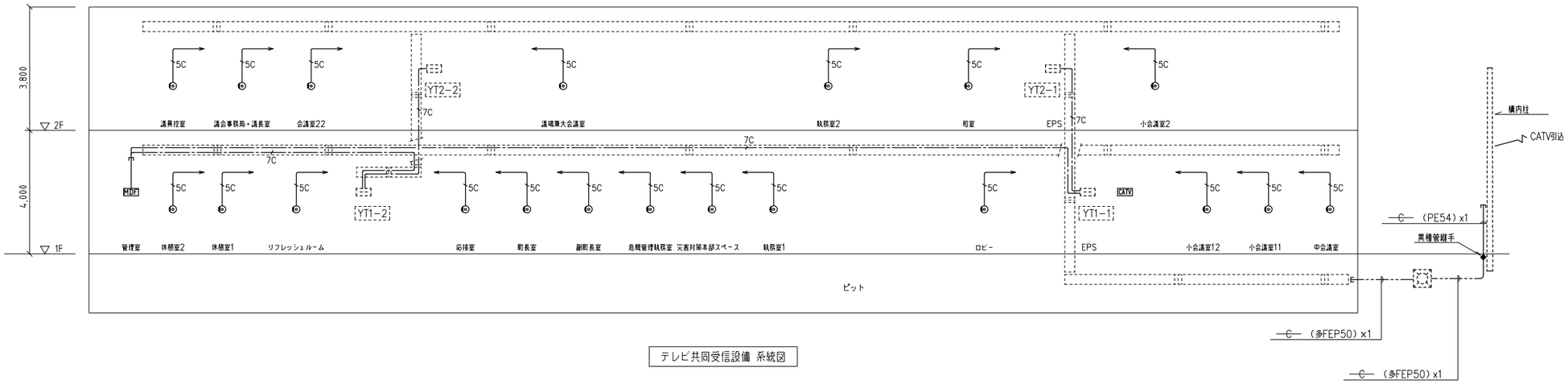

テレビ共同受信設備 系統図

竣工年月日	. .	. .	株式会社 大建設計 技にこころを	DATE 2025 . 3 . 14	PROJ. TITLE 防災拠点整備事業 牟岐町役場新庁舎・海部消防組合新庁舎新築工事	【役場】 電気
監理者印		. .				
		. .		PROJ. NO 0-2023-120	DWG. TITLE テレビ共同受信設備 系統図 SCALE N/S(A1) N/S(A3)	DWG. NO E-128
施工者印		. .				
		. .				

凡　例

記　号	名　称	備　考
＜構内交換設備＞		
PBX	電話交換機	別途工事
MDF	電話主配線盤	
	端子盤	
	壁付IP電話用受口	ブランクチップ x1
	OAフロアIP電話用受口	別途工事
HUB	スイッチングHUB	別途工事
	固定電話	別途工事
	固定電話　子機	別途工事
	ケーブルラック	
＜情報通信網設備＞		
	サーバーラック	
	壁付情報用受口	ブランクチップ x2
	OAﾌﾛｱ情報用受口	別途工事
	無線LANアンテナ	別途工事
＜テレビ共同受信設備＞		
CATV	CATV中継器	
	テレビ端子	1端子型
	ケーブルラック	幹線設備工事
○	丸型露出ボックス	
□	アウトレットボックス　4角中浅	
⊠	プルボックス	
⊠ WP	プルボックス　防水型(SUS)	
	防火区画貫通処理	
	天井内ケーブル配線	
	地中埋設配管配線	
	天井、壁いんぺい配線	
	露出配管配線	
	床埋設・いんぺい配線	

注　記

1）　特記なき配線は、下記による。

構内交換設備

―――C―――	空配管	(PF22)

情報通信設備

―――C―――	空配管	(PF22)

テレビ共同受信設備

―――5C―――	EM−S−5C−FB	(PF16)
―――7C―――	EM−S−7C−FB	(PF22)

2）　ケーブル配線に於いて、立上げ、引下げ箇所は、
　　適合電線管にて保護すること。

3）　防火区画・防火上主要な間仕切り壁を貫通する配線は
　　防火区画貫通処理（国土交通大臣認定工法）を行うこと。
　　国土交通大臣認定番号は下記に示す。
　　配管壁貫通:PS060WL−0231
　　配管床貫通:PS060FL−0232
　　ケーブル･PF管壁貫通:PS060WL−0694

4）　プルボックスサイズは下記とする。
　　⊠mn　:（SS−m00 xm00xn00）接地端子付（WPは防水型SUS製）
　　但し、特記無き場合は、150mm×150mm×100mmとする。

5）　直天井及び屋外・屋内露出配管部分は塗装を行うこと。

6）　サーバーラック仕様は下記とする。
・基本条件：EIA規格、42U以上の19インチラック、前後通気性の良いメッシュドアとする。
・12本のラックのうち、テレとくさま用の3ラック間のみサイドパネルなし（外側はあり）とする。
　それ以外の9ラックは全てサイドドアパネルありとする。
・ラック幅の物理鍵は全て異なる鍵とする。
・ラック天板からケーブル引き込み可能なものとする。

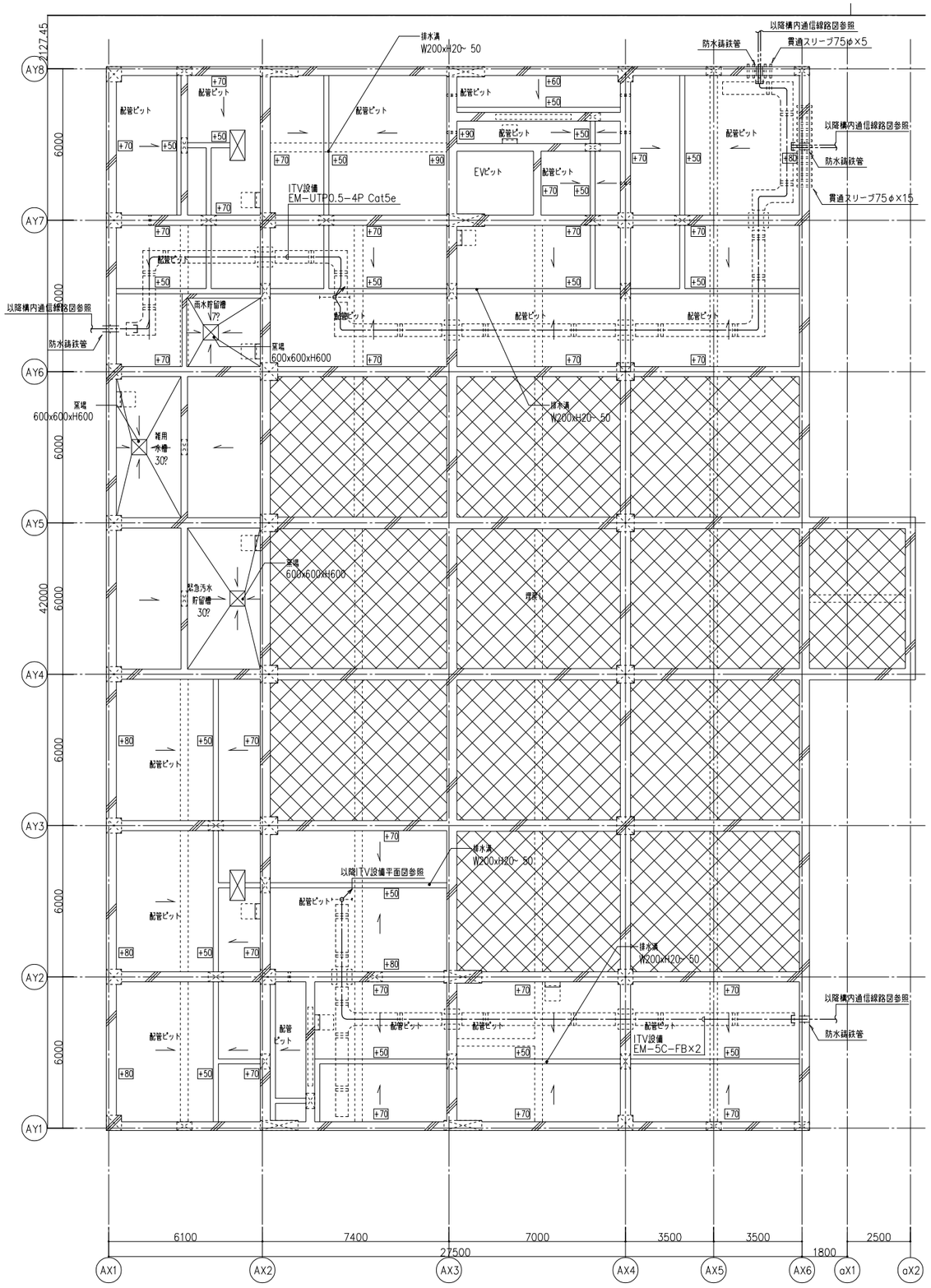

ピット平面図

竣工年月日	. .	. .	
監理者印		. .	
		. .	
施工者印		. .	
		. .	

株式会社 大建設計　技にこころを

DATE 2025 . 3 . 14

PROJ. NO 0-2023-120

PROJ. TITLE 防災拠点整備事業 牟岐町役場新庁舎・海部消防組合新庁舎新築工事

DWG. TITLE 弱電設備(1) ピット階平面図

SCALE 1:100(A1) 1:200(A3)

【役場】電気

DWG. NO E-129

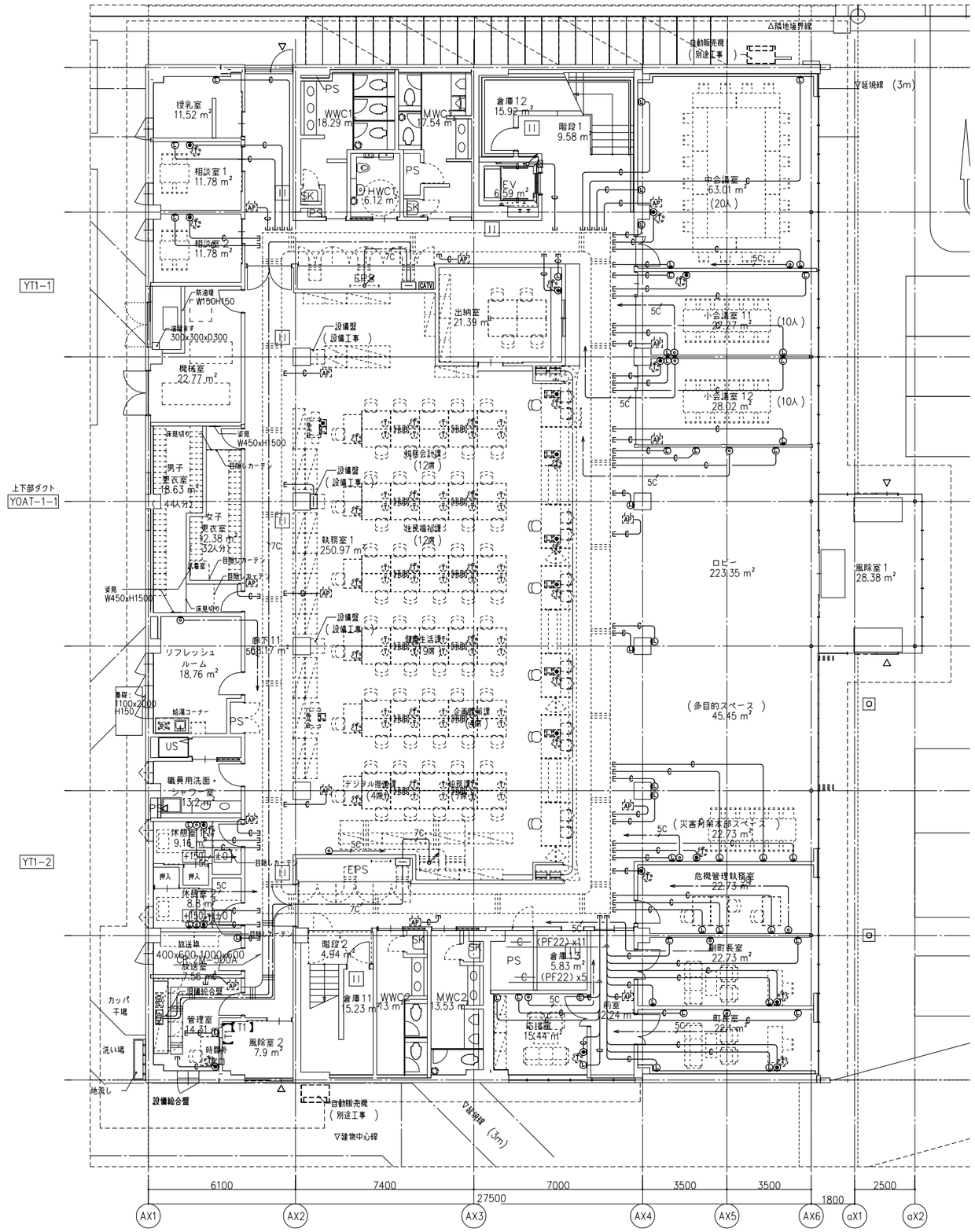

1 階平面図

竣工年月日	. .	. .	株式会社 大建設計 技にこころを	DATE 2025 . 3 . 14	PROJ. TITLE 防災拠点整備事業 牟岐町役場新庁舎・海部消防組合新庁舎新築工事	【役場】 電気
監理者印		. .				
		. .		PROJ. NO 0-2023-120	DWG. TITLE 弱電設備(1) 1階平面図 SCALE 1:100(A1) 1:200(A3)	DWG. NO E-130
施工者印		. .				
		. .				

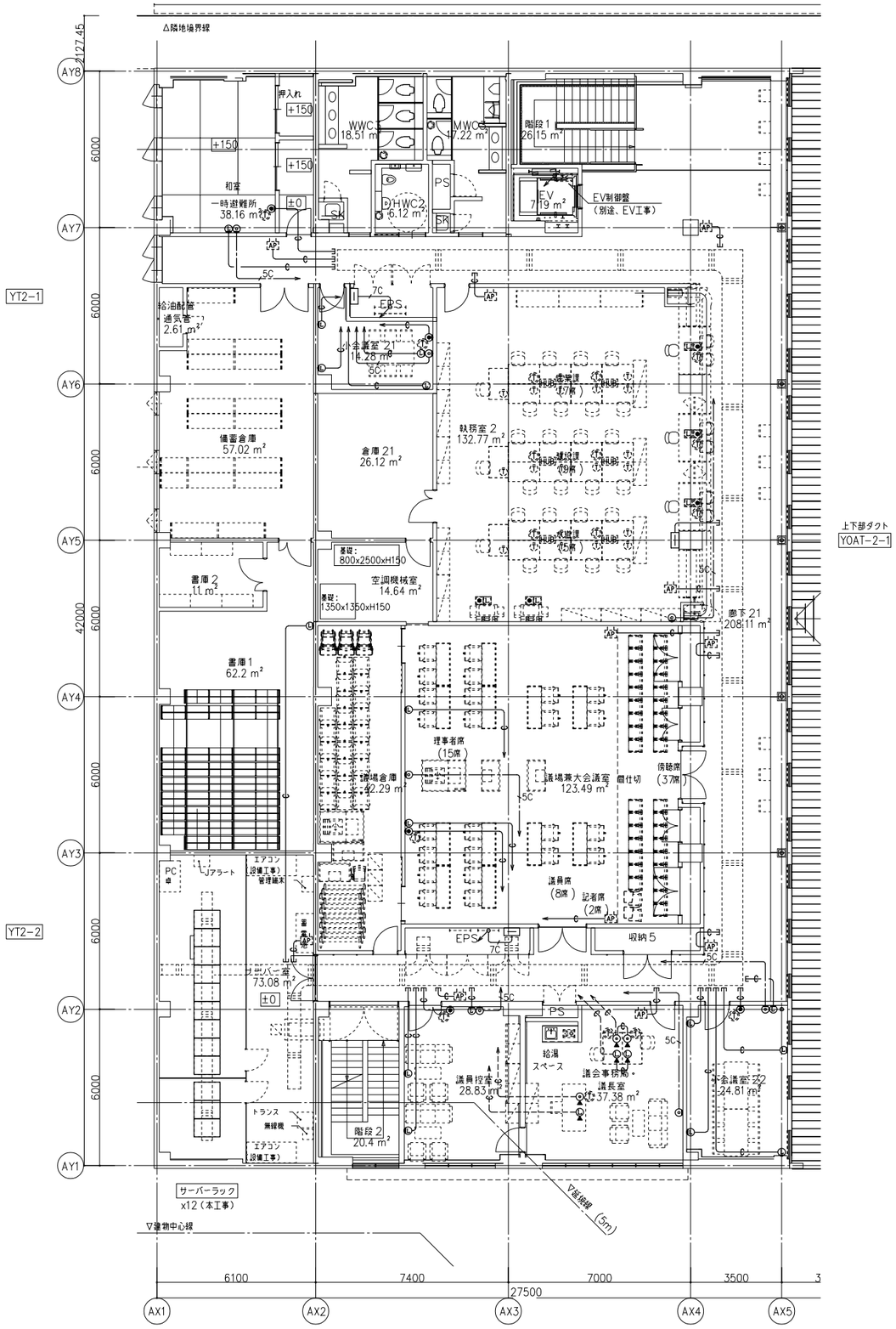

2 階平面図

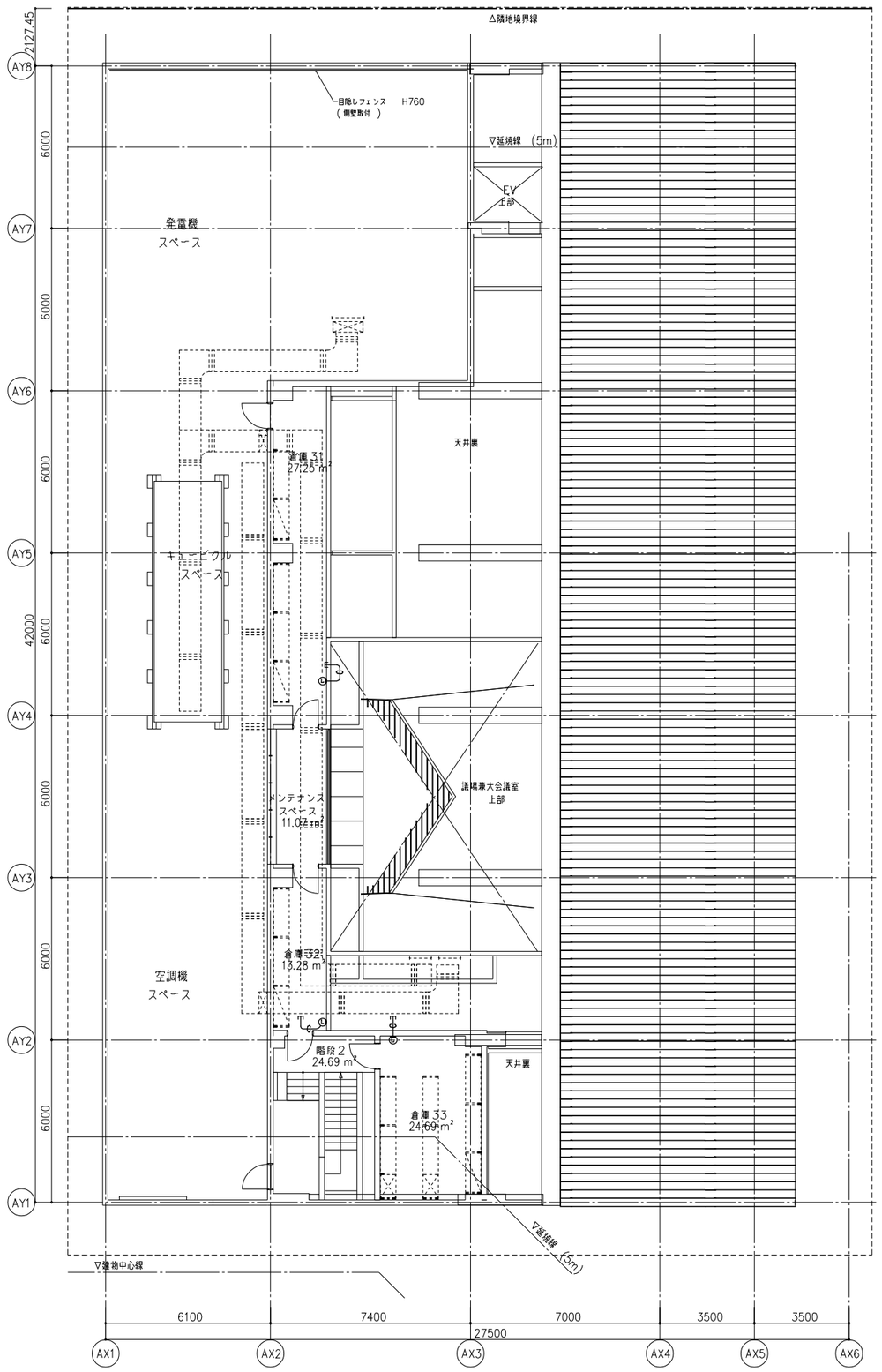

3 階平面図

竣工年月日	. .	. .	株式会社 大建設計 技にこころを	DATE 2025 . 3 . 14	PROJ. TITLE 防災拠点整備事業 牟岐町役場新庁舎・海部消防組合新庁舎新築工事		【役場】電気
監理者印		. .		PROJ. NO 0-2023-120	DWG. TITLE 弱電設備(1) 2・3階平面図	SCALE 1:100(A1) 1:200(A3)	DWG. NO E-131
施工者印		. .					

ⓣ モニター付親機

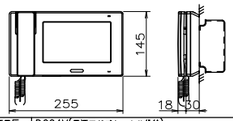

電源電圧	DC24V(電源アダプターより供給)
形　状	据置・壁取付両用型 (JIS2個用またはJIS3個用スイッチボックス) (卓上使用の場合、卓上スタンド(JPW-S)を使用する)
材　質	難燃性樹脂
モニター	7型TFTカラー液晶
通話方式	拡声自動交互通話 受話器：電話型同時通話
録画機能	自動・手動録画、再生、保存

P 電源アダプタ

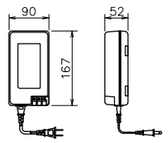

電源電圧	AC100V
出力電圧	DC24V
出力電流	2A
形　状	据置・壁取付（専用金具）両用
材　質	樹脂

① モニター付子機

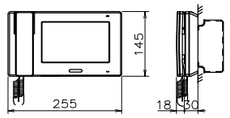

電源電圧	DC24V(電源アダプターより供給)
形　状	据置・壁取付両用型 (JIS2個用または3個用スイッチボックス) (卓上使用の場合、卓上スタンド(JPW-S)を使用する)
材　質	難燃性樹脂
モニター	7型TFTカラー液晶
通話方式	拡声自動交互通話 受話器：電話型同時通話

ⓓ カメラ付ドアホン子機

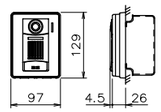

電源電圧	モニター付親機または映像長距離・監視カメラ接続 アダプターから供給
形　状	壁取付型(JIS1個用スイッチボックス)
材　質	自己消火性樹脂
カメラ	1/4型カラーCMOS
通話方式	自動交互通話
備　考	防塵・防まつ形(JIS C 0920 IP54 相当)

④ 外部受付用カメラ付ドアホン子機

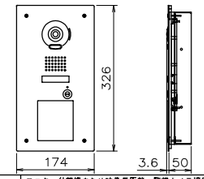

電源電圧	モニター付親機または映像長距離・監視カメラ接続 アダプターから供給
形　状	壁埋込型(専用埋込ボックスB-CAR使用)
材　質	ステンレス
カメラ	1/4カラーCMOS
備　考	増設呼出ボタン接続可 防塵・防まつ形(JIS C 0920 IP54 相当)

○ 増設呼出ボタン

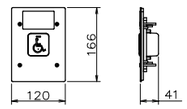

形　状	埋込型（JIS3個用スイッチボックス）
材　質	ステンレス

④ 外部受付用カメラ付ドアホン子機＋増設呼出ボタン

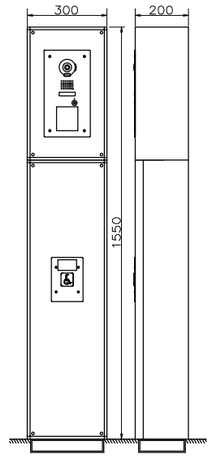

（自立台・寸法は参考とする）

電源電圧	モニター付親機から供給
材　質	ステンレス
形　状	自立台組込
カメラ	1/4カラーCMOS
備　考	防雨形(JIS C 0920 IPX3 相当)

5窓用呼出表示器

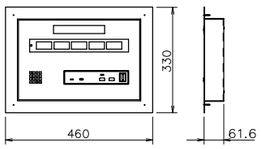

電源電圧	AC100V 50/60Hz（内部電源DC12V）
形　状	壁組込型
材　質	SPCC t1.2
窓　数	5窓
表示方式	呼出音と表示窓点灯
備　考	Ver.67-39444

5窓用副表示器

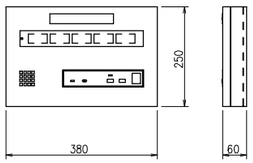

電源電圧	DC12V(表示器より供給)
形　状	壁取付形
材　質	SPCC t1.2
窓　数	5窓
表示方式	呼出音と表示窓点灯

ブザー付廊下灯

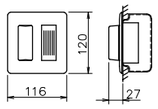

形　状	埋込形（JIS2個用スイッチボックス）
材　質	樹脂
表 示 灯	LED（赤色）

復旧ボタン

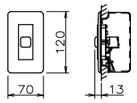

形　状	埋込形（JIS1個用スイッチボックス）
材　質	樹脂

呼出ボタン（引きヒモ付）

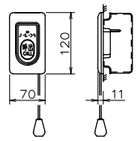

形　状	埋込形（JIS1個用スイッチボックス）
材　質	自己消火性樹脂
備　考	点字案内文（ヨビダシ）、英文表示（CALL） 呼出確認表示灯付、ひも式・押ボタン式両用 防まつ形(JIS C0920 IPX4相当) 引きひも 110cm(調節可)

音量調整用リモコン 「管理用」

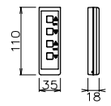

電　源	単4型アルカリ電池 × 2本
リモコン方式	赤外線方式
到達距離	3～7m
重量	約60g（単4乾電池2本含む）

TM センサ式音声案内装置（一体型）

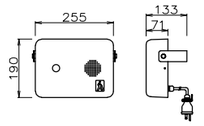

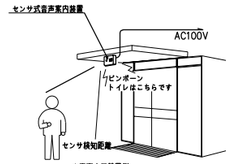

☆正面玄関設置例

電　源	AC100V
消費電力	15W以下
案内方式	センサ検知方式
音声内容	任意音声
センサ検知距離	最大有効検知距離5m
センサ検知範囲	水平検知範囲100°垂直検知範囲82°
音声再生方式	MP3方式（モノラル）
音声出力	3W（3.3kΩ）
案内秒数	最大2分
ボリューム	赤外線式リモコン対応
本体・カバー材質	ステンレス製（本体）・アクリル受性高感度電ビ板（カバー）
本体構造	防雨形（IPX3相当品）
重量	約3.0kg

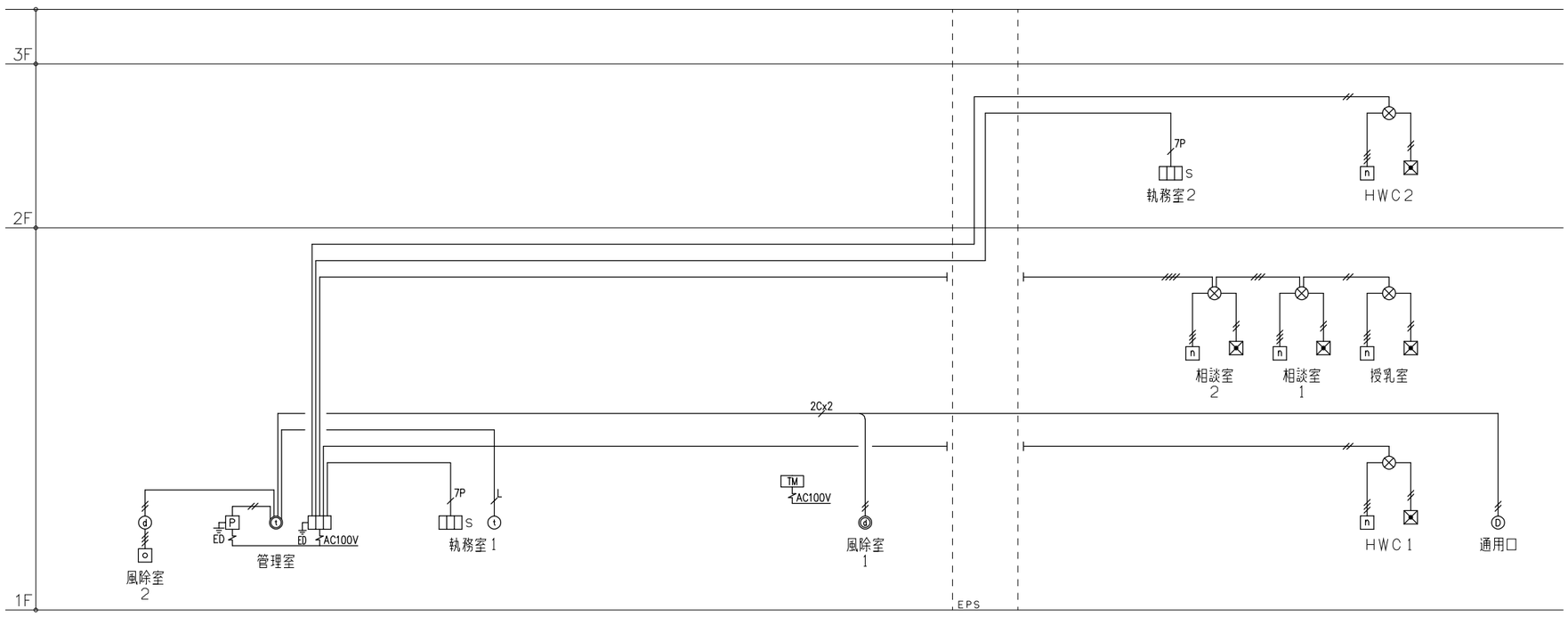

（注記）特記なき配管配線は下記とする。

―//―	EM-AE0.9-2C	(PF16)
―///―	EM-AE0.9-3C	(PF16)
―////―	EM-AE0.9-4C	(PF16)
―7P―	EM-AE0.9-7P	(PF28)
―L―	EM-UTP0.5-4P(CAT5e)	(PF22)

竣工年月日	. .	. .	
監理者印		. .	
		. .	
施工者印		. .	
		. .	

株式会社 大建設計 技にこころを

DATE 2025 . 3 . 14

PROJ. NO 0-2023-120

PROJ. TITLE 防災拠点整備事業 牟岐町役場新庁舎・海部消防組合新庁舎新築工事

DWG. TITLE 弱電設備（2）機器姿図・系統図 SCALE －(A1) －(A3)

【役場】電気

DWG. NO E-132

凡 例

記 号	名 称	備 考
{==}	端子盤	構内交換設備
<誘導支援設備>		
Ⓚ	インターホン親機	
⊕	インターホン子機	
Ⓟ	電源アダプタ	
Ⓓ	ドアホン子機	
ⓐ	外部受付用ドアホン子機	
⊡	増設呼出ボタン	
⊛	エレベータインターホン親機	別途、EV工事
▥n	トイレ呼出親機	n：窓数を表す
▥S	副表示盤	
ⓝ	呼出ボタン	
▣	復旧ボタン	
○	廊下表示灯	
▥M	センサ式音声案内装置	
<入退室管理設備>		
{==}制	電気錠制御盤	別途工事
制HUB	スイッチングHUB	別途工事
{PC}	管理用パソコン	別途工事
⊕	電気錠	建築工事
{CR}	カードリーダー	別途工事
---M---	ケーブルラック	構内交換設備工事
○	丸型露出ボックス	
□	アウトレットボックス　4角中浅	
⊠	プルボックス	
⊠ WP	プルボックス　防水型(SUS)	
▨	防火区画貫通処理	
—-—-—	天井内ケーブル配線	
————	地中埋設配管配線	
—-—-—	天井、壁いんぺい配線	
--------	露出配管配線	
– – – – –	床埋設・いんぺい配線	

注 記

1） 特記なき配線は、下記による。

インターホン設備		
—//—-	EM-AE0.9-2C	(PF16)
—10P—	EM-CPEE0.9-10P	(PF28)
トイレ呼出設備		
—//—-	EM-AE0.9-2C	(PF16)
—///—-	EM-AE0.9-3C	(PF16)
—////—-	EM-AE0.9-4C	(PF16)
—7P—	EM-AE0.9-7P	(PF22)
入退室管理設備		
{制}—C—	空配管	(PF22)
{CR}—C—	空配管	(PF22)
3P	EM-CPEE0.9-3P	(PF22)：天井内で巻きとめ
AD 2P	EM-CPEE0.9-2P	(PF22)：天井内で巻きとめ

2） ケーブル配線に於いて、立上げ、引下げ箇所は、
適合電線管にて保護すること。

3） 防火区画・防火上主要な間仕切り壁を貫通する配線は
防火区画貫通処理（国土交通大臣認定工法）を行うこと。
国土交通大臣認定番号は下記に示す。
配管壁貫通: PS060WL-0231
配管床貫通: PS060FL-0232
ケーブル·PF管壁貫通: PS060WL-0694

4） プルボックスサイズは下記とする。
⊠mn ：(SS-m00 xm00xn00) 接地端子付（WPは防水型SUS製）
但し、特記無き場合は、150mm×150mm×100mmとする。

5） 直天井及び屋外・屋内露出配管部分は塗装を行うこと。

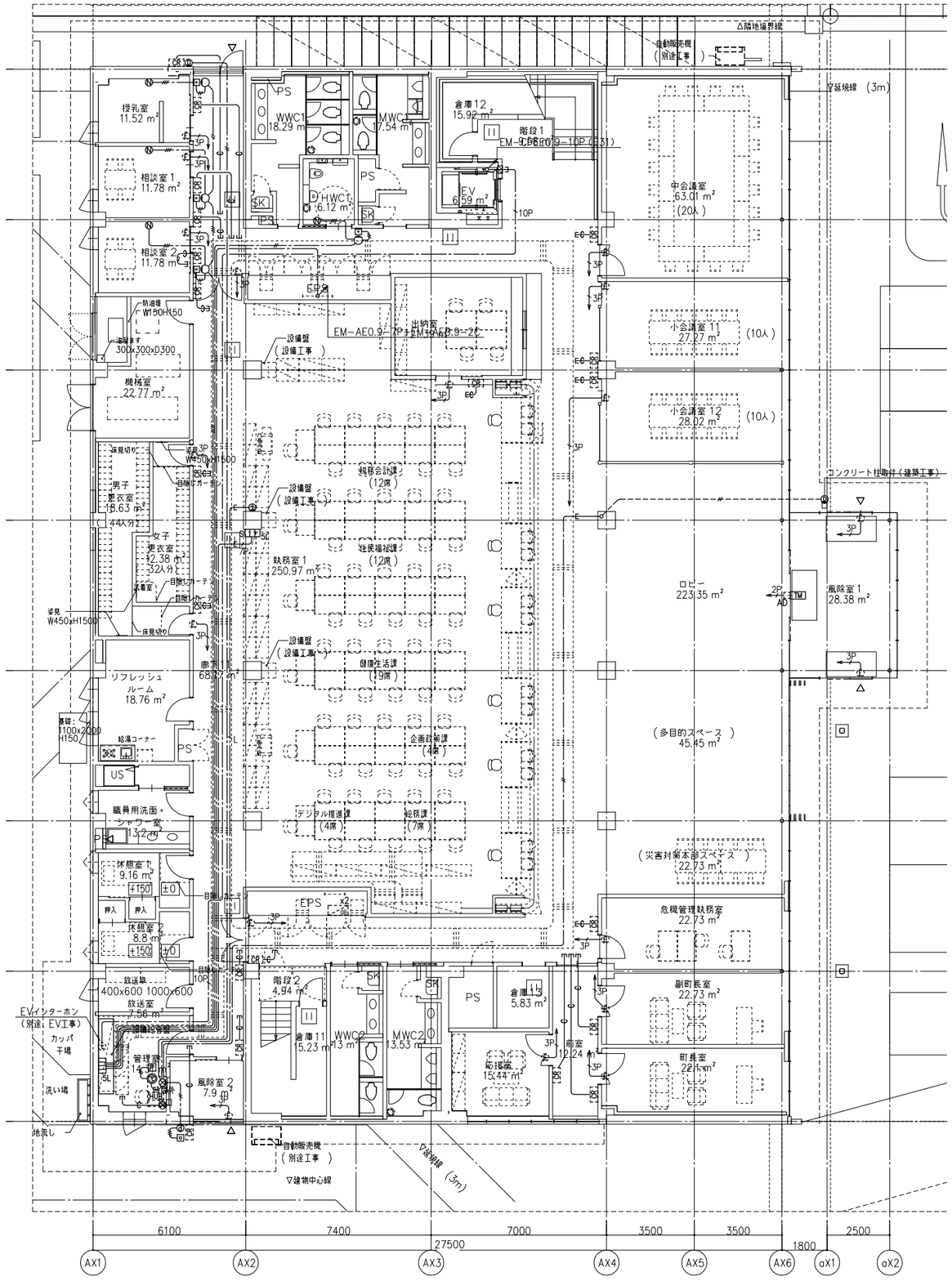

1 階平面図

竣工年月日	. .	. .	
監理者印		. .	
		. .	
施工者印		. .	
		. .	

技にこころを 株式会社 大建設計

DATE 2025 . 3 . 14

PROJ. NO 0-2023-120

PROJ. TITLE 防災拠点整備事業 牟岐町役場新庁舎・海部消防組合新庁舎新築工事

DWG. TITLE 弱電設備(2) 1階平面図

SCALE 1:100(A1) 1:200(A3)

【役場】電気

DWG. NO E-133

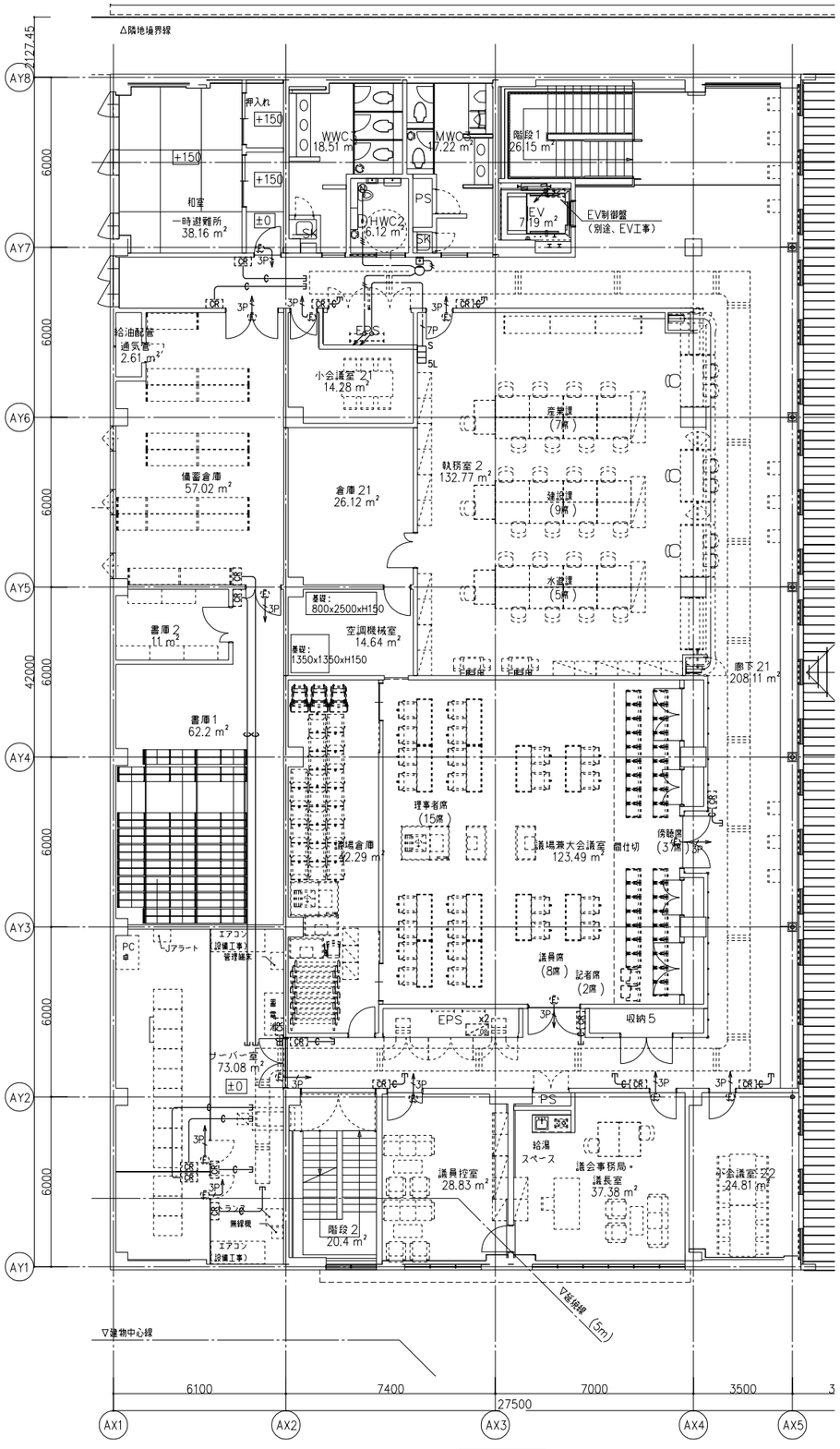

2 階平面図

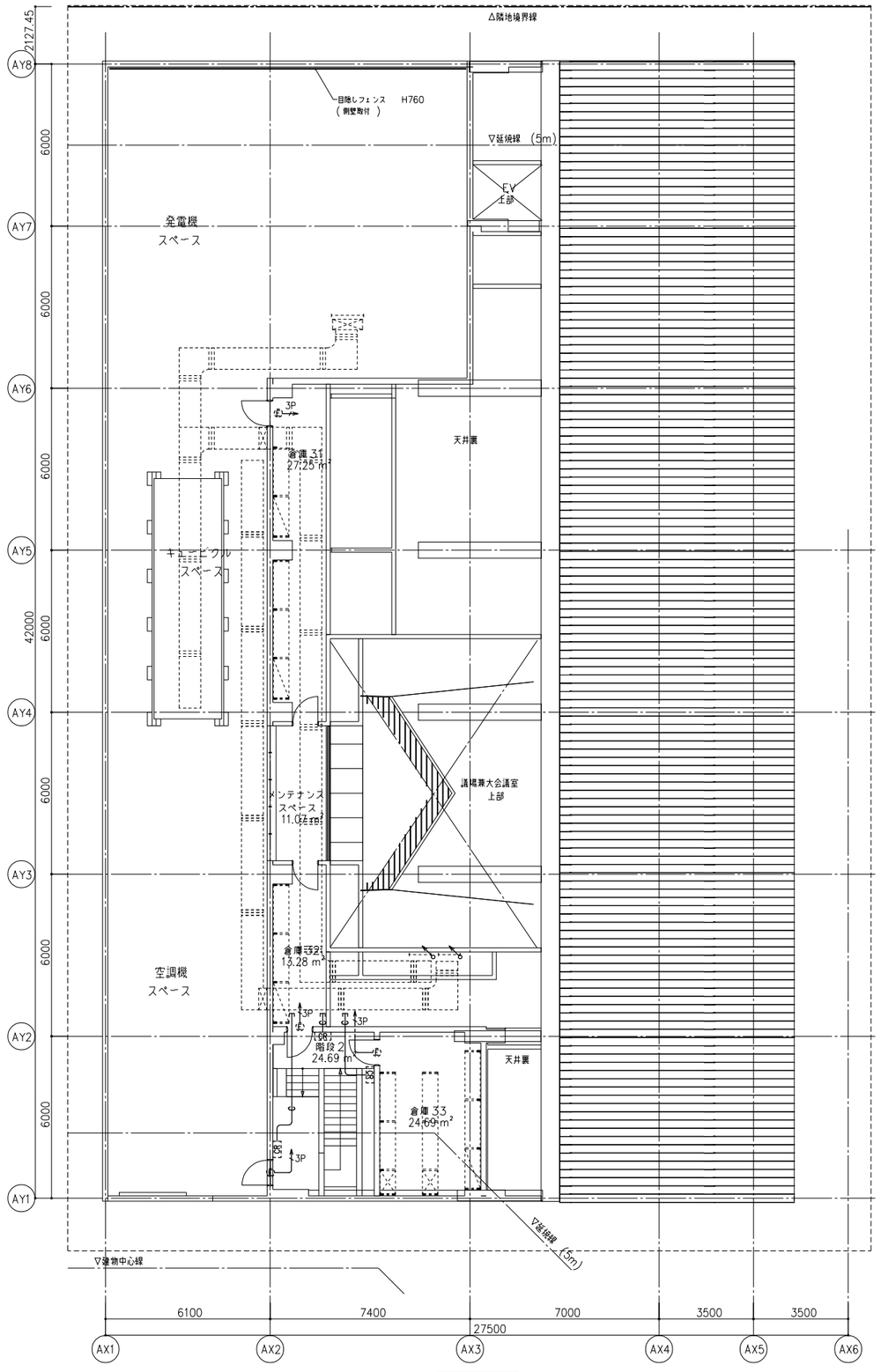

3 階平面図

竣工年月日	. .	. .	株式会社 大建設計 (技にこころを)	DATE 2025 . 3 . 14	PROJ. TITLE 防災拠点整備事業 牟岐町役場新庁舎・海部消防組合新庁舎新築工事	【役場】電気
監理者印		. .		PROJ. NO 0-2023-120	DWG. TITLE 弱電設備(2) 2・3階平面図	DWG. NO E-134
施工者印		. .			SCALE 1:100(A1) 1:200(A3)	

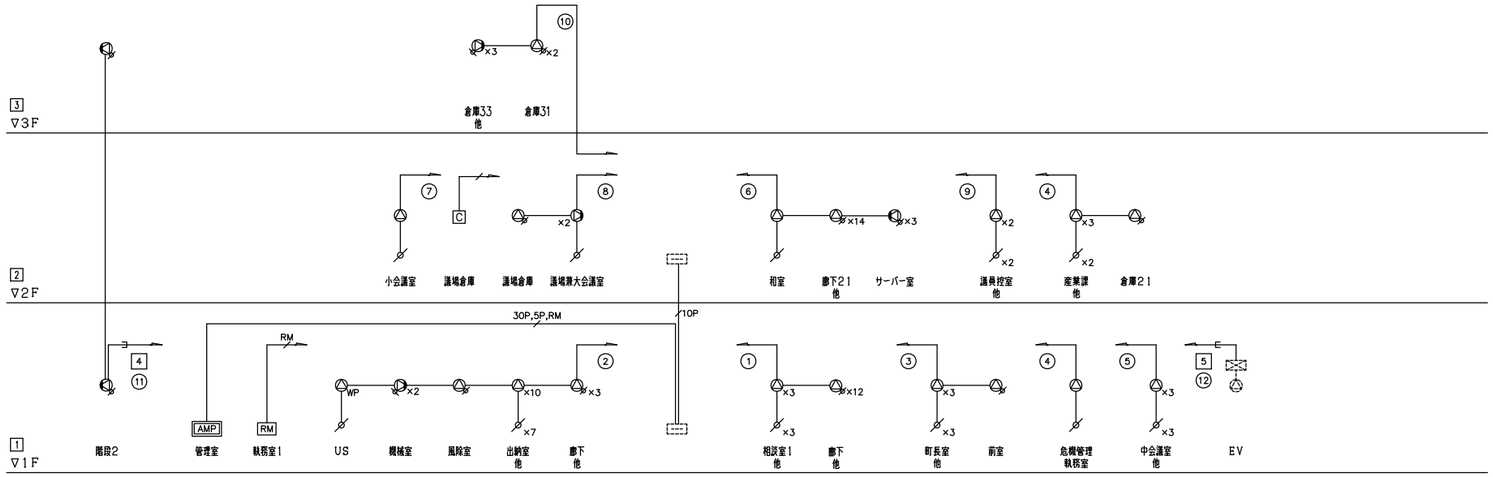

放 送 設 備　系 統 図

放送系統表

NO.	非常系統番号	業務系統番号	系統名称 階	系統名称 名称（放送エリア）
1	1	①	1F	相談室1、他
2		②	1F	出納室、他
3		③	1F	町長室、他
4		④	1F	危機管理執務室
5		⑤	1F	中会議室
6	2	⑥	2F	廊下21、他
7		⑦	2F	小会議室
8		⑧	2F	議場兼大会議室、他
9		⑨	2F	議員控室、他
10	3	⑩	3F	倉庫31、他
11	4	⑪		階段2
12	5	⑫		EV
13				予備
14				
15				
16				
17				
18				
19				
20				

凡例

- AMP ：非常業務兼用ラック型アンプ
- RM ：リモートマイク
- ：天井埋込型スピーカー
- ：天井埋込型スピーカー（ＡＴＴ付）
- WP：天井埋込型スピーカー（防滴型）
- ：木製壁掛型スピーカー
- ：木製壁掛型スピーカー（ＡＴＴ付）
- ：アッテネーター
- C ：電源カットリレー
- ：端子盤（構内交換設備工事）
- No ：業務放送系統番号
- No. ：非常放送系統番号
- ：EV制御盤（EV設備工事）
- ：EV用スピーカー（EV設備工事）

注記

特記なき配線・配管は下記とする。

	EM−HP1.2−2C	（コロガシ配線）
	EM−HP1.2−3C	（コロガシ配線）
RM	EM−CPEE−S1.2−5P	（コロガシ配線）
	EM−HP1.2−3C	保護部（PF16）
5P	EM−HP1.2−5P	保護部（PF22）
10P	EM−HP1.2−10P	保護部（PF28）
30P	EM−HP1.2−30P	（E51）
RM	EM−CPEE−S1.2−5P	保護部（PF22）

竣工年月日	．．	．．
監理者印		．．
		．．
施工者印		．．
		．．

株式会社 大建設計　我にこころを

DATE 2025 . 3 . 14

PROJ. NO 0-2023-120

PROJ. TITLE 防災拠点整備事業 牟岐町役場新庁舎・海部消防組合新庁舎新築工事

DWG. TITLE 放送設備 系統図

SCALE − (A1) − (A3)

【役場】電気

DWG. NO E-135

放送設備　システムブロック図

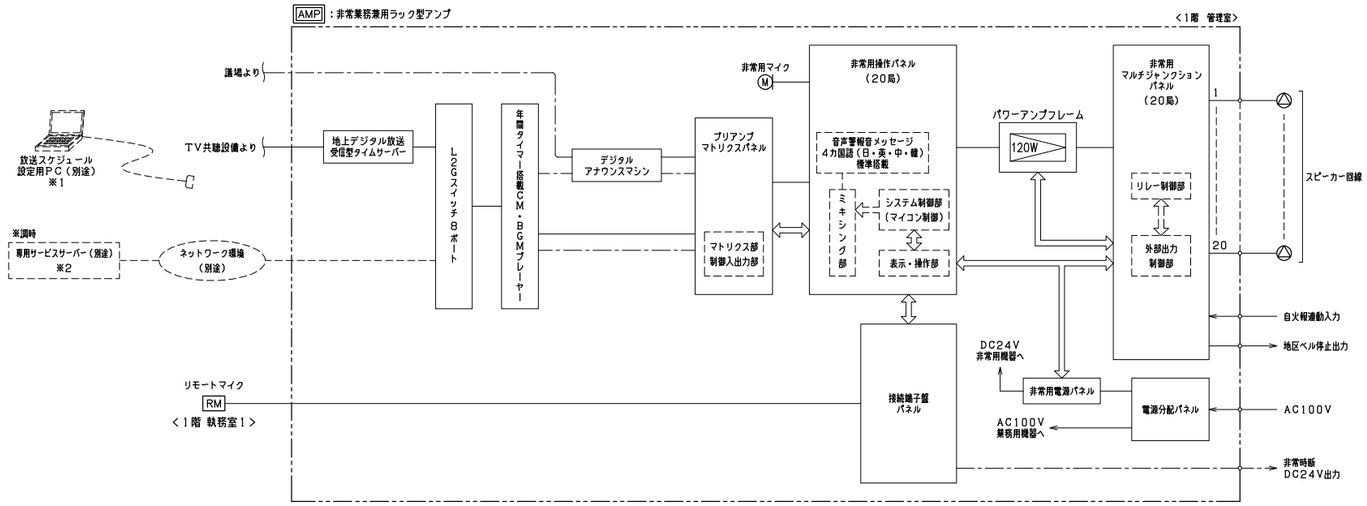

※1
専用ソフトによりPC（別途）から音源・放送スケジュールの登録が可能なこと。

※2
コンテンツパートナー（別途）とのサービス契約により
遠隔からの音源・放送スケジュール登録、自動時刻補正等のサービスが受けられること。

非常業務兼用ラック型アンプ

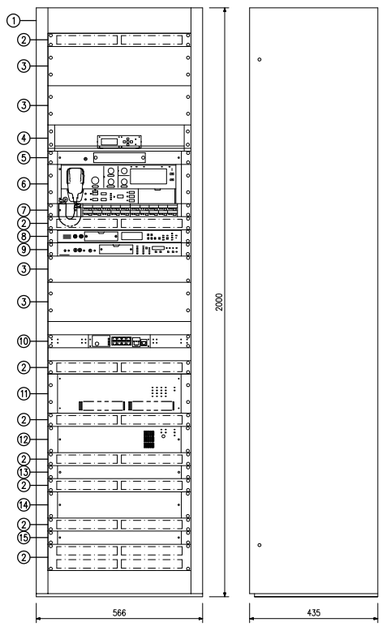

No.	名　　称
1	キャビネットラック
2	通気パネル
3	ブランクパネル
4	地上デジタル放送受信型タイムサーバー
5	プリアンプマトリクスパネル
6	非常用操作パネル
7	非常用増設操作パネル　20局
8	年間タイマー搭載CM・BGMプレーヤー
9	デジタルアナウンスマシン
10	L2Gスイッチ8ポート
11	パワーアンプフレーム
	デジタルパワーアンプモジュール120W
12	非常用電源パネル
13	接続端子盤パネル
14	非常用マルチジャンクションパネル　20局
15	電源分配パネル

常用電源	AC100V　50/60 Hz
非常電源	DC24V（ニカド蓄電池）
定格出力	120W
音声入力	8入力＋外部放送入力
出力制御	非常・業務とも20局＋一斉
	（一斉は緊急・通常の2モード選定式）
非常警報音	音声合成音（第1シグナル、第2シグナル、
	感知器発報放送、火災放送、非火災報放送）
	音声合成音、日本語/二か国語（日本語＋英語）および
	三か国語/四か国語（中国語、韓国語を付加）の切換式
	※出商時に搭載されたメッセージ以外を放送する
	場合は所轄消防の許可を得る必要があります。
出火階情報	81種類標準搭載
	別途、設定支援ソフトで2000種類以上の
	出火階情報に標準対応可能
	※上記以外の階情報メッセージは特注対応可能
フロントマイク	単一指向性ダイナミック型
	非常業務兼用、音量調節可能（業務放送時のみ）
機能	自火報連動機能、液晶表示（放送手順、動作設定表示、
	異常表示、動作履歴、タイマー移行残時間表示等）
リモコン	非常用（業務兼用）最大16台接続可（システム拡張時）
	業務用 最大8台接続可（システム拡張時）
	接点式 最大12台接続可（システム拡張時）
非常時断電源	2系統 DC24V 各250mA（非常時に電源供給断）
制御入力	緊急地震放送：1系統、外部放送：1系統
	（緊急地震放送系統は停電時もニカド電池により動作可能）
	制御入力：20系統（任意の機能を設定可）
制御出力	非常接点出力：1系統、外部モニター：1系統
	（上記系統は停電時もニカド電池により動作可能）
	制御出力：12系統（任意の放送状態、
	階選択スイッチ操作を設定可能）
	（うち2系統は停電時もニカド電池により動作可能）
点検機能	点検モード時、非常断24V遮断なし、音声出力なし
	で動作チェックが可能
	点検用音源内蔵、点検用音声入力搭載（音量調整可）、
	自己診断機能搭載、総合点検残時間表示機能、
	自火報からのメイク状態確認機能

■年間タイマー搭載CM・BGMプレーヤー	
入出力	外部入力（L，R）、ライン出力（L，R）
制御入力	フェーダー、機器ミュート、調時（接点、有極）
	制御1～4
制御出力	外部起動1～3、ビジー、異常、制御1～4
モデム接続I／F	RS-232，D-Sub9ピン
時刻調整	NTPサーバー、手動、接点・有極信号入力
時計精度	月差±30秒以内（20℃）
内蔵音源	サンプル音源10種（付属メモリーカードに付属）
	TOAサウンドパッケージ
	・アナウンス130メッセージ
	・チャイム33音源
	・BGM　3ジャンルX各1時間
機能	スタンドアロン運用時：専用ソフトウェア（無償）による
	音源・放送スケジュール登録（日間・週間・月間・年間対応）
	サービス契約時（※）：ネットワーク経由による
	遠隔からの音源・放送スケジュール登録（日間・週間・
	月間・年間対応）、自動時刻調整、システム状態確認、
	スケジュール設定バックアップ
	※サービス利用には契約およびネットワーク環境の
	手配が別途必要です。
	サービス契約により、契約会社保有音源も
	利用可能となります。
その他	LCD表示、ACアダプター付、
	メモリーカード（32 GB）1枚実装済

■デジタルアナウンスマシン	
制御入力	起動X16、緊急再生、緊急停止、緊急録音、他
制御出力	ビジー出力X8、異常出力
その他	パネル：アルミ　黒、LANデータ転送、
	設定ソフトウェアによるメモリーカード直接書き込み
	アナログ録音、メモリーカード（1 G）1枚実装済、ACアダプター共

■L2Gスイッチ8ポート	
UTPポート数	10BASE-T/100BASE-TX/
	1000BASE-T：8
拡張モジュールスロット	SFP：1（ポート8と選択）
機能	全ポートAutoMDI-X機能（SFPは除く）
バッファー	512 KB
スイッチング容量	18 Gbps

■その他	
	地上デジタル放送受信型タイムサーバー組込

RM　卓上型リモートマイク

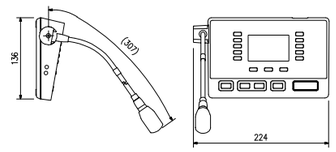

電源	DC24V（本体システムから供給またはACアダプター）
マイク	単一指向性エレクトレットコンデンサーマイク
入出力	AUX入力、制御入出力、音声出力　X各1
チャイム	本体システム内蔵音源を使用
	（本体システム設定により変更可能）
その他	音声明瞭化機能

木製壁掛型スピーカー

L級

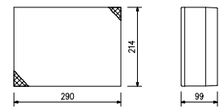

定格入力	3W（3.3kΩ），1W（10kΩ）
出力音圧レベル	95dB（1W，1m）
周波数特性	160Hz～17kHz
スピーカー	16cmコーン型
仕上	本体：木製　ライトグレー
	ネット：ジャージ　ライトグレー
その他	差込型コネクターによるワンタッチ結線

天井埋込型スピーカー

L級

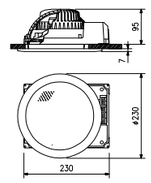

定格入力	3W（3.3kΩ），1W（10kΩ）
出力音圧レベル	95dB（1W，1m）
周波数特性	90Hz～15kHz
スピーカー	16cmコーン型
仕上	枠：アルミ　オフホワイト
	ネット：アルミパンチング　オフホワイト
その他	防塵カバー一体型

木製壁掛型スピーカー　ATT付

L級

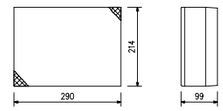

定格入力	3W（3.3kΩ），1W（10kΩ）
出力音圧レベル	95dB（1W，1m）
周波数特性	160Hz～17kHz
スピーカー	16cmコーン型
仕上	本体：木製　ライトグレー
	ネット：ジャージ　ライトグレー
その他	差込型コネクターによるワンタッチ結線、容量調節器付

天井埋込型スピーカー　ATT付

L級

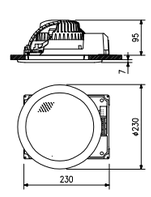

定格入力	3W（3.3kΩ），1W（10kΩ）
出力音圧レベル	95dB（1W，1m）
周波数特性	90Hz～15kHz
スピーカー	16cmコーン型
仕上	枠：アルミ　オフホワイト
	ネット：アルミパンチング　オフホワイト
その他	防塵カバー一体型、音量調節5段切換

アッテネーター

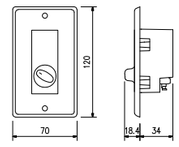

入力容量	0.5～6W
音量切換	5段階切換
仕上	プレート：アルミ

WP　天井埋込型スピーカー　防滴型

3W時：L級
消防法規定の測定で
92dB（A）以上
（1W時：M級）

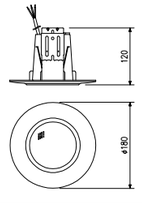

定格入力	3W（3.3kΩ），1W（10kΩ）
出力音圧レベル	88dB（1W，1m）
周波数特性	180Hz～20kHz
スピーカー	8cm防滴コーン型
仕上	枠・ボディ：樹脂　オフホワイト
	パンチングネット：ステンレス
その他	防水性能：IPX4

C　電源カットリレー

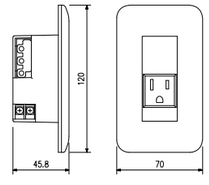

制御電源	DC24V 10mA（無極性）　非常用設備から供給
コンセント用電源	AC100V　50/60 Hz
	電力/電流容量：最大800W/最大15A
制御方式	非常時DC24V断によりAC100V断制御
適合ボックス	露出：JIS　1個用スイッチボックス
	埋込：JIS　1個用中形四角浅形カバー付
その他	3Pプラグ対応

竣工年月日	. .	. .	
監理者印		. .	
		. .	
施工者印		. .	
		. .	

株式会社 大建設計　技にこころを

DATE 2025 . 3 . 14	PROJ. TITLE 防災拠点整備事業 牟岐町役場新庁舎・海部消防組合新庁舎新築工事	【役場】電気	
PROJ. NO 0-2023-120	DWG. TITLE 放送設備　システム図・機器姿図 SCALE	- (A1) - (A3)	DWG. NO E-136

凡例

- AMP ： 非常業務兼用ラック型アンプ
- RM ： リモートマイク
- ： 天井埋込型スピーカー
- ： 天井埋込型スピーカー（ＡＴＴ付）
- WP ： 天井埋込型スピーカー（防滴型）
- ： 木製壁掛型スピーカー
- ： 木製壁掛型スピーカー（ＡＴＴ付）
- ： アッテネーター
- C ： 電源カットリレー
- ： 端子盤（構内交換設備工事）
- ： EV制御盤（EV設備工事）
- ： EV用スピーカー（EV設備工事）

特記なき配線・配管は下記とする。

	EM−HP1.2−2C	（コロガシ配線）	保護部（PF16）
	EM−HP1.2−3C	（コロガシ配線）	保護部（PF16）
RM	EM−CPEE−S1.2−5P	（コロガシ配線）	保護部（PF22）

注記

防火区画・防火上主要な間仕切り壁を貫通する配線は防火区画貫通処理（国土交通大臣認定工法）を行うこと。
国土交通大臣認定番号は下記に示す。
配管壁貫通: PS060WL−0231
配管床貫通: PS060FL−0232
ケーブル・PF管壁貫通: PS060WL−0694

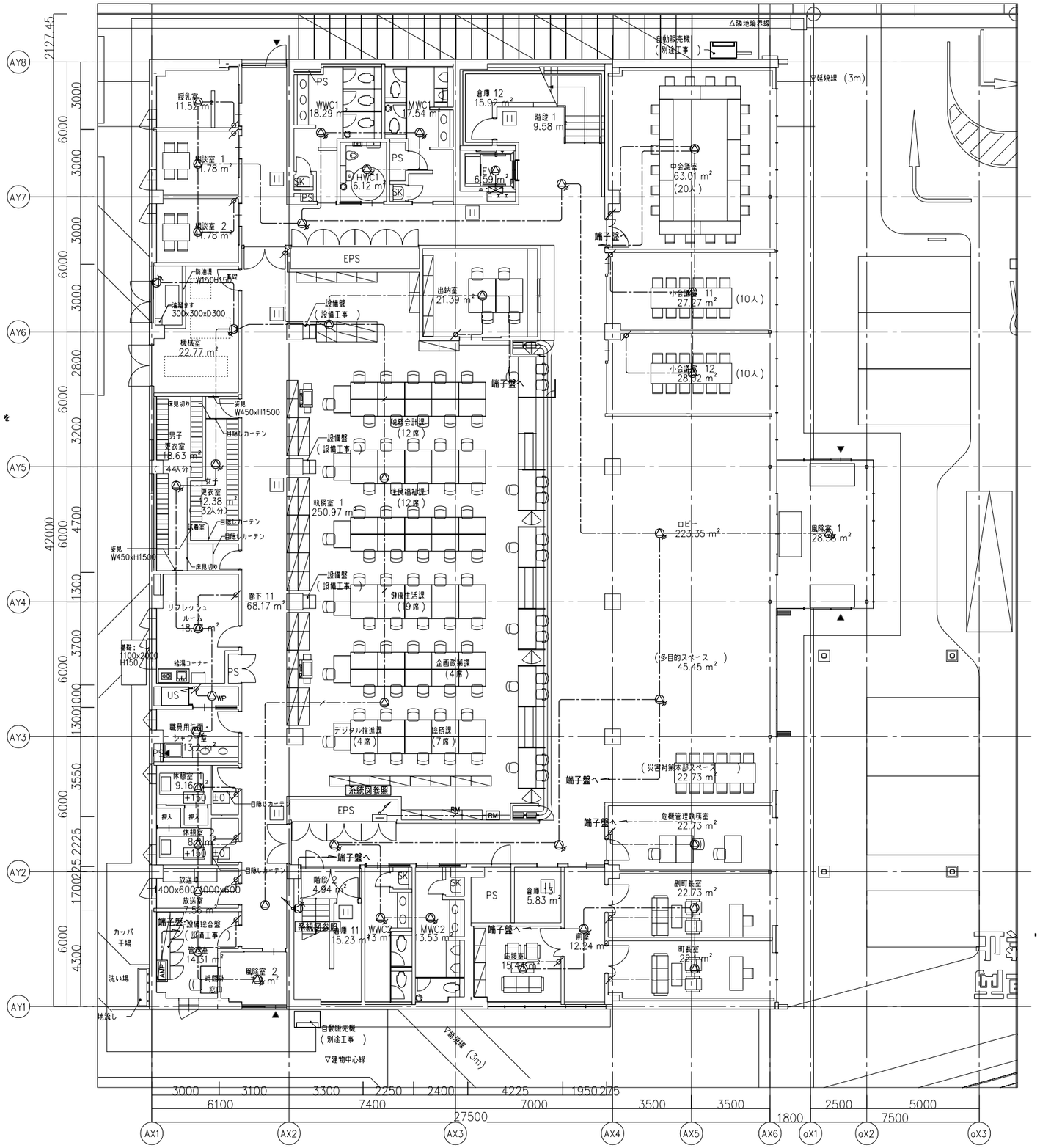

竣工年月日	． ．	． ．	
監理者印		． ．	
		． ．	
施工者印		． ．	
		． ．	

技にこころを 株式会社 大建設計

DATE 2025 ． 3 ． 14	PROJ. TITLE 防災拠点整備事業 牟岐町役場新庁舎・海部消防組合新庁舎新築工事		【役場】電気
PROJ. NO 0-2023-120	DWG. TITLE 放送設備 1階平面図	SCALE 1:100(A1) 1:200(A3)	DWG. NO E-137

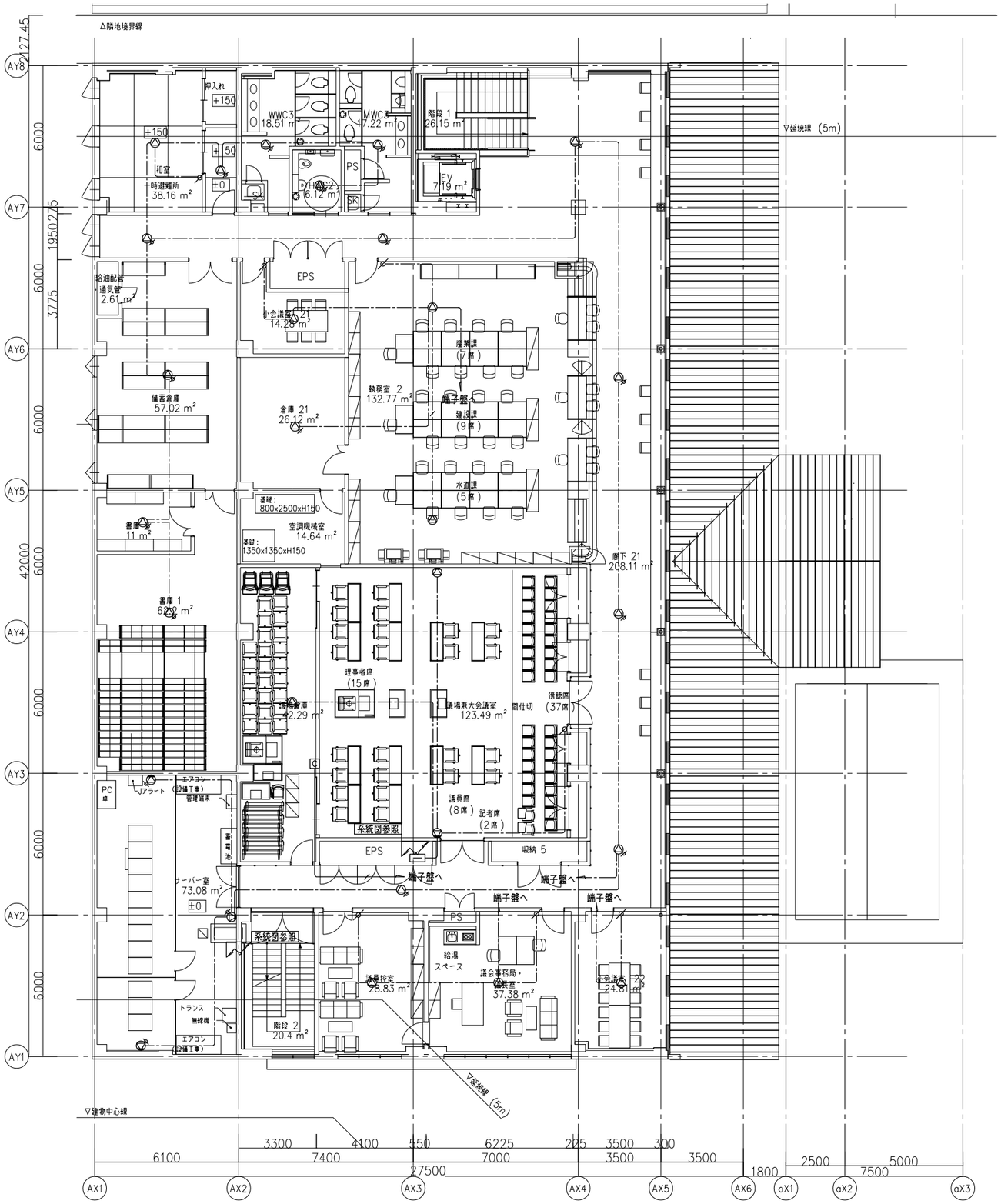

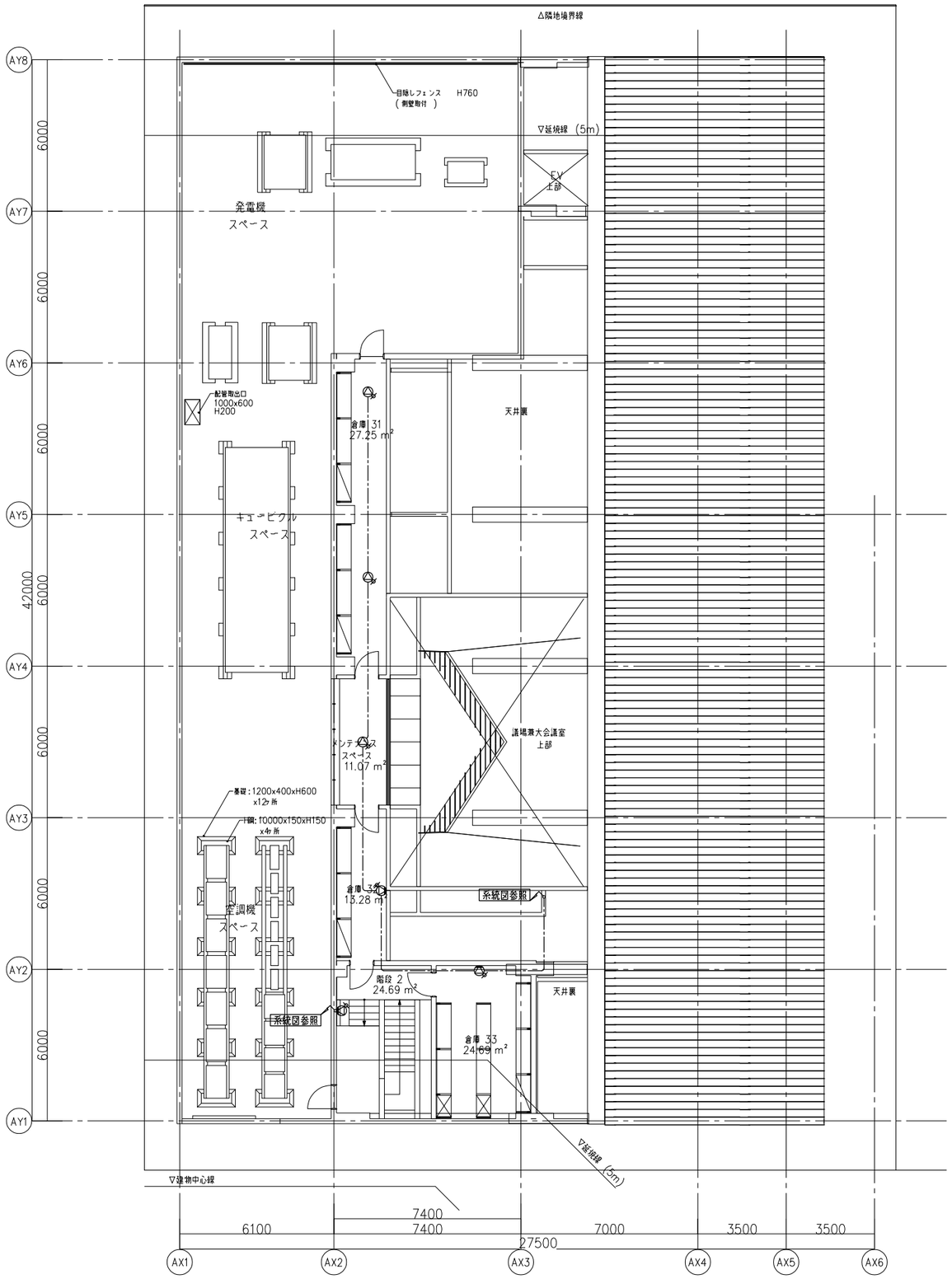

竣工年月日	. .	. .	株式会社 大建設計 技にこころを	DATE 2025 . 3 . 14	PROJ. TITLE 防災拠点整備事業 牟岐町役場新庁舎・海部消防組合新庁舎新築工事	【役場】 電気
監理者印		. .		PROJ. NO 0-2023-120	DWG. TITLE 放送設備 2・3階平面図 SCALE 1:100 (A1) 1:200 (A3)	DWG. NO E-138
施工者印		. .				

概要

1、システム概要
議会運営を効率的で安定した進行及び議事内容の正確な記録が行え、操作が容易な設備とする。

2、システム仕様
〈議場音響設備〉
■マイク端末
マイク端末についての仕様、性能は以下とする
対象マイク端末：議長席１台、演壇席１台、質問者席１台、事務局長席１台、議員席８台、執行部席１６台　計２８台
・赤外線方式
・マイク端末の基本的な形状は卓上据置型とする
・発言マイクがＯＮ状態であることを示す点灯表示
・発言マイク（グースネックマイク型ロングタイプ６２ｃｍ程度）
・スピーカー内蔵
・議長席と議員席は投票ボタンを搭載する（賛成・反対・取消）

■赤外線送受光器
・議場内天井面に議場全体において赤外線マイク信号を送受信可能な赤外線受発光ユニットを設置する
・外部電子機器などから飛来するノイズを取り除くためのフィルターを装備するものとする

■集音マイク
・議場天井面にバックアップの為の集音用マイクを設置する

■デジタルワイヤレスマイク
・赤外線方式マイク端末とは別にワイヤレスマイクロホン３本（ハンド型２本、タイピン型１本）を同時使用できる
・専用の充電器を設置する
・専用のワイヤレスアンテナを設置する

■天井埋込型スピーカー
・議場天井面に広指向性型の埋め込み方式のスピーカーを９台設置する

〈その他設備〉
■機器収納架
・議場システムに使用する機器を収納可能な機器収納架を設置する

■ＳＤレコーダー
・議場音声を録音可能なデジタルレコーダーを１台設置する
・録音媒体はＳＤＨＣ、ＳＤＸＣカード及びＵＳＢメモリーである

■開会表示灯
・手動よりＯＮ／ＯＦＦ操作が可能である

３、施工上の特記
①音響信号回路は照明等や動力系配線と極力平行にならないように施工を行うこと
②スピーカー回線のケーブルの太さは、負荷に対して十分な容量をもったものを使用する
③配線は端末から端末まで通し配線とし、途中プルボックス等で接続部を設けないこと
④外部配線との接続には、接続する電線に適合する端子、コネクタ、ジャック等を用い、外部配線接続側は、
　ねじ止め又は差込形のものとし、符号又は名称による表示を行うこと
⑤各機器の取付にあたって
　Ａ－各機器間、コネクタ盤、端子盤の接続は、他設備から障害を受けない対策を講じ施工を行うこと
　Ｂ－各機器の設置位置については関連工事担当者並びに監督員と十分な協議の上、使用材料、施工方法など施工図を提出し、監督員の承諾を得ること
⑥スピーカーの取付にあたって
　スピーカー本体、取付金具などが建築躯体内装等に接触をして異常音、ビリつき音が発生することの無いように施工すること
⑦他設備からの影響で音響設備にノイズが混入しないように十分留意して施工する。ノイズが発生した場合には監督員と協議を行い、
　各設備の請負業者協力の上調査を行い、ノイズ発生源を中心として対策を講じること
⑧本設計に示す機器の型番・仕様・姿図・系統図は参考であり、詳細は現場係員との打ち合わせにて同等品又は同等品以上の物で決定する
⑨配線ケーブルは全てエコケーブルとする

機器構成表

NO	機　器　名　称	数量	備　考
	議場設備		
	機器収納ワゴン		
	録音機能付きセンター装置	1	
	デジタルワイヤレスチューナー４ｃｈ	1	
	デジタルワイヤレスチューナーユニット	1	
	デジタルステレオミキサー	1	
	ＳＤレコーダー	1	
	デジタルパワーアンプ	1	
	表示灯制御器	1	
	無停電電源装置	1	
	主電源パネル	2	
	機器収納ワゴン本体	1	
	赤外線マイクユニット（議長ユニット）	1	
	赤外線マイクユニット（議員席）	8	
	赤外線マイクユニット（執行部席）	19	
	ロングマイク	28	
	リチウムイオン電池	28	
	リチウムイオン電池	28	
	ＡＣアダプター	28	
	充電器	4	
	混合分配器	2	
	送受光器	6	
	コモンモードチョークフィルター	6	
	集音マイク	1	
	取付金具	1	
	ワイヤレスアンテナ	2	
	デジタルワイヤレスマイク（ハンド型）	2	
	デジタルワイヤレスマイク（タイピン型）	1	
	充電器	2	
	卓上型マイクスタンド	2	
	天井埋込型スピーカー	9	
	開会表示灯	2	

竣工年月日	．．	．．	
監理者印		．．	
		．．	
施工者印		．．	
		．．	

技にこころを
株式会社 大建設計

DATE 2025．3．14
PROJ. NO 0-2023-120

PROJ. TITLE 防災拠点整備事業
牟岐町役場新庁舎・海部消防組合新庁舎新築工事

DWG. TITLE ＡＶ設備 議場 概要・機器構成表 SCALE －（A1） －（A3）

【役場】電気

DWG. NO E-139

議場設備　系統図

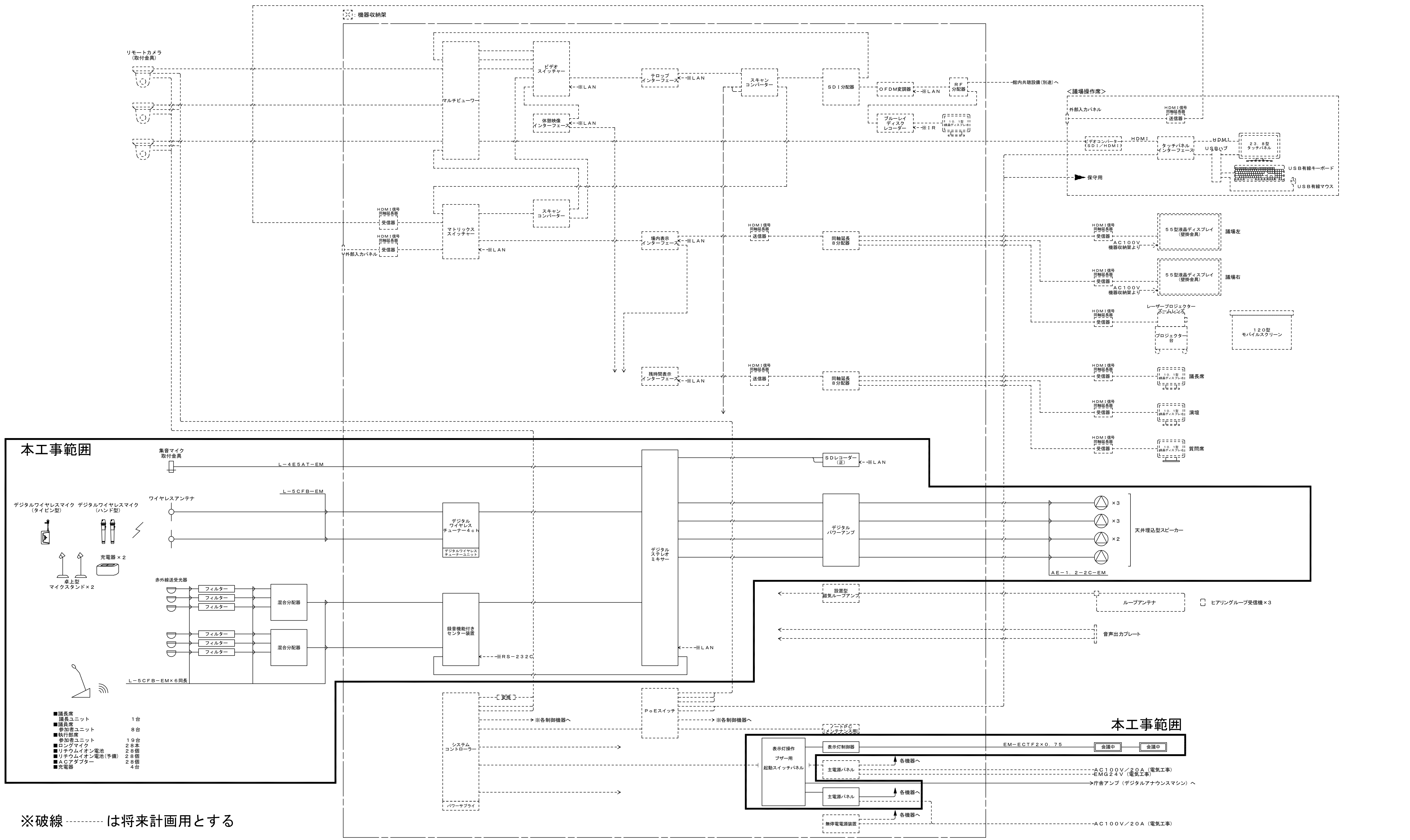

※破線---------は将来計画用とする

竣工年月日	． ．	． ．
監理者印		． ．
施工者印		． ．

技にこころを
株式会社大建設計

DATE	2025 ． 3 ． 14
PROJ. TITLE	防災拠点整備事業 蟹江町役場新庁舎・海部消防組合新庁舎新築工事
PROJ. NO	0-2023-120
DWG. TITLE	ＡＶ設備 議場 系統図
SCALE	－（A1） －（A3）
	【役場】 電気
DWG. NO	E-140

議場　設備機器

WA　機器収納ワゴン

No.	名　称
1	木製ラック
2	通気パネル
3	デジタルステレオミキサー
4	デジタルワイヤレスチューナー 4ch
5	SDレコーダー
6	録音機能付きセンター装置
7	表示灯操作・ブザー用起動スイッチパネル
8	表示灯制御器
9	ブランクパネル
10	デジタルパワーアンプ150Wx4ch-H
11	主電源パネル

電　源	AC100V 50/60Hz
■デジタルステレオミキサー	
入　力	モノラル×8、ステレオ×7
出　力	モノラル×4、録音（L，R）
信号処理	自動音場補正（ARC）×4（各系統独立設定）
	ハウリング抑制（FBS）×8（各系統独立設定）
	オートミュート（DUCKER）×1（独立制御）
	フィルター×8（各系統独立設定）
	トーンコントローラー×10（各系統独立設定）
	パラメトリックイコライザー×4
機　能	フロントパネルロック機能
	機能設定用ロータリーエンコーダー×3
	ファンタム電源内蔵
制　御	プリセットメモリー×16（前面プリセットスイッチ×4）
	接点入力×8、接点出力×8
	リモートコントロールパネル接続可
ネットワークI/F	10BASE-T/100BASE
その他	前面ステレオミニジャック付
■デジタルワイヤレスチューナー	
入　力	アンテナ×4、ミキシング×1
出　力	単独×4、ミキシング×1
受信周波数	800 MHz帯
機　能	デジタルトゥルーダイバシティ受信、
	接点出力×4、ソフトによるシステム状態監視
チューナーユニット	4波実装済
■SDレコーダー	
記録可能ディスク	CD-R、CD-RW、
	SD/SDHC/SDXCカード、USB
録音再生フォーマット	CD-DA、WAV、MP3
入　力	アナログ×2、デジタル×2
出　力	アナログ×2、デジタル×2、ヘッドホン
その他	FTPクライアント/サーバー機能、LAN、外部制御端子付
■録音機能付きセンター装置	
入　力	MIC×2、AUX×3
出　力	ライン、録音、ヘッドホン
議長/幹部ユニット接続数	最大192台
送受光器接続台数	4台（混合分配器を使用すれば最大16台）
表示LED	投票結果モニター1～3、音声信号受信1～4、
	データ信号受信、外部制御優先、外部制御通信、
	電池警告、短絡、録音状態、アクセス、
	フォーマット中、内蔵メモリー状態・残量警告
	USBメモリー状態・残量警告
機能設定スイッチ	同時発言者数設定：1/2/3/4
	マイクオートオフ選択：ON/OFF
	発言方式設定：先押し優先
	後押し優先
	1台目固定後、後押し優先
	FBS機能設定：AUTO/OFF/EXT
その他	外部制御接続端子付、MP3レコーダー内蔵
■その他	
	表示灯操作・ブザー用起動スイッチパネル、
	表示灯制御器　組込

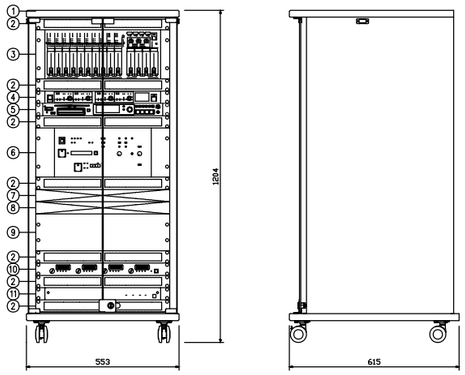

M3　赤外線会議システム　執行部席ユニット　19台

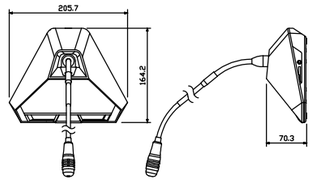

電　源	バッテリーまたはACアダプターから供給
赤外線部	波長：870 nm、変調方式：周波数変調
	送信チャンネル：音声×4、制御×1
	受信チャンネル：音声×1、到達距離：7 m
出　力	モニタースピーカー、ヘッドホン出力×2
表示LED	発言中、電源
その他	ロングマイク付

壁・天井取付用ワイヤレスアンテナ

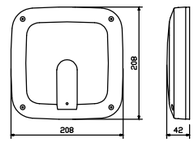

電　源	DC7～12 V（本体より供給）
消費電流	15 mA（9 V時）
受信周波数	800 MHz帯
ダイポール比相対利得	約+8 dB
アッテネーター	0，-10，-20 dB
防水性能	IPX2
その他	壁・天井取付用

卓上型マイクスタンド

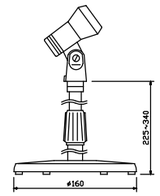

型　式	卓上型2段式
使用可能マイク	マイク径：φ18～φ35 mm
	最大マイク質量：500 g

赤外線会議システム　ACアダプター

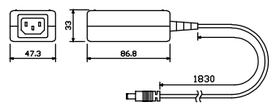

電　源	AC100 V 50/60 Hz
出　力	DC9 V 1 A

デジタルワイヤレスマイク　ハンド型

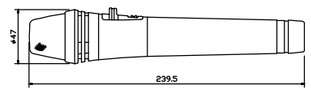

電波型式	F1E/F1D
送信周波数	800MHz帯（30波のうち1波スイッチ切換）
発振方式	PLLシンセサイザー方式
使用マイクロホン	単一指向性エレクトレットコンデンサー型
機　能	デジタル伝送方式、コード設定（10パターン）、
	セキュリティ設定、送信出力/マイク感度切換
仕　上	ボディー：樹脂　ダークグレー

M　集音マイク（取付金具付）

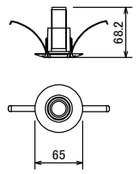

型　式	バックエレクトレット・コンデンサー型
指向特性	無指向性
周波数特性	60~15,000Hz
最大入力音圧レベル	130dB SPL
出力インピーダンス	100Ω
電　源	ファントム(DC11~52V)

広指向性天井埋込型スピーカー

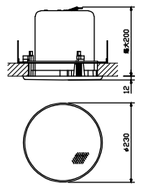

3W以上設定時：L級
消防法規定の測定で
92 dB（A）以上
（1 W時：M級）

定格入力	30 W（330 Ω），10 W（1kΩ）
	3 W（3.3 kΩ），1 W（10kΩ）
連続プログラム入力	120 W（8 Ω）
出力音圧レベル	90 dB（1 W，1 m）
周波数特性	50 Hz～20 kHz
スピーカー	12 cmコーン型
その他	広指向性音響構造

コモンモードチョークフィルター

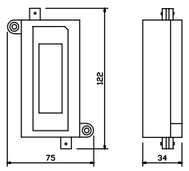

インピーダンス	75 Ω
通過周波数帯域	1～10 MHz
コモンモードノイズ減衰量	30 dB以上
挿入損失	1 dB以下
入出力端子	BNC型
その他	赤外線会議システム用、赤外線マイクシステム用

M1　赤外線会議システム　議長席ユニット　1台

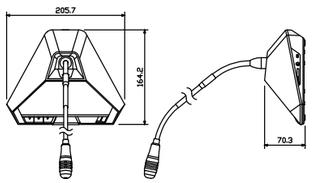

電　源	バッテリーまたはACアダプターから供給
赤外線部	波長：870 nm、変調方式：周波数変調
	送信チャンネル：音声×4、制御×1
	受信チャンネル：主音声、副音声、到達距離：7 m
出　力	モニタースピーカー、ヘッドホン出力×2
表示LED	発言中、投票状態1～3、電源
その他	ロングマイク付、優先発言機能

赤外線会議システム　リチウムイオン電池

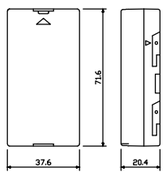

公称電圧	DC7.4 V
公称容量	1700 mAh

デジタルワイヤレスマイク　タイピン型

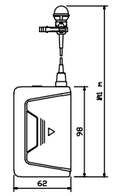

電波型式	F1E/F1D
送信周波数	800 MHz帯（30波のうち1波スイッチ切換）
発振方式	PLLシンセサイザー方式
使用マイクロホン	単一指向性バックエレクトレットコンデンサー型
機　能	デジタル伝送方式、コード設定（10パターン）、
	セキュリティ設定、送信出力/マイク感度切換
仕　上	ボディー：樹脂　ダークグレー

開会表示灯

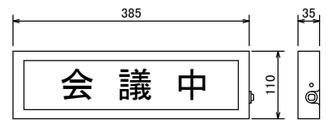

電　源	AC100V 50Hz/60Hz
	DC24V±3% 0.25A（250mA）以下
形　式	光拡散アクリル型
	LED照射光によりアクリル自体を発光
重　量	1.5kg以下

赤外線会議システム　送受光器

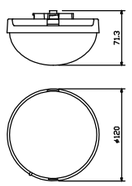

電　源	DC24 V（センター装置より供給）
赤外線部	波長：870nm、変調方式：周波数変調
	受信チャンネル：音声×4、制御×1
	送信チャンネル：主音声、副音声
通信エリア	真下半径約6～7 m（天井高：2.5～4.5m）
仕　上	ドーム部：樹脂　可視光カットフィルター
	ベース部：樹脂　黒

混合分配器

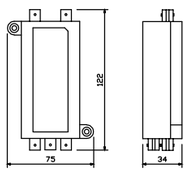

入出力インピーダンス	75 Ω
周波数帯域	1.6 ～1000 MHz
	（50～70 MHzを除く）
分配損失	8.5 dB ±3 dB
	（混合～分配1，2，3，4端子間）
その他	全端子電流通過型

M2　赤外線会議システム　議員席ユニット　8台

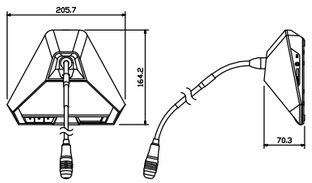

電　源	バッテリーまたはACアダプターから供給
赤外線部	波長：870 nm、変調方式：周波数変調
	送信チャンネル：音声×4、制御×1
	受信チャンネル：主音声、副音声、到達距離：7 m
出　力	モニタースピーカー、ヘッドホン出力×2
表示LED	発言中、投票状態1～3、電源
その他	ロングマイク付

充電器

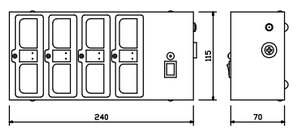

電　源	AC100 V 50/60 Hz
	（ACアダプター（付属）から供給）
充電時間	約5時間
充電台数	8台
表示LED	充電状態、電源

デジタルワイヤレスマイク用充電器

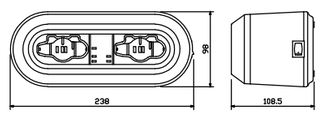

電　源	AC100 V 50/60 Hz
	（ACアダプター（付属）使用）
充電時間	約2時間
充電台数	2台
仕　上	ケース：樹脂　黒

竣工年月日	. .	. .	
監理者印		. .	
		. .	
施工者印		. .	
		. .	

技にこころを　株式会社 大建設計

DATE 2025 . 3 . 14

PROJ. NO 0-2023-120

PROJ. TITLE 防災拠点整備事業 牟岐町役場新庁舎・海部消防組合新庁舎新築工事

DWG. TITLE ＡＶ設備 議場 機器姿図　SCALE －(A1) －(A3)

【役場】電気

DWG. NO E-141

新庁舎議場設備

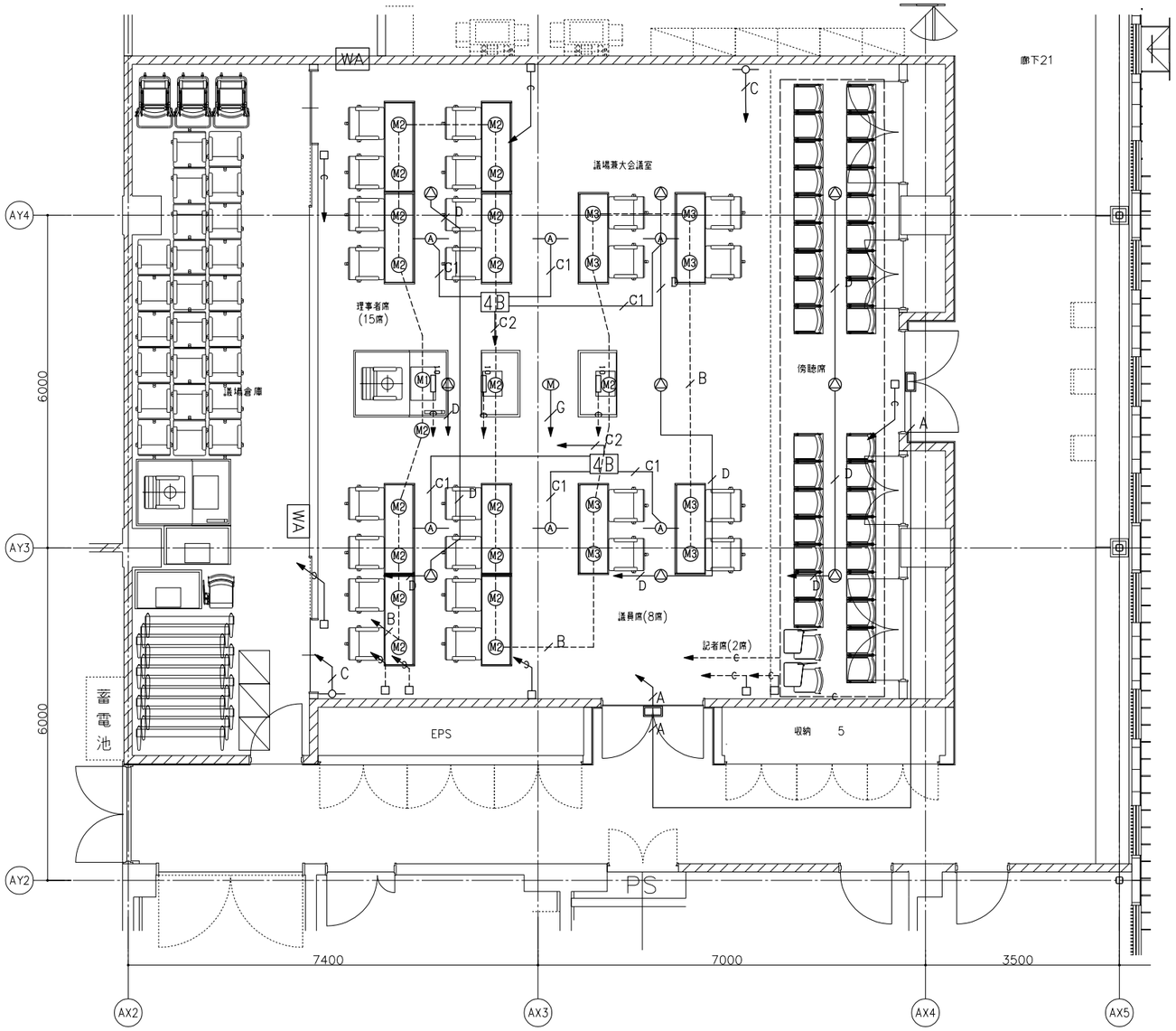

新庁舎議場設備 平面図

凡 例

記 号	名 称	備 考
WA	機器収納ワゴン	
M1	議長ユニット	
M2	参加者ユニット（議員席）	
M3	参加者ユニット（執行部席）	
△	天井埋込型スピーカー	
M	集音マイク	
—○—	ワイヤレスアンテナ	
—A—	赤外線送受光器	
4B	混合分配器	
▭	閉会表示灯	

（注記）
1．特記なき配線配管は下記による。

—A—	EM-ECTF2×0.75
—B—	EM-ECTF2.0-2C　AC100Vコンセント
—C—	L-5CFB-EM
—C1—	L-5CFB-EM
—C2—	L-5CFB-EM
—D—	AE-1．2-2C-EM
—G—	L-4E5AT-EM×2

——— 天井内配線 ---------- 床内配線 ----e---- 空配管（PF22）
※ 赤外線送受光器の配線　C1、C2は全て同長

1階災害対策本部スペース AV配管設備

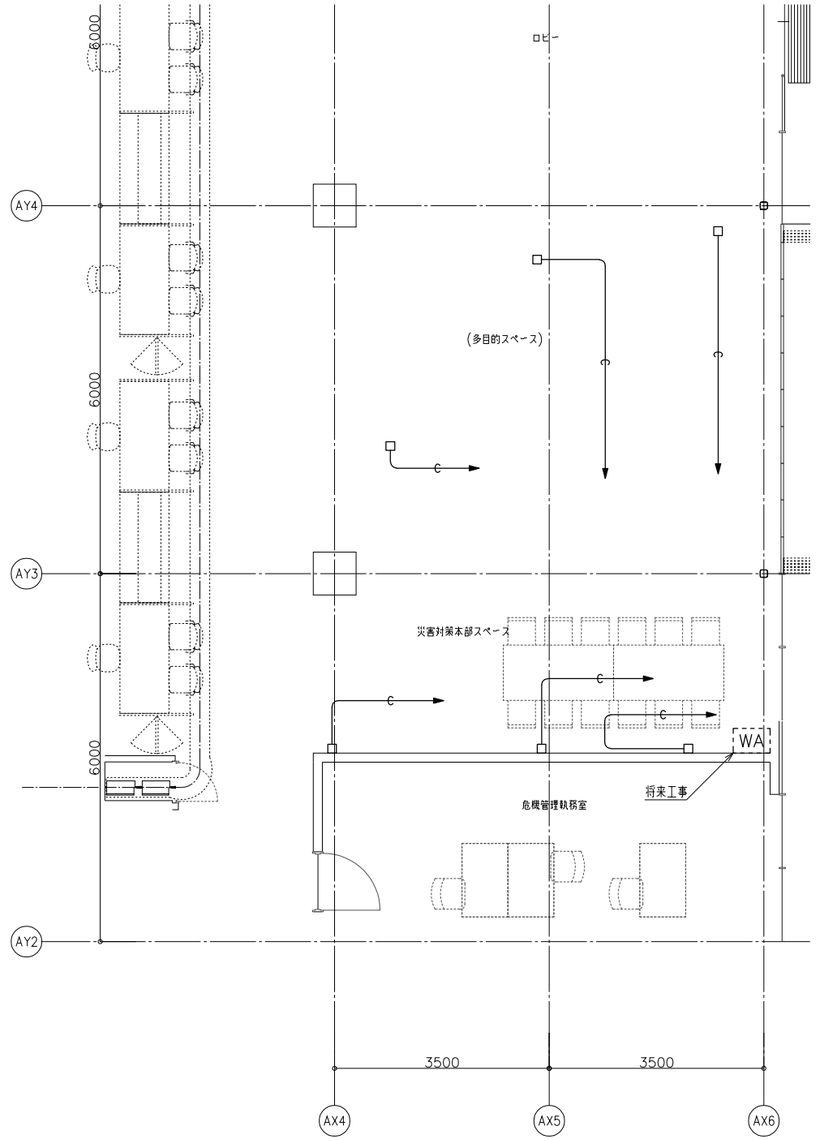

新庁舎災害対策スペースAV配管設備 平面図

（注記）
1．特記なき配線配管は下記による。

—e—	空配管（PF22）

竣工年月日	．．	．．	
監理者印		．．	
		．．	
施工者印		．．	
		．．	

技にこころを
株式会社 大建設計

DATE 2025．3．14
PROJ. NO 0-2023-120

PROJ. TITLE 防災拠点整備事業 牟岐町役場新庁舎・海部消防組合新庁舎新築工事

DWG. TITLE AV設備 議場 平面図

SCALE 1:50 (A1) 1:100 (A3)

【役場】電気

DWG. NO E-142

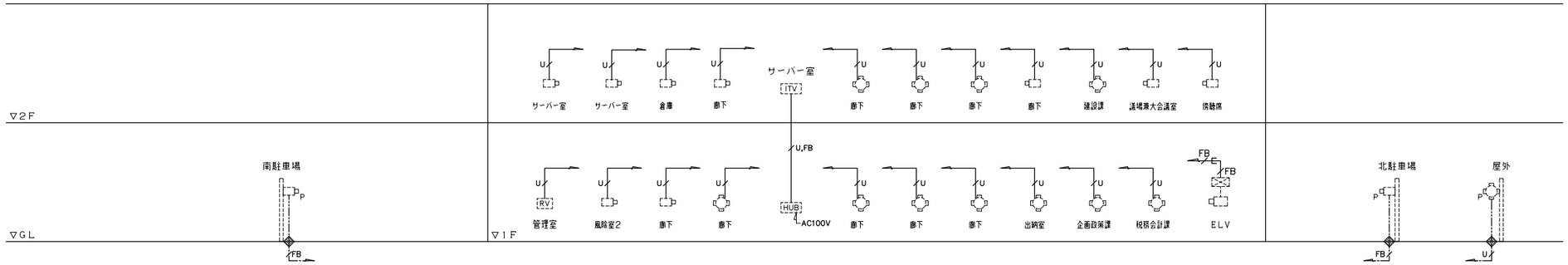

ＩＴＶ設備　系統図

凡例

- ITV ：ＩＴＶ架（別途工事）
- RV ：リモートビューアー機器（別途工事）
- HUB ：ＨＵＢ（別途工事）
- ：ドーム型フルＨＤネットワークカメラ（別途工事）
- ：屋外用５Ｍ全方位ネットワークカメラ（別途工事）
- P ：屋外赤外ＡＨＤカメラ（重耐塩塗装）（別途工事）
- ：ＥＶ制御盤（ＥＶ設備工事）
- ：ＥＶ用カメラ（ＥＶ設備工事）
- ：異種管継手

注記

特記なき配線・配管は下記とする。

U	EM−UTP0.5−4P Cat5e	（コロガシ配線）	保護部（PF22）
FB	EM−5C−FB	（コロガシ配線）	保護部（PF22）
U	EM−UTP0.5−4P Cat5e	（E19）	
U	EM−UTP0.5−4P Cat5e	（FEP30）地中埋設	／（G22）地上部
FB	EM−5C−FB	（E19）	
FB	EM−5C−FB	（FEP30）地中埋設	／（G22）地上部

・カメラ機器はすべて別途工事とし、
配管・配線・ボックスまで本工事とする。

竣工年月日	．．	．．	
監理者印		．．	
		．．	
施工者印		．．	
		．．	

技にこころを
株式会社 大建設計

DATE 2025 ． 3 ． 14

PROJ. NO 0-2023-120

PROJ. TITLE 防災拠点整備事業
牟岐町役場新庁舎・海部消防組合新庁舎新築工事

DWG. TITLE ＩＴＶ設備 系統図

SCALE − (A1) − (A3)

【役場】電気

DWG. NO E-143

凡例

- ITV ：ＩＴＶ架（別途工事）
- RV ：リモートビューアー機器（別途工事）
- HUB ：ＨＵＢ（別途工事）
- ：ドーム型フルＨＤネットワークカメラ（別途工事）
- ：屋外用５Ｍ全方位ネットワークカメラ（別途工事）
- P ：屋外赤外ＡＨＤカメラ（重耐塩塗装）（別途工事）
- ：ＥＶ制御盤（ＥＶ設備工事）
- ：ＥＶ用カメラ（ＥＶ設備工事）

注記

特記なき配線・配管は下記とする。

U	EM-UTP0.5-4P Cat5e	（コロガシ配線）	保護部（PF22）
FB	EM-5C-FB	（コロガシ配線）	保護部（PF22）
U	EM-UTP0.5-4P Cat5e	（E19）	
FB	EM-5C-FB	（E19）	

・カメラ機器はすべて別途工事とし、
配管・配線・ボックスまで本工事とする。

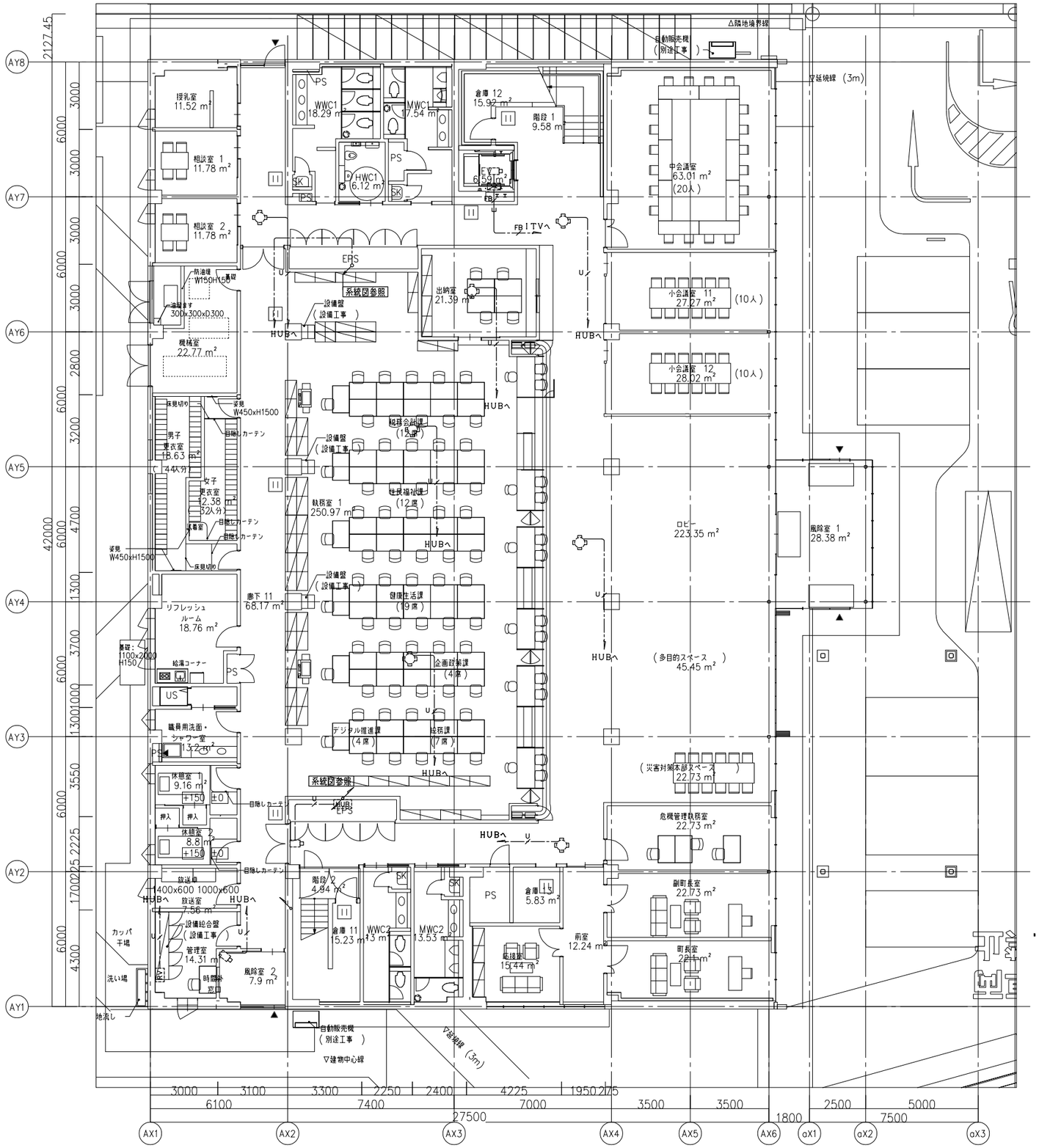

竣工年月日	．．	．．	
監理者印		．．	
		．．	
施工者印		．．	
		．．	

技にこころを 株式会社 大建設計

DATE 2025．3．14

PROJ. NO 0-2023-120

PROJ. TITLE 防災拠点整備事業 牟岐町役場新庁舎・海部消防組合新庁舎新築工事

DWG. TITLE ＩＴＶ設備 1階平面図

SCALE 1:100(A1) 1:200(A3)

【役場】電気

DWG. NO E-144

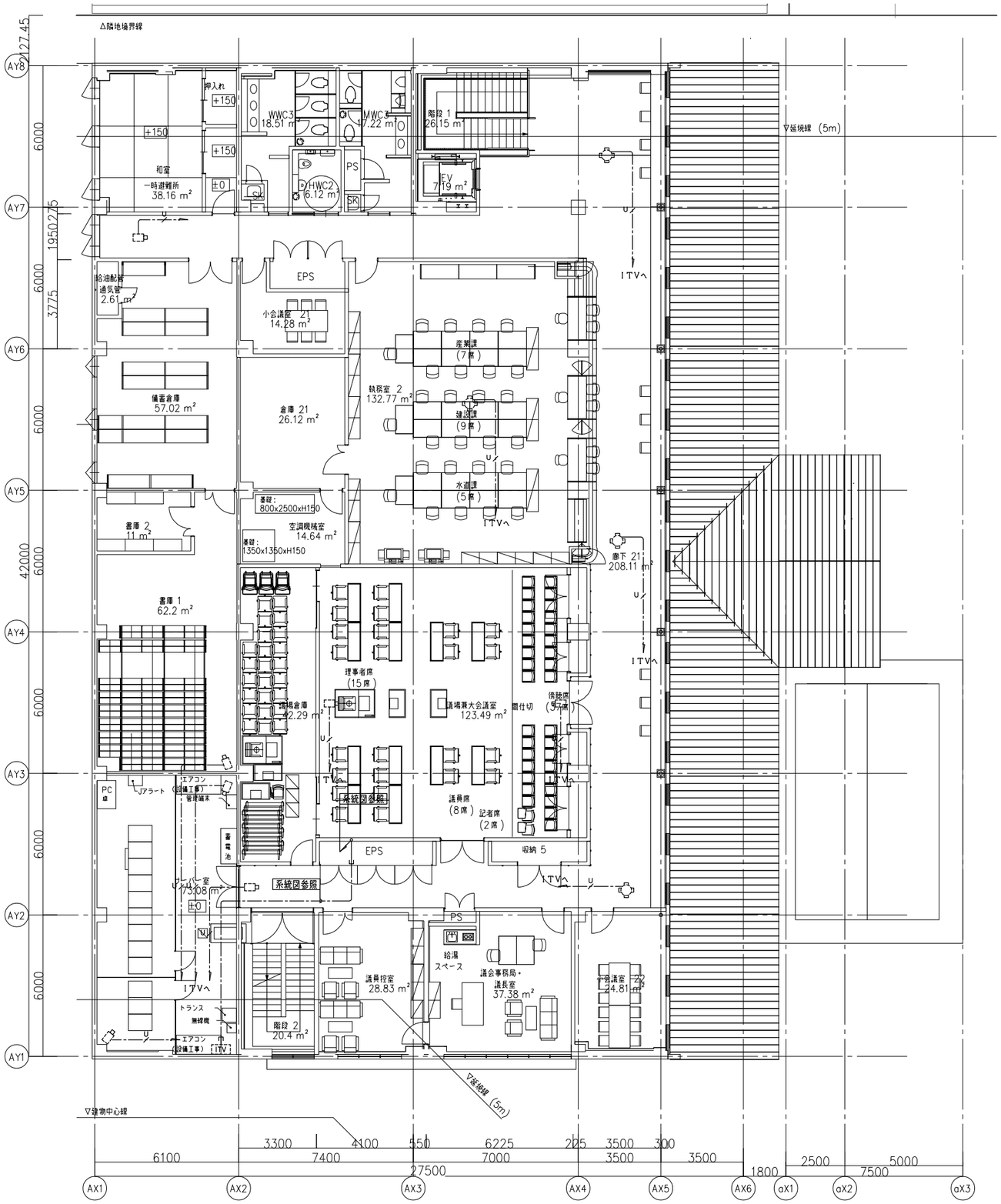

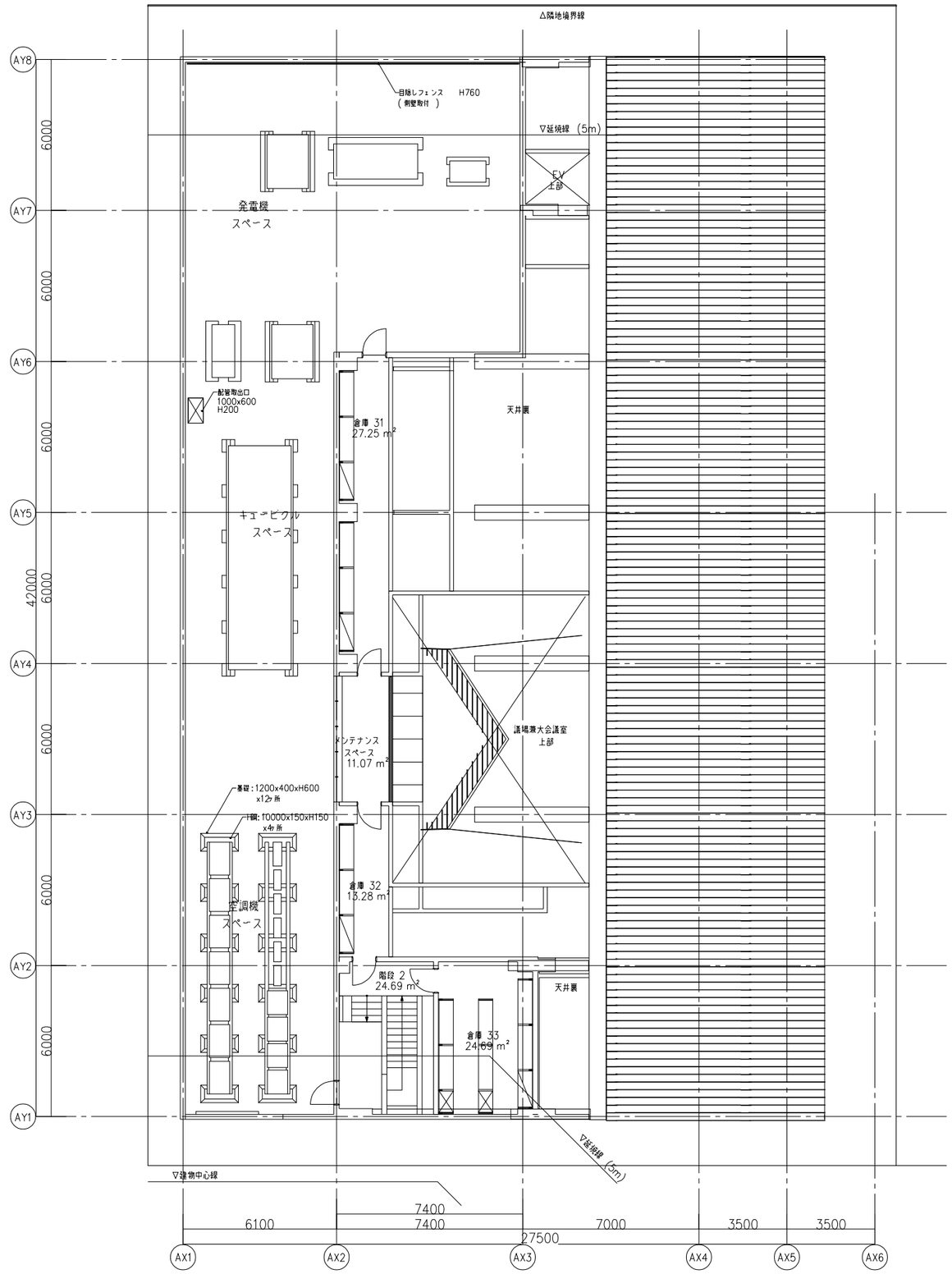

竣工年月日	. .	. .	株式会社 大建設計 技にこころを	DATE 2025 . 3 . 14	PROJ. TITLE 防災拠点整備事業 牟岐町役場新庁舎・海部消防組合新庁舎新築工事		【役場】 電気
監理者印		. .		PROJ. NO 0-2023-120	DWG. TITLE ＩＴＶ設備 2・3階平面図	1:100 (A1) SCALE 1:200 (A3)	DWG. NO E-145
施工者印		. .					

凡例

記号	名称	記事
	防災監視盤	P型1級　合計20回線　壁掛型　特記参照
AMP	非常放送アンプ	非常放送工事
AD	オートドア制御盤	建築工事
ELV	ELV制御盤	ELV工事
P	発信機	P型1級　フラット型表示灯付
	機器収容箱	埋込型　縦型　P収容
	差動式スポット型感知器	2種
	定温式スポット型感知器	特種　60℃
1	定温式スポット型感知器	1種　70℃　防水型
S	光電式スポット型感知器	2種
S	光電式スポット型感知器	2種　側面点検BOX付
S	光電式スポット型感知器	3種
D	自動閉鎖装置	防火戸閉鎖用　ラッチ式　DC24V　0.1A
SS	自動閉鎖装置	防火シャッター閉鎖用　DC24V　0.4A以下　建築工事
C	自動閉鎖装置	タレ壁降下用　DC24V　0.4A以下　建築工事
	光警報制御装置	DC24V　予備電源内蔵　同期装置内蔵
	光警報装置	DC24V　LED式　天井取付型　C-3-15
S	光警報装置	DC24V　LED式　天井取付型　C-3-4.7
	配管配線	天井いんぺい
	配管配線	ケーブル線
	配管配線	立上り、引下げ、素通し
	ジョイントボックス	
	プルボックス	
	終端抵抗	10KΩ
	警戒区域境界線	
NO	警戒区域番号	No.1 ～ 9
NO	連動回路番号	防排煙連動用感知器用　No.1 ～ 6
NO	制御回路番号	防火戸、シャッター用　No.1 ～ 4
NO	制御回路番号	タレ壁用　No.1 ～ 2

特記

1）防災監視盤の仕様は下記の通り。
- 主音響　－音声案内機能付
  警報音鳴動モード設定機能搭載
  シンプルモード／エリア通知モード（3パターン）選択可能
- 音声ガイダンス機能　－各種ナビゲーションを行う音声操作手順ガイダンス機能搭載
- カラーユニバーサルデザイン　－色弱者対応・高齢者対応（CUDO認定品）
- 履歴機能　－7セグメント表示（最大12,000件）
  USBメモリーで履歴をPC確認可能
- 中継器電源標準搭載　－遠隔試験機能付感知器最大16個（専用中継器1台）接続可能、
  無線式感知器最大16個（専用中継器2台）接続可能
- 保守・施工モード搭載　－地区音響短時間鳴動機能
  地区音響遠隔制御機能（回線毎）
  施工支援機能（発報信号無線機送信機能　※専用治具使用時）
  加熱・加煙試験を現地1名で対応（省力化）可能
- その他機能　－マルチスイッチ5点搭載（マルチ移報、移報停止、ノンロックスイッチ）
  諸表示入力5点搭載
  一括移報起動遮断スイッチ搭載
  終端抵抗回線別切替機能搭載（10kΩ／20kΩ）
  PCデータ設定プログラム機能搭載
  操作練習機能搭載
- 回線内訳

自火報	9L
防火戸、シャッター	4L
防煙タレ壁	2L
予備	5L
合計	20L

2）自動火災報知設備の地区警報は非常放送設備（音声警報）によるものとし、防災監視盤から非常放送設備に対し、階別火災信号等及び火災確認信号を移報する。

3）防災監視盤より下記の設備盤へ移報を行う。（現地にて無電圧・有電圧の確認をすること）

設備盤名称	信号種別	点数
ELV制御盤	火災一括信号	1
オートドア制御盤	火災一括信号	4

4）光警報装置は自動火災報知設備の地区警報と同時に点滅するものとする。

5）煙感知器用点検ボックス（エレベータ昇降路用）の設置において、
以下の工事区分はエレベータ工事とする。
- エレベータ連動停止用スイッチ（スイッチ、取り付け、結線、試験）
- 注意喚起シール（シール、貼り付け）

6）特記なき配管配線は下記の通りとする。
但し、二重天井内はケーブル配線とし、貫通部分は配管保護とする。

EM-AE1.2-2C	EM-AE1.2-2C(PF16)
EM-AE1.2-4C	EM-AE1.2-4C(PF16)
EM-HP1.2-2C	EM-HP1.2-2C(PF16)
EM-HP1.2-3C	EM-HP1.2-3C(PF16)
EM-HP1.2-4C	EM-HP1.2-4C(PF16)
EM-HP1.2-3P	EM-HP1.2-3P(PF22)

7）防火区画・防火上主要な間仕切り壁を貫通する配線は防火区画貫通処理（国土交通大臣認定工法）を行うこと。
国土交通大臣認定番号は下記に示す。
配管壁貫通:PS060WL-0231
配管床貫通:PS060FL-0232
ケーブル･PF管壁貫通:PS060WL-0694

防災監視盤

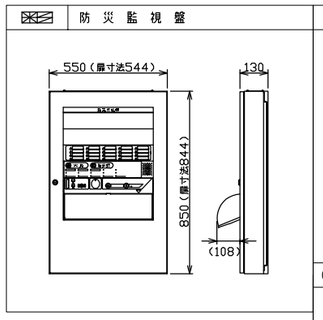

光警報制御装置

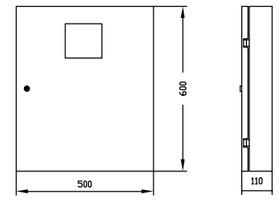

電源	AC100V±10%
定格消費電流	4A以下（最大時）
トリガー入力	5ポート、定格入力：DC24V
光警報（NAC）出力	5ポート、定格出力電圧：DC24V 最大電流：2A（1ポートあたり）
同期出力／同期入力	マスタ／スレーブ同期用
鳴動停止出力	無電圧a接点　DC30V/2Amax
外部移報出力1～3	無電圧a接点　DC30V/2Amax
質量	約13.5kg（取付金具・予備電池を除く）

光警報装置

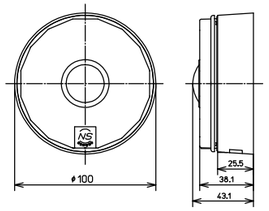

仕様	
定格電圧	DC24V(完全直流電源のみ有効)
定格時標準動作電流	C-3-15　設定：67mA(9Hz)/37mA(0.5Hz) C-3-4.7　設定：29mA(9Hz)/20mA(0.5Hz)
最大消費電流	C-3-15　設定：142mA(9Hz)/68mA(0.5Hz) C-3-4.7　設定：71mA(9Hz)/54mA(0.5Hz)
発光周期	1Hz / 0.5Hz
光度（正面）	C-3-15　設定：20cd以上
光度（正面）	C-3-4.7　設定：3.6cd以上
配光特性	EN54-23　準拠
質量	約200g
型式番号	品番光第29-1号

※機器寸法は参考とする。

防排煙制御システム表

連動感知器 NO	防火扉,シャッター NO	防煙タレ壁 NO
1	1	
2	2	
3	3	1
4	4	1
5	4	
6		2

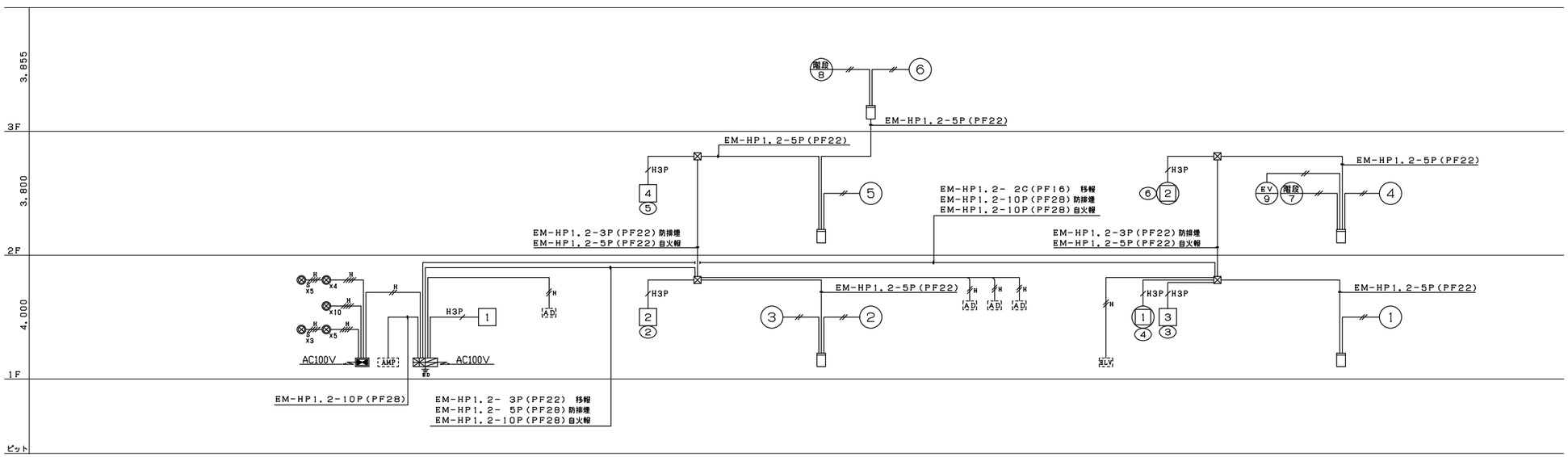

設備幹線系統図

竣工年月日	. .	. .	
監理者印		. .	
		. .	
施工者印		. .	
		. .	

株式会社 大建設計　技にこころを

DATE 2025 . 3 . 14

PROJ. NO 0-2023-120

PROJ. TITLE 防災拠点整備事業 牟岐町役場新庁舎・海部消防組合新庁舎新築工事

DWG. TITLE 自動火災報知設備 凡例・注記・系統図　SCALE － (A1) － (A3)

【役場】電気

DWG. NO E-146

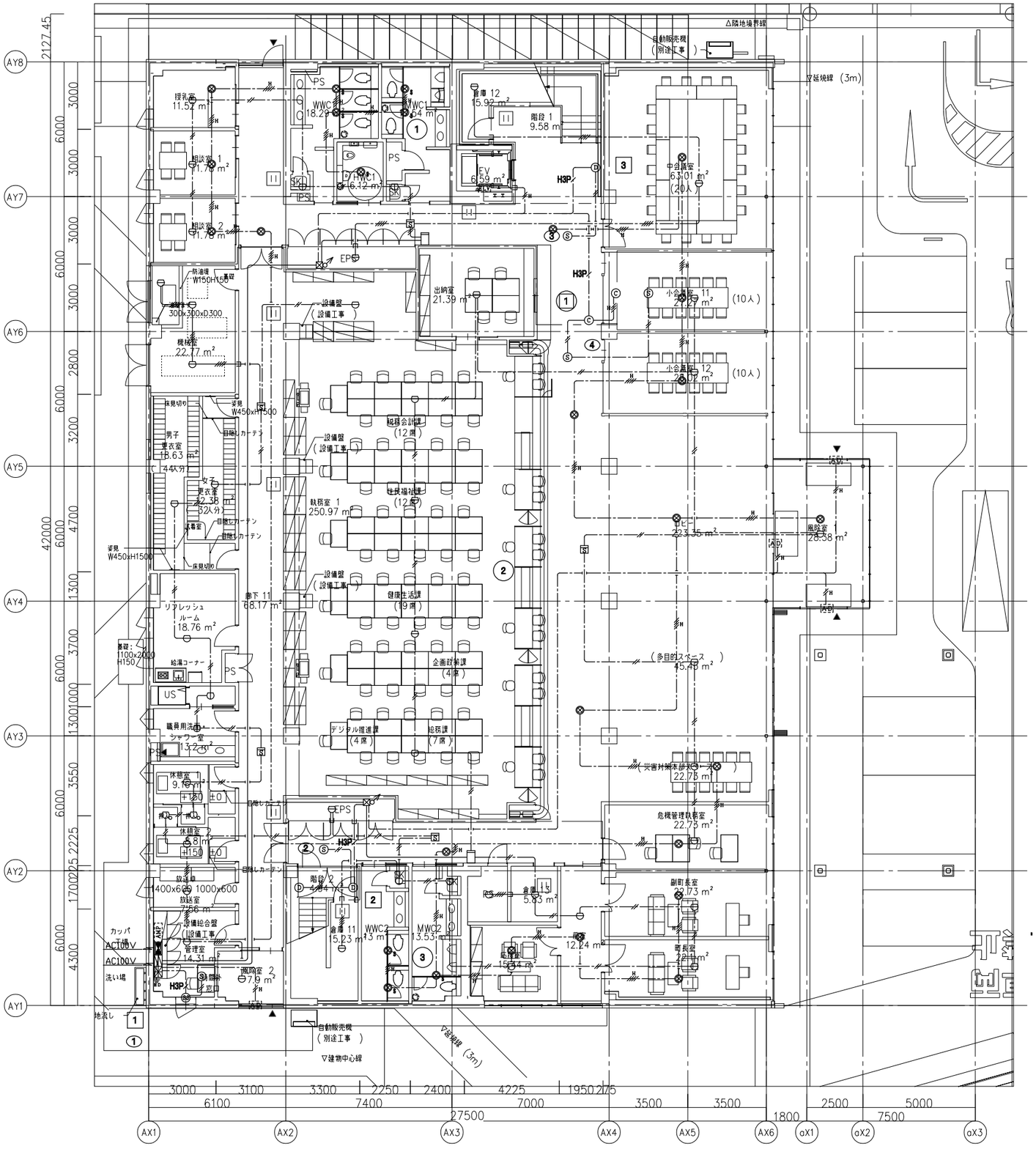

竣工年月日	. .	. .	株式会社 大建設計 技にこころを	DATE 2025 . 3 . 14	PROJ. TITLE 防災拠点整備事業 牟岐町役場新庁舎・海部消防組合新庁舎新築工事	【役場】 電気
監理者印		. .		PROJ. NO 0-2023-120	DWG. TITLE 自動火災報知設備 1階平面図	DWG. NO E-147
施工者印		. .			SCALE 1:100 (A1) 1:200 (A3)	

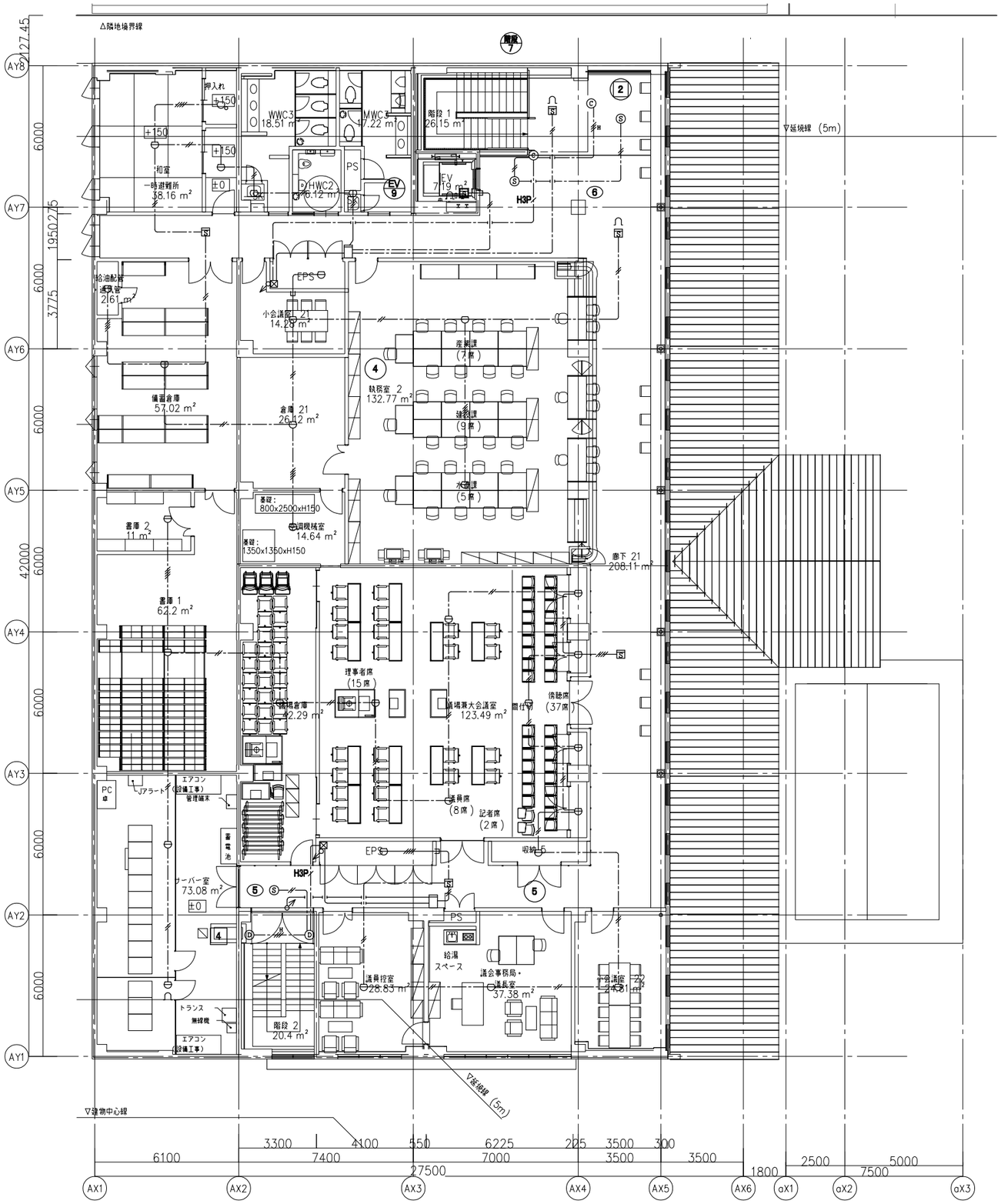

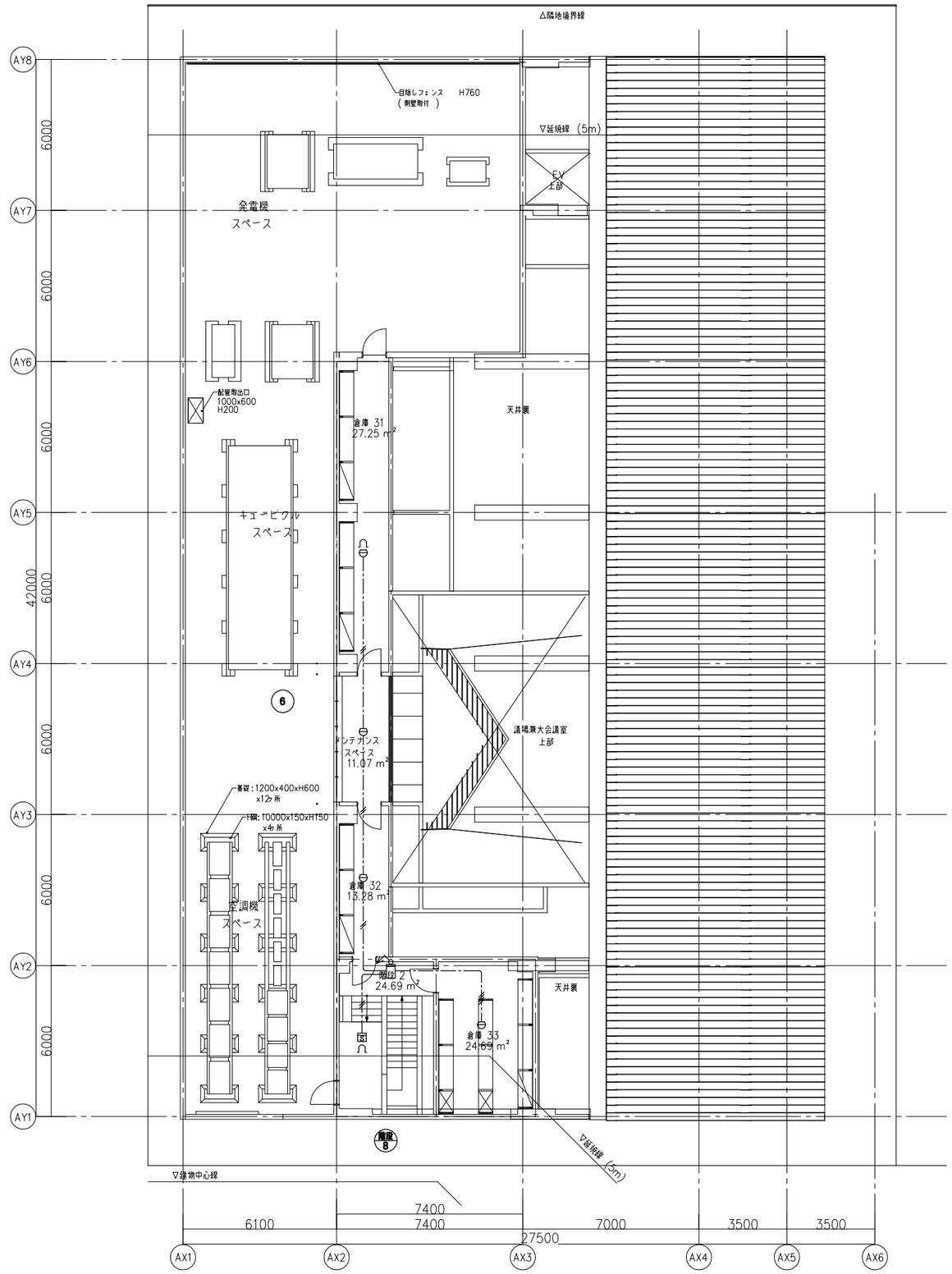

竣工年月日	. .	. .	株式会社 大建設計 技にこころを	DATE 2025 . 3 . 14	PROJ. TITLE 防災拠点整備事業 牟岐町役場新庁舎・海部消防組合新庁舎新築工事	【役場】 電気
監理者印		. .				
		. .		PROJ. NO 0-2023-120	DWG. TITLE 自動火災報知設備 2・3階平面図 SCALE 1:100 (A1) 1:200 (A3)	DWG. NO E-148
施工者印		. .				
		. .				